# Kempf Universal Cardan Shafts GmbH

## Gelenkwellenkatalog

## Driveshaft Cataloque

PDF Version 9.0
01.05.2021

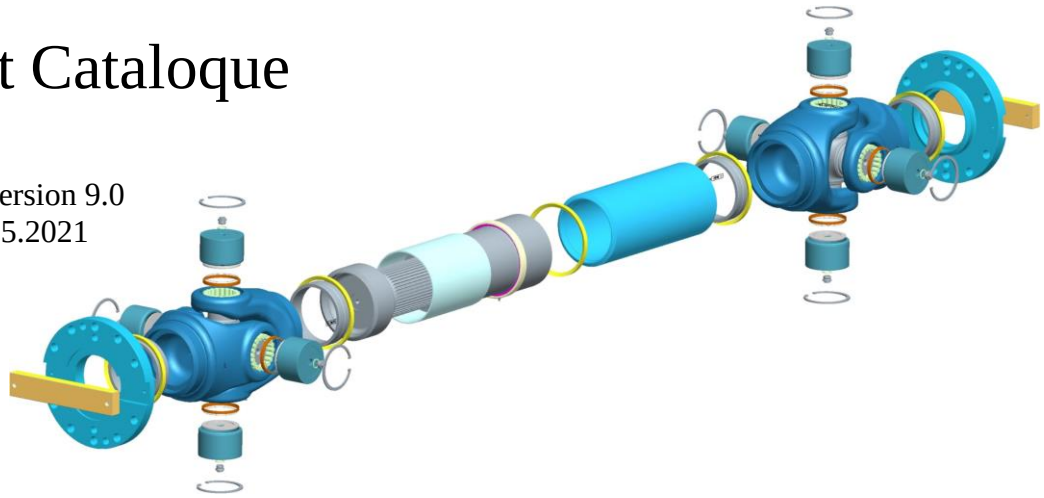

© Kempf Universal Cardan Shafts GmbH, Gersfeld / Rhön

| Baureihe | Series | 060 | 065 | 066 | 073 | 075 | 096 | 098 | 100 | 102 | 104 | 106 | 109 | 115 | 120 | 124 | 135 | 140 | 145 |
|---|---|---|---|---|---|---|---|---|---|---|---|---|---|---|---|---|---|---|---|
| Drehmoment | Torque $M_K$ [Nm] | 2500 | 3500 | 5000 | 8500 | 12000 | 17000 | 22000 | 24000 | 28000 | 32000 | 40000 | 45000 | 50000 | 80000 | 80000 | 110000 | 110000 | 175000 |
| | $M_{FG}$ [Nm] | 3200 | 4500 | 6500 | 11000 | 15500 | 23000 | 29000 | 32000 | 36000 | 42000 | 52000 | 55000 | 65000 | 104000 | 104000 | 143000 | 143000 | 225000 |
| Gelenkwelle | Propshaft | A1 | A2 | A3 | A4 | A5 | A6 | A7 | A8 | A8a | A9 | A10 | A10a | A11 | — | A12 | A13 | A14 | A15 |
| Gelenkwelle kurz | Propshaft short | B1 | B2 | B3 | B4 | B5 | B6 | B7 | B8 | B8a | B9 | B10 | B10a | B11 | — | B12 | B13 | — | B15 |
| Gelenkwelle extra kurz | Propshaft extra short | — | — | — | — | C1 | C2 | C7 | C8 | — | C9 | C10 | C10a | — | C11a | — | — | C14 | — |
| Gelenkwelle ohne Längenausgleich | Propshaft fixed | D1 | D2 | D3 | D4 | D5 | D6 | D7 | D8 | D8a | D9 | D10 | D10a | D11 | — | D12 | D13 | — | D15 |
| Zwischenwelle | Intermediate shaft | — | E1 | E2 | E3 | E4 | E5 | — | — | — | — | — | — | — | — | — | — | — | — |
| Doppelflanschgelenk | Double flange joint | F1 | F2 | F3 | F4 | F5 | F6 | F6a | F7 | F7a | — | F8 | F8a | F9 | — | F10 | F11 | — | — |
| „H“ – Doppelgelenk | Coupling with „H“ — yoke | — | G1 | — | G2 | — | G3 | — | G4 | — | — | — | — | G5 | — | — | G6 | — | — |
| Keilwellengelenk | Slip joint | H1 | H2 | H3 | H4 | H5 | H6 | H7 | H8 | H8a | H9 | H10 | H10a | H11 | — | H12 | H13 | H14 | H15 |
| Schweißzapfengelenk | Fixed joint | J1 | J2 | J3 | J4 | J5 | J6 | J7 | J8 | J8a | J9 | J10 | J10a | J11 | — | J12 | J13 | J14 | J15 |
| Längenausgleich normal | Slip normal | K1 | K1 | K1 | K1 | K1 | K1 | K1 | K1 | K1 | K1 | K1 | K1 | K1 | — | K1 | K1 | K1 | K1 |
| Längenausgleich kurz | Slip short | L1 | L1 | L1 | L1 | L1 | L1 | L1 | L1 | L1 | L1 | L1 | L1 | L1 | L1 | L1 | L1 | L1 | L1 |
| Zapfenkreuzgarnitur | Universal joint | M1 | M1 | M1 | M1 | M1 | M1 | M1 | M1 | M1 | M1 | M1 | M1 | M1 | M1 | M1 | M1 | M1 | M1 |
| Keilwellenmitnehmer | Splined yoke | N1 | N1 | N1 | N1 | N1 | N1 | N1 | N1 | N1 | N1 | N1 | N1 | N1 | — | N1 | N1 | N1 | N1 |
| Keilnabenhülse | Sleeve | O1 | O1 | O1 | O1 | O1 | O1 | O1 | O1 | O1 | O1 | O1 | O1 | O1 | — | O1 | O1 | O1 | O1 |
| Schutzrohr | Spline protector | P1 | P1 | P1 | P1 | P1 | P1 | P1 | P1 | — | P1 | P1 | P1 | P1 | — | P1 | P1 | P1 | P1 |
| Schweißzapfenmitnehmer | Weld yoke | Q1 | Q1 | Q1 | Q1 | Q1 | Q1 | Q1 | Q1 | Q1 | Q1 | Q1 | — | Q1 | — | Q1 | Q1 | Q1 | Q1 |
| Zwischenwellenzapfen | Midship stub shaft | — | R1 | R1 | R1 | R1 | R1 | — | — | — | — | — | — | — | — | — | — | — | — |
| Zwischenwellenlager | Midship bearing | — | S1 | S1 | S1 | S1 | S1 | — | — | — | — | — | — | — | — | — | — | — | — |
| Zwischenwellenflansch | Companion flange | — | T1 | T1 | T1 | T1 | T1 | — | — | — | — | — | — | — | — | — | — | — | — |
| Anschlussflansch | Companion flange | U1 | U1 | U1 | U1 | U1 | U1 | U1 | U1 | U1 | U1 | U1 | U1 | U1 | U1 | U1 | U1 | U1 | U1 |

Gelenkwelle mit Längenausgleich
Propshaft with slip
Transmission coulissante
Albero cardanico con scorrevole
Transmisión con compensación

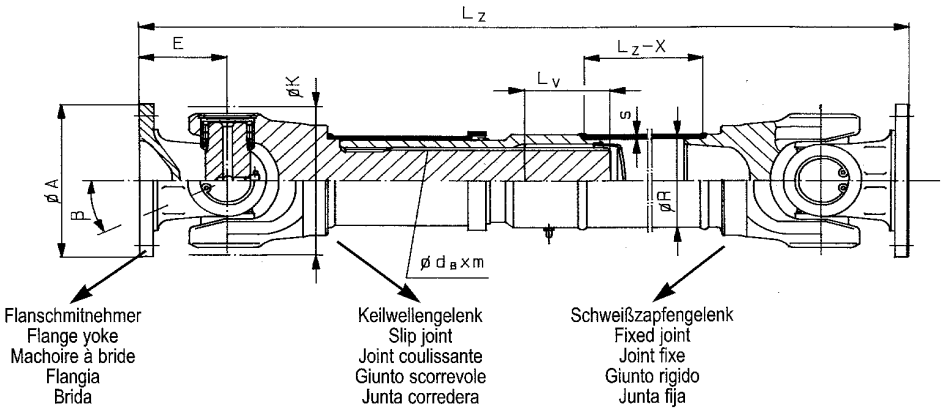


Form / Figure / Figure / Forma / Figura 1

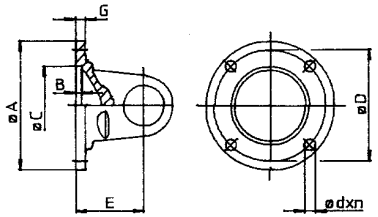


Form / Figure / Figure / Forma / Figura 2

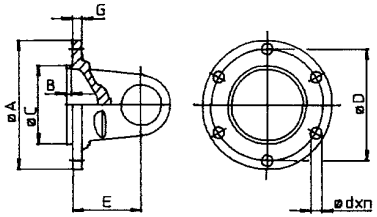


Form / Figure / Figure / Forma / Figura 3

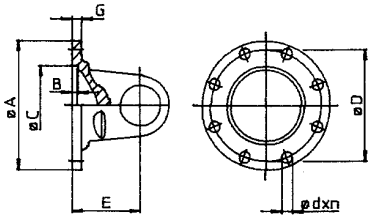


Form / Figure / Figure / Forma / Figura 4

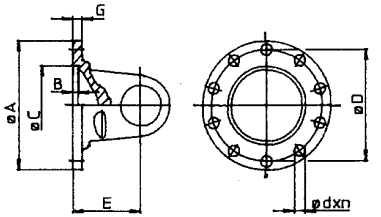


Form / Figure / Figure / Forma / Figura 5

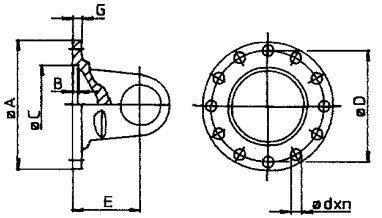


Form / Figure / Figure / Forma / Figura 6

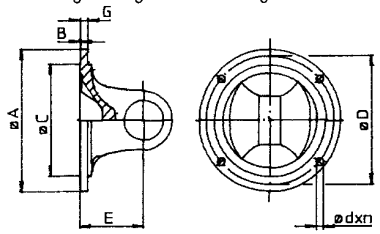


Form / Figure / Figure / Forma / Figura 7

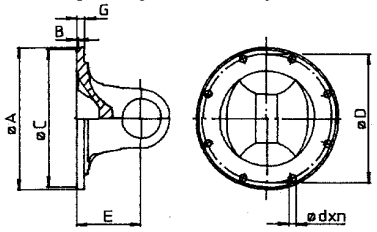


Form / Figure / Figure / Forma / Figura 8

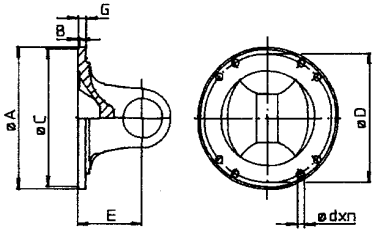


Form / Figure / Figure / Forma / Figura 9

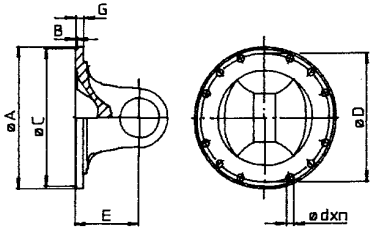


Form / Figure / Figure / Forma / Figura 10

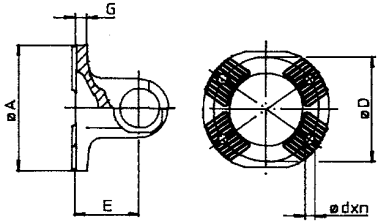


Form / Figure / Figure / Forma / Figura 11

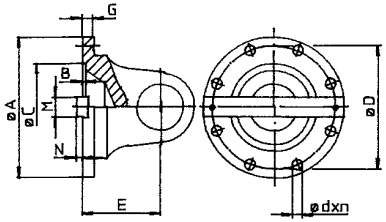


Form / Figure / Figure / Forma / Figura 12

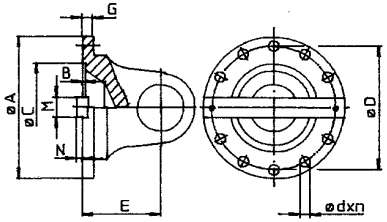


Form / Figure / Figure / Forma / Figura 13

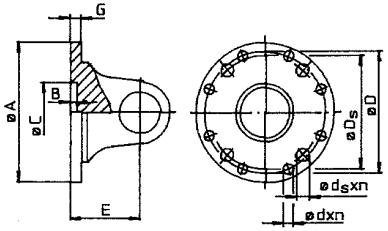


Form / Figure / Figure / Forma / Figura 14

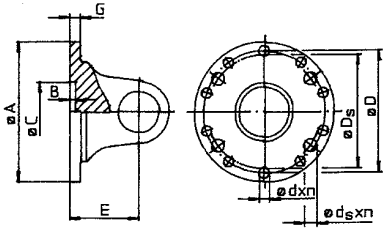

Gelenkwelle mit Längenausgleich / Propshaft with slip / Transmission coulissante / Albero cardanico con scorrevole / Transmisión con compensación

| Nummer<br>Number<br>Numéro<br>Numero<br>Número | Hauptdaten<br>Main datas<br>Principales informations<br>Dati principali<br>Datos principales | | | | | | | Flanschdaten<br>Flange datas<br>Caractéristiques des brides<br>Caratteristica flangia<br>Caracteristicas bridas | | | | | | | | | | | | Konstruktionsverweise<br>Construction reference<br>Référence constructeur<br>Riferimento costruttore<br>Referencia del fabricante | |
|---|---|---|---|---|---|---|---|---|---|---|---|---|---|---|---|---|---|---|---|---|---|
| | β | K | X | $L_{Zmin}$ | $L_V$ | R x s | $d_B$ x m DIN 5480 | Flanschmitnehmer<br>Flange yoke<br>Machoire à bride<br>Flangia<br>Brida | Form<br>Figure<br>Figure<br>Forma<br>Figura | A | B | C | D | d x n | E | G | M x N | $D_S$ | $d_S$ x $n_S$ | Keilwellengelenk<br>Slip joint<br>Joint coulissante<br>Giunto scorrevole<br>Junta corredera | Schweißzapfengelenk<br>Fixed joint<br>Joint fixe<br>Giunto rigido<br>Junta fija |
| | ∠ ° | mm | mm | mm | mm | mm | mm | | | mm | mm | mm | mm | mm | mm | mm | mm | mm | mm | | |
| 1000.3060.–––– | 20 | 116 | 440 | 460 | 100 | 70 x 3 | 45 x 2,5 | 1000.1062.010 | 3 | 120 | 2,5 | 75 | 101,5 | 10 x 8 | 60 | 8 | - | - | - | 1000.3060.921 | 1000.1062.940 |
| 1031.3060.–––– | 20 | 116 | 440 | 460 | 100 | 70 x 3 | 45 x 2,5 | 1030.1062.010 | 2 | 120 | 1,5 | 82,5 | 101,5 | 10 x 6 | 60 | 8 | - | - | - | 1031.3060.921 | 1031.1062.940 |
| 1400.3060.–––– | 20 | 116 | 440 | 460 | 100 | 70 x 3 | 45 x 2,5 | 1000.1061.010 | 3 | 120 | 2,5 | 75 | 101,5 | 8 x 8 | 60 | 8 | - | - | - | 1400.3060.921 | 1000.1061.940 |
| 1531.3060.–––– | 20 | 116 | 522 | 562 | 100 | 90 x 3 | 45 x 2,5 | 1030.1062.010 | 2 | 120 | 1,5 | 82,5 | 101,5 | 10 x 6 | 60 | 8 | - | - | - | 1531.3060.921 | 1531.1062.940 |

| Gelenkwelle mit Längenausgleich<br>Propshaft with slip<br>Transmission coulissante<br>Albero cardanico con scorrevole<br>Transmisión con compensación | Baureihe<br>Series<br>Séries<br>Serie<br>Serie | Drehmoment<br>Torque<br>Couple<br>Coppia<br>Par | |
|---|---|---|---|
| | | $M_K$ [Nm] | $M_{FG}$ [Nm] |
| | 060 | 2500 | 3200 |

| Register<br>Register<br>Registre<br>Registro<br>Indice | Seite<br>Page<br>Côté<br>Pagina<br>Página | Datum<br>Date<br>Date<br>Data<br>Fecha | Gebrüder Kempf GmbH<br>Moorstr. 4<br>36129 Gersfeld<br>Tel: +49/6654/9611-0<br>Fax: +49/6654/9611-44<br>www.kempf-gelenkwellen.de<br>info@kempf-gelenkwellen.de |
|---|---|---|---|
| A | 1 | 02/15 | |

Gelenkwelle mit Längenausgleich / Propshaft with slip / Transmission coulissante / Albero cardanico con scorrevole / Transmisión con compensación

| Nummer<br>Number<br>Numéro<br>Numero<br>Número | Hauptdaten<br>Main datas<br>Principales informations<br>Dati principali<br>Datos principales | | | | | | | Flanschdaten<br>Flange datas<br>Caractéristiques des brides<br>Caratteristica flangia<br>Caracteristicas bridas | | | | | | | | | | | | Konstruktionsverweise<br>Construction reference<br>Référence constructeur<br>Riferimento costruttore<br>Referencia del fabricante | |
|---|---|---|---|---|---|---|---|---|---|---|---|---|---|---|---|---|---|---|---|---|---|
| | β | K | X | $L_{Zmin}$ | $L_V$ | R x s | $d_B$ x m DIN 5480 | Flanschmitnehmer<br>Flange yoke<br>Machoire à bride<br>Flangia<br>Brida | Form<br>Figure<br>Figure<br>Forma<br>Figura | A | B | C | D | d x n | E | G | M x N | $D_S$ | $d_S$ x $n_S$ | Keilwellengelenk<br>Slip joint<br>Joint coulissante<br>Giunto scorrevole<br>Junta corredera | Schweißzapfengelenk<br>Fixed joint<br>Joint fixe<br>Giunto rigido<br>Junta fija |
| | ∠ ° | mm | mm | mm | mm | mm | mm | | | mm | mm | mm | mm | mm | mm | mm | mm | mm | mm | | |
| 1000.3065.–– | 22 | 125 | 443 | 475 | 100 | 70 x 3 | 45 x 2,5 | 1000.1063.010 | 3 | 120 | 2,5 | 75 | 101,5 | 10 x 8 | 60 | 8 | - | - | - | 1000.3065.921 | 1000.1065.940 |
| 1005.3065.–– | 30 | 125 | 484 | 500 | 100 | 70 x 3 | 45 x 2,5 | 1006.1063.010 | 3 | 120 | 2,5 | 75 | 101,5 | 10 x 8 | 72 | 8 | - | - | - | 1005.3065.921 | 1005.1065.940 |
| 1016.3065.–– | 25 | 125 | 467 | 500 | 100 | 70 x 3 | 45 x 2,5 | 1016.1063.010 | 3 | 150 | 3 | 90 | 130 | 12 x 8 | 72 | 10 | - | - | - | 1016.3065.921 | 1016.1065.940 |
| 1045.3065.–– | 25 | 125 | 443 | 475 | 100 | 70 x 3 | 45 x 2,5 | 1047.1063.010 | 6 | 120 | 1,5 | 69,85 | 95,27 | 12 x 4 | 60 | 7 | - | - | - | 1045.3065.921 | 1045.1065.940 |
| 1047.3065.–– | 25 | 125 | 467 | 500 | 100 | 70 x 3 | 45 x 2,5 | 1045.1064.010 | 6 | 150 | 1,8 | 95,25 | 120,65 | 14 x 4 | 72 | 10 | - | - | - | 1047.3065.921 | 1047.1065.940 |
| 1047.4065.–– | 25 | 125 | 467 | 500 | 100 | 70 x 3 | 45 x 2,5 | 1045.2064.010 | 6 | 150 | 1,8 | 95,25 | 120,65 | 12,7 x 4 | 72 | 10 | - | - | - | 1047.4065.921 | 1047.2065.940 |
| 1280.3065. –– | 25 | 125 | 468 | 501 | 100 | 70 x 3 | 45 x 2,5 | 1280.1065.010 | 10 | 120 | - | KV 70° | 100 | 11 x 4 | 72,5 | 15 | - | - | - | 1280.3065.921 | 1280.1065.940 |
| 1400.3065.–– | 25 | 125 | 443 | 475 | 100 | 70 x 3 | 45 x 2,5 | 1400.1063.010 | 3 | 120 | 2,5 | 75 | 101,5 | 8 x 8 | 60 | 8 | - | - | - | 1400.3065.921 | 1400.1065.940 |

| Gelenkwelle mit Längenausgleich<br>Propshaft with slip<br>Transmission coulissante<br>Albero cardanico con scorrevole<br>Transmisión con compensación | Baureihe<br>Series<br>Séries<br>Serie<br>Serie | Drehmoment<br>Torque<br>Couple<br>Coppia<br>Par | |
|---|---|---|---|
| | | $M_K$ [Nm] | $M_{FG}$ [Nm] |
| | 065 | 3500 | 4500 |

| Register<br>Register<br>Registre<br>Registro<br>Indice | Seite<br>Page<br>Côté<br>Pagina<br>Página | Datum<br>Date<br>Date<br>Data<br>Fecha | Gebrüder Kempf GmbH<br>Moorstr. 4<br>36129 Gersfeld<br>Tel: +49/6654/9611-0<br>Fax: +49/6654/9611-44<br>www.kempf-gelenkwellen.de<br>info@kempf-gelenkwellen.de |
|---|---|---|---|
| A | 2 | 02/13 | |

Gelenkwelle mit Längenausgleich / Propshaft with slip / Transmission coulissante / Albero cardanico con scorrevole / Transmisión con compensación

| Nummer<br>Number<br>Numéro<br>Numero<br>Número | Hauptdaten<br>Main datas<br>Principales informations<br>Dati principali<br>Datos principales | | | | | | | Flanschdaten<br>Flange datas<br>Caractéristiques des brides<br>Caratteristica flangia<br>Caracteristicas bridas | | | | | | | | | | | | Konstruktionsverweise<br>Construction reference<br>Référence constructeur<br>Riferimento costruttore<br>Referencia del fabricante | |
|---|---|---|---|---|---|---|---|---|---|---|---|---|---|---|---|---|---|---|---|---|---|
| | β | K | X | $L_{Zmin}$ | $L_V$ | R x s | $d_B$ x m DIN 5480 | Flanschmitnehmer<br>Flange yoke<br>Machoire à bride<br>Flangia<br>Brida | Form<br>Figure<br>Figure<br>Forma<br>Figura | A | B | C | D | d x n | E | G | M x N | $D_S$ | $d_S$ x $n_S$ | Keilwellengelenk<br>Slip joint<br>Joint coulissante<br>Giunto scorrevole<br>Junta corredera | Schweißzapfengelenk<br>Fixed joint<br>Joint fixe<br>Giunto rigido<br>Junta fija |
| | ∠ ° | mm | mm | mm | mm | mm | mm | | | mm | mm | mm | mm | mm | mm | mm | mm | mm | mm | | |
| 1282.3065. ––– | 22 | 125 | 468 | 501 | 100 | 70 x 3 | 45 x 2,5 | 1280.1065.010 | 10 | 120 | - | KV 70° | 100 | 11 x 4 | 72,5 | 15 | - | - | - | 1282.3065.921 | 1282.1065.940 |

| Gelenkwelle mit Längenausgleich<br>Propshaft with slip<br>Transmission coulissante<br>Albero cardanico con scorrevole<br>Transmisión con compensación | Baureihe<br>Series<br>Séries<br>Serie<br>Serie | Drehmoment<br>Torque<br>Couple<br>Coppia<br>Par | |
|---|---|---|---|
| | | $M_K$ [Nm] | $M_{FG}$ [Nm] |
| | 065 | 3500 | 4500 |

| Register<br>Register<br>Registre<br>Registro<br>Indice | Seite<br>Page<br>Côté<br>Pagina<br>Página | Datum<br>Date<br>Date<br>Data<br>Fecha | Gebrüder Kempf GmbH<br>Moorstr. 4<br>36129 Gersfeld<br>Tel: +49/6654/9611-0<br>Fax: +49/6654/9611-44<br>www.kempf-gelenkwellen.de<br>info@kempf-gelenkwellen.de |
|---|---|---|---|
| A | 2 | 02/13 | |

Gelenkwelle mit Längenausgleich / Propshaft with slip / Transmission coulissante / Albero cardanico con scorrevole / Transmisión con compensación

| Nummer<br>Number<br>Numéro<br>Numero<br>Número | Hauptdaten<br>Main datas<br>Principales informations<br>Dati principali<br>Datos principales | | | | | | | Flanschdaten<br>Flange datas<br>Caractéristiques des brides<br>Caratteristica flangia<br>Caracteristicas bridas | | | | | | | | | | | | Konstruktionsverweise<br>Construction reference<br>Référence constructeur<br>Riferimento costruttore<br>Referencia del fabricante | |
|---|---|---|---|---|---|---|---|---|---|---|---|---|---|---|---|---|---|---|---|---|---|
| | β | K | X | $L_{Zmin}$ | $L_V$ | R x s | $d_B$ x m DIN 5480 | Flanschmitnehmer<br>Flange yoke<br>Machoire à bride<br>Flangia<br>Brida | Form<br>Figure<br>Figure<br>Forma<br>Figura | A | B | C | D | d x n | E | G | M x N | $D_S$ | $d_S$ x $n_S$ | Keilwellengelenk<br>Slip joint<br>Joint coulissante<br>Giunto scorrevole<br>Junta corredera | Schweißzapfengelenk<br>Fixed joint<br>Joint fixe<br>Giunto rigido<br>Junta fija |
| | ∠ ° | mm | mm | mm | mm | mm | mm | | | mm | mm | mm | mm | mm | mm | mm | mm | mm | mm | | |
| 1280.3066.–––– | 25 | 125 | 515 | 535 | 100 | 90 x 3 | 55 x 2,5 | 1280.1066.010 | 10 | 120 | - | KV 70° | 100 | 11 x 4 | 70 | 15 | - | - | - | 1280.3066.922 | 1280.1066.942 |
| 1500.3066.–––– | 15 | 125 | 495 | 515 | 110 | 90 x 3 | 55 x 2,5 | 1000.1066.010 | 3 | 120 | 2,5 | 75 | 101,5 | 10 x 8 | 60 | 8 | - | - | - | 1500.3066.922 | 1500.1066.942 |
| 1516.3066.–––– | 25 | 125 | 519 | 540 | 110 | 90 x 3 | 55 x 2,5 | 1016.1066.010 | 3 | 150 | 3 | 90 | 130 | 12 x 8 | 72 | 10 | - | - | - | 1516.3066.922 | 1516.1066.942 |
| 1531.3066.–––– | 25 | 125 | 515 | 535 | 110 | 90 x 3 | 55 x 2,5 | 1031.1066.010 | 7 | 130 | 2,3 | 82,56 | 112 | 10 x 8 | 70 | 9 | - | - | - | 1531.3066.922 | 1531.1066.942 |
| 1545.3066.–––– | 25 | 125 | 519 | 540 | 110 | 90 x 3 | 55 x 2,5 | 1045.1066.010 | 6 | 150 | 1,8 | 95,25 | 120,65 | 14 x 4 | 72 | 10 | - | - | - | 1545.3066.922 | 1545.1066.942 |
| 1545.4066.–––– | 25 | 125 | 519 | 540 | 110 | 90 x 3 | 55 x 2,5 | 1045.2066.010 | 6 | 150 | 1,8 | 95,25 | 120,65 | 12,7 x 4 | 72 | 10 | - | - | - | 1545.4066.922 | 1545.2066.942 |
| 1631.3066.–––– | 25 | 125 | 515 | 535 | 100 | 100 x 3 | 55 x 2,5 | 1031.1066.010 | 7 | 130 | 2,3 | 82,56 | 112 | 10 x 8 | 70 | 9 | - | - | - | 1631.3066.921 | 1631.1066.940 |

| Gelenkwelle mit Längenausgleich<br>Propshaft with slip<br>Transmission coulissante<br>Albero cardanico con scorrevole<br>Transmisión con compensación | Baureihe<br>Series<br>Séries<br>Serie<br>Serie | Drehmoment<br>Torque<br>Couple<br>Coppia<br>Par | |
|---|---|---|---|
| | | $M_K$ [Nm] | $M_{FG}$ [Nm] |
| | 066 | 5000 | 6500 |

| Register<br>Register<br>Registre<br>Registro<br>Indice | Seite<br>Page<br>Côté<br>Pagina<br>Página | Datum<br>Date<br>Date<br>Data<br>Fecha | Gebrüder Kempf GmbH<br>Moorstr. 4<br>36129 Gersfeld<br>Tel: +49/6654/9611-0<br>Fax: +49/6654/9611-44<br>www.kempf-gelenkwellen.de<br>info@kempf-gelenkwellen.de |
|---|---|---|---|
| A | 3 | 02/15 | |

Gelenkwelle mit Längenausgleich / Propshaft with slip / Transmission coulissante / Albero cardanico con scorrevole / Transmisión con compensación

| Nummer<br>Number<br>Numéro<br>Numero<br>Número | Hauptdaten<br>Main datas<br>Principales informations<br>Dati principali<br>Datos principales | | | | | | | Flanschdaten<br>Flange datas<br>Caractéristiques des brides<br>Caratteristica flangia<br>Caracteristicas bridas | | | | | | | | | | | | Konstruktionsverweise<br>Construction reference<br>Référence constructeur<br>Riferimento costruttore<br>Referencia del fabricante | |
|---|---|---|---|---|---|---|---|---|---|---|---|---|---|---|---|---|---|---|---|---|---|
| | β | K | X | $L_{Zmin}$ | $L_V$ | R x s | $d_B$ x m DIN 5480 | Flanschmitnehmer<br>Flange yoke<br>Machoire à bride<br>Flangia<br>Brida | Form<br>Figure<br>Figure<br>Forma<br>Figura | A | B | C | D | d x n | E | G | M x N | $D_S$ | $d_S$ x $n_S$ | Keilwellengelenk<br>Slip joint<br>Joint coulissante<br>Giunto scorrevole<br>Junta corredera | Schweißzapfengelenk<br>Fixed joint<br>Joint fixe<br>Giunto rigido<br>Junta fija |
| | ∠ ° | mm | mm | mm | mm | mm | mm | | | mm | mm | mm | mm | mm | mm | mm | mm | mm | mm | | |
| 1282.3066. —— | 25° | 125 | 515 | 535 | 100 | 90 x 3 | 55 x 2,5 | 1280.1066.010 | 10 | 120 | - | KV 70° | 100 | 11 x 4 | 70 | 15 | - | - | - | 1282.3066.922 | 1282.1066.942 |

| Gelenkwelle mit Längenausgleich<br>Propshaft with slip<br>Transmission coulissante<br>Albero cardanico con scorrevole<br>Transmisión con compensación | Baureihe<br>Series<br>Séries<br>Serie<br>Serie | Drehmoment<br>Torque<br>Couple<br>Coppia<br>Par | |
|---|---|---|---|
| | | $M_K$ [Nm] | $M_{FG}$ [Nm] |
| | 066 | 5000 | 6500 |

| Register<br>Register<br>Registre<br>Registro<br>Indice | Seite<br>Page<br>Côté<br>Pagina<br>Página | Datum<br>Date<br>Date<br>Data<br>Fecha | Gebrüder Kempf GmbH<br>Moorstr. 4<br>36129 Gersfeld<br>Tel: +49/6654/9611-0<br>Fax: +49/6654/9611-44 |
|---|---|---|---|
| A | 3 | 02/05 | |

Gelenkwelle mit Längenausgleich / Propshaft with slip / Transmission coulissante / Albero cardanico con scorrevole / Transmisión con compensación

| Nummer<br>Number<br>Numéro<br>Numero<br>Número | Hauptdaten<br>Main datas<br>Principales informations<br>Dati principali<br>Datos principales | | | | | | | Flanschdaten<br>Flange datas<br>Caractéristiques des brides<br>Caratteristica flangia<br>Caracteristicas bridas | | | | | | | | | | | | Konstruktionsverweise<br>Construction reference<br>Référence constructeur<br>Riferimento costruttore<br>Referencia del fabricante | |
|---|---|---|---|---|---|---|---|---|---|---|---|---|---|---|---|---|---|---|---|---|---|
| | β | K | X | $L_{Zmin}$ | $L_V$ | R x s | $d_B$ x m DIN 5480 | Flanschmitnehmer<br>Flange yoke<br>Machoire à bride<br>Flangia<br>Brida | Form<br>Figure<br>Figure<br>Forma<br>Figura | A | B | C | D | d x n | E | G | M x N | $D_S$ | $d_S$ x $n_S$ | Keilwellengelenk<br>Slip joint<br>Joint coulissante<br>Giunto scorrevole<br>Junta corredera | Schweißzapfengelenk<br>Fixed joint<br>Joint fixe<br>Giunto rigido<br>Junta fija |
| | ∠ ° | mm | mm | mm | mm | mm | mm | | | mm | mm | mm | mm | mm | mm | mm | mm | mm | mm | | |
| 1016.3073.–––– | 20 | 148 | 572 | 595 | 100 | 92 x 5 | 65 x 2,5 | 1016.1076.012 | 3 | 180 | 3 | 110 | 155,52 | 14 x 8 | 72 | 12 | - | - | - | 1016.3073.921 | 1016.1073.940 |
| 1031.3073.–––– | 25 | 148 | 578 | 600 | 100 | 92 x 5 | 65 x 2,5 | 1031.1073.010 | 3 | 150 | 3,5 | 90 | 130 | 12 x 8 | 75 | 12 | - | - | - | 1031.3073.921 | 1031.1073.940 |
| 1045.3073.–––– | 20 | 148 | 572 | 595 | 100 | 92 x 5 | 65 x 2,5 | 1045.1076.013 | 7 | 174,6 | 1,6 | 168,23 | 155,52 | 10 x 8 | 72 | 9,5 | - | - | - | 1045.3073.921 | 1045.1073.940 |
| 1045.4073.–––– | 20 | 148 | 572 | 595 | 100 | 92 x 5 | 65 x 2,5 | 1045.2076.010 | 7 | 174,6 | 1,6 | 168,23 | 155,52 | 9,5 x 8 | 72 | 9,5 | - | - | - | 1045.4073.921 | 1045.2073.940 |
| 1231.3073.–––– | 35 | 148 | 627 | 650 | 145 | 92 x 5 | 65 x 2,5 | 1231.1073.010 | 3 | 150 | 3,5 | 90 | 130 | 12 x 8 | 90 | 12 | - | - | - | 1231.3073.921 | 1231.1073.940 |
| 1280.3073.–––– | 25 | 148 | 578 | 600 | 100 | 92 x 5 | 65 x 2,5 | 1280.1073.010 | 10 | 154 | - | KV 70° | 130 | 13 x 4 | 75 | 16 | - | - | - | 1280.3073.921 | 1280.1073.940 |
| 1431.3073.–––– | 25 | 148 | 578 | 600 | 100 | 92 x 5 | 65 x 2,5 | 1431.1073.010 | 3 | 150 | 3,5 | 90 | 130 | 10 x 8 | 75 | 12 | - | - | - | 1431.3073.921 | 1431.1073.940 |
| 1631.3073.–––– | 25 | 148 | 578 | 600 | 100 | 130 x 5 | 65 x 2,5 | 1031.1073.010 | 3 | 150 | 3,5 | 90 | 130 | 12 x 8 | 75 | 12 | - | - | - | 1631.3073.921 | 1631.1073.940 |

| Gelenkwelle mit Längenausgleich<br>Propshaft with slip<br>Transmission coulissante<br>Albero cardanico con scorrevole<br>Transmisión con compensación | Baureihe<br>Series<br>Séries<br>Serie<br>Serie | Drehmoment<br>Torque<br>Couple<br>Coppia<br>Par | |
|---|---|---|---|
| | | $M_K$ [Nm] | $M_{FG}$ [Nm] |
| | 073 | 8500 | 11000 |

| Register<br>Register<br>Registre<br>Registro<br>Indice | Seite<br>Page<br>Côté<br>Pagina<br>Página | Datum<br>Date<br>Date<br>Data<br>Fecha | Gebrüder Kempf GmbH<br>Moorstr. 4<br>36129 Gersfeld<br>Tel: +49/6654/9611-0<br>Fax: +49/6654/9611-44<br>www.kempf-gelenkwellen.de<br>info@kempf-gelenkwellen.de |
|---|---|---|---|
| A | 4 | 02/15 | |

Gelenkwelle mit Längenausgleich / Propshaft with slip / Transmission coulissante / Albero cardanico con scorrevole / Transmisión con compensación

| Nummer<br>Number<br>Numéro<br>Numero<br>Número | Hauptdaten<br>Main datas<br>Principales informations<br>Dati principali<br>Datos principales | | | | | | | Flanschdaten<br>Flange datas<br>Caractéristiques des brides<br>Caratteristica flangia<br>Caracteristicas bridas | | | | | | | | | | | | Konstruktionsverweise<br>Construction reference<br>Référence constructeur<br>Riferimento costruttore<br>Referencia del fabricante | |
|---|---|---|---|---|---|---|---|---|---|---|---|---|---|---|---|---|---|---|---|---|---|
| | β | K | X | $L_{Zmin}$ | $L_V$ | R x s | $d_B$ x m DIN 5480 | Flanschmitnehmer<br>Flange yoke<br>Machoire à bride<br>Flangia<br>Brida | Form<br>Figure<br>Figure<br>Forma<br>Figura | A | B | C | D | d x n | E | G | M x N | $D_S$ | $d_S$ x $n_S$ | Keilwellengelenk<br>Slip joint<br>Joint coulissante<br>Giunto scorrevole<br>Junta corredera | Schweißzapfengelenk<br>Fixed joint<br>Joint fixe<br>Giunto rigido<br>Junta fija |
| | ∠ ° | mm | mm | mm | mm | mm | mm | | | mm | mm | mm | mm | mm | mm | mm | mm | mm | mm | | |
| 1288.3073. —— | 25 | 148 | 578 | 600 | 100 | 92 x 5 | 65 x 2,5 | 1280.1073.010 | 10 | 154 | - | KV 70° | 130 | 13 x 4 | 75 | 16 | - | - | - | 1288.3073.921 | 1288.1073.940 |
| 1388.3073. —— | 38 | 148 | 668 | 627 | 170 | 92 x 5 | 65 x 2,5 | 1380.1073.010 | 10 | 154 | - | KV 70° | 130 | 13 x 4 | 90 | 16 | - | - | - | 1388.3073.921 | 1388.1073.940 |
| 1688.3073. —— | 25 | 148 | 578 | 600 | 100 | 130 x 5 | 65 x 2,5 | 1280.1073.010 | 10 | 154 | - | KV 70° | 130 | 13 x 4 | 75 | 16 | - | - | - | 1688.3073.921 | 1688.1073.940 |

| Gelenkwelle mit Längenausgleich<br>Propshaft with slip<br>Transmission coulissante<br>Albero cardanico con scorrevole<br>Transmisión con compensación | Baureihe<br>Series<br>Séries<br>Serie<br>Serie | Drehmoment<br>Torque<br>Couple<br>Coppia<br>Par | |
|---|---|---|---|
| | | $M_K$ [Nm] | $M_{FG}$ [Nm] |
| | 073 | 8500 | 11000 |

| Register<br>Register<br>Registre<br>Registro<br>Indice | Seite<br>Page<br>Côté<br>Pagina<br>Página | Datum<br>Date<br>Date<br>Data<br>Fecha | Gebrüder Kempf GmbH<br>Moorstr. 4<br>36129 Gersfeld<br>Tel: +49/6654/9611-0<br>Fax: +49/6654/9611-44 |
|---|---|---|---|
| A | 4 | 05/00 | |

Gelenkwelle mit Längenausgleich / Propshaft with slip / Transmission coulissante / Albero cardanico con scorrevole / Transmisión con compensación

| Nummer<br>Number<br>Numéro<br>Numero<br>Número | Hauptdaten<br>Main datas<br>Principales informations<br>Dati principali<br>Datos principales | | | | | | | Flanschdaten<br>Flange datas<br>Caractéristiques des brides<br>Caratteristica flangia<br>Caracteristicas bridas | | | | | | | | | | | Konstruktionsverweise<br>Construction reference<br>Référence constructeur<br>Riferimento costruttore<br>Referencia del fabricante | |
|---|---|---|---|---|---|---|---|---|---|---|---|---|---|---|---|---|---|---|---|---|
| | β | K | X | $L_{Zmin}$ | $L_V$ | R x s | $d_B$ x m DIN 5480 | Flanschmitnehmer<br>Flange yoke<br>Machoire à bride<br>Flangia<br>Brida | Form<br>Figure<br>Figure<br>Forma<br>Figura | A | B | C | D | d x n | E | G | M x N | $D_S$ | $d_S$ x $n_S$ | Keilwellengelenk<br>Slip joint<br>Joint coulissante<br>Giunto scorrevole<br>Junta corredera | Schweißzapfengelenk<br>Fixed joint<br>Joint fixe<br>Giunto rigido<br>Junta fija |
| | ∠ ° | mm | mm | mm | mm | mm | mm | | | mm | mm | mm | mm | mm | mm | mm | mm | mm | mm | |
| 1045.3075.–––– | 25 | 159 | 659 | 680 | 150 | 100 x 5 | 72 x 2,5 | 1145.1075.010 | 7 | 180 | 1,6 | 168,23 | 155,52 | 10 x 8 | 85 | 9,5 | - | - | - | 1045.3075.921 | 1045.1075.940 |
| 1045.4075.–––– | 25 | 159 | 659 | 680 | 150 | 100 x 5 | 72 x 2,5 | 1145.2075.010 | 7 | 180 | 1,6 | 168,23 | 155,52 | 9,5 x 8 | 85 | 9,5 | - | - | - | 1045.4075.921 | 1045.2075.940 |
| 1047.3075.–––– | 35 | 159 | 683 | 705 | 150 | 100 x 5 | 72 x 2,5 | 1147.1075.010 | 7 | 180 | 1,6 | 168,23 | 155,52 | 10 x 8 | 97 | 9,5 | - | - | - | 1047.3075.921 | 1047.1075.940 |
| 1230.3075.–––– | 35 | 159 | 683 | 705 | 150 | 100 x 5 | 72 x 2,5 | 1231.1075.011 | 3 | 165 | 3,5 | 95 | 140 | 14 x 8 | 97 | 14 | - | - | - | 1230.3075.921 | 1230.1075.940 |
| 1231.3075.–––– | 35 | 159 | 683 | 705 | 150 | 100 x 5 | 72 x 2,5 | 1231.1075.010 | 3 | 165 | 3,5 | 95 | 140 | 16 x 8 | 97 | 14 | - | - | - | 1231.3075.921 | 1231.1075.940 |
| 1280.3075.–––– | 35 | 159 | 683 | 705 | 150 | 100 x 5 | 72 x 2,5 | 1280.1075.010 | 10 | 165 | - | KV 70° | 140 | 13 x 4 | 97 | 16 | - | - | - | 1280.3075.921 | 1280.1075.940 |
| 1420.3075.–––– | 35 | 159 | 683 | 705 | 150 | 100 x 5 | 72 x 2,5 | 1239.1075.014 | 3 | 180 | 3,5 | 110 | 155,52 | 12 x 8 | 97 | 14 | - | - | - | 1420.3075.921 | 1420.1075.940 |
| 1421.3075.–––– | 35 | 159 | 683 | 705 | 150 | 100 x 5 | 72 x 2,5 | 1239.1075.012 | 3 | 180 | 3,5 | 110 | 155,52 | 14 x 8 | 97 | 14 | - | - | - | 1421.3075.921 | 1421.1075.940 |
| 1422.3075.–––– | 35 | 159 | 683 | 705 | 150 | 100 x 5 | 72 x 2,5 | 1239.1075.011 | 3 | 180 | 3,5 | 110 | 155,52 | 16 x 8 | 97 | 14 | - | - | - | 1422.3075.921 | 1422.1075.940 |
| 1423.3075.–––– | 35 | 159 | 683 | 705 | 150 | 100 x 5 | 72 x 2,5 | 1239.1075.010 | 4 | 180 | 3,5 | 110 | 155,52 | 16 x 10 | 97 | 14 | - | - | - | 1423.3075.921 | 1423.1075.940 |
| 1427.3075.–––– | 35 | 159 | 683 | 705 | 150 | 100 x 5 | 72 x 2,5 | 1239.1075.013 | 4 | 180 | 3,5 | 110 | 155,52 | 14 x 10 | 97 | 14 | - | - | - | 1427.3075.921 | 1427.1075.940 |
| 1480.3075.–––– | 25 | 159 | 659 | 680 | 150 | 100 x 5 | 72 x 2,5 | 1480.1075.010 | 10 | 154 | - | KV 70° | 130 | 13 x 4 | 85 | 16 | - | - | - | 1480.3075.921 | 1480.1075.940 |
| 1520.3075.–––– | 25 | 159 | 659 | 680 | 150 | 100 x 5 | 72 x 2,5 | 1531.1075.018 | 3 | 180 | 3,5 | 110 | 155,52 | 12 x 8 | 85 | 14 | - | - | - | 1520.3075.921 | 1520.1075.940 |
| 1521.3075.–––– | 25 | 159 | 659 | 680 | 150 | 100 x 5 | 72 x 2,5 | 1531.1075.013 | 3 | 180 | 3,5 | 110 | 155,52 | 14 x 8 | 85 | 14 | - | - | - | 1521.3075.921 | 1521.1075.940 |
| 1522.3075.–––– | 25 | 159 | 659 | 680 | 150 | 100 x 5 | 72 x 2,5 | 1531.1075.016 | 3 | 180 | 3,5 | 110 | 155,52 | 16 x 8 | 85 | 14 | - | - | - | 1522.3075.921 | 1522.1075.940 |
| 1523.3075.–––– | 25 | 159 | 659 | 680 | 150 | 100 x 5 | 72 x 2,5 | 1531.1075.012 | 4 | 180 | 3,5 | 110 | 155,52 | 16 x 10 | 85 | 14 | - | - | - | 1523.3075.921 | 1523.1075.940 |
| 1527.3075.–––– | 25 | 159 | 659 | 680 | 150 | 100 x 5 | 72 x 2,5 | 1531.1075.017 | 4 | 180 | 3,5 | 110 | 155,52 | 14 x 10 | 85 | 14 | - | - | - | 1527.3075.921 | 1527.1075.940 |
| 1530.3075.–––– | 25 | 159 | 659 | 680 | 150 | 100 x 5 | 72 x 2,5 | 1531.1075.011 | 3 | 165 | 3,5 | 95 | 140 | 14 x 8 | 85 | 14 | - | - | - | 1530.3075.921 | 1530.1075.940 |
| 1531.3075.–––– | 25 | 159 | 659 | 680 | 150 | 100 x 5 | 72 x 2,5 | 1531.1075.010 | 3 | 165 | 3,5 | 95 | 140 | 16 x 8 | 85 | 14 | - | - | - | 1531.3075.921 | 1531.1075.940 |
| 1547.3075.–––– | 25 | 159 | 659 | 680 | 150 | 100 x 5 | 72 x 2,5 | 1445.1075.010 | 7 | 203,2 | 1,8 | 196,8 | 184,15 | 10 x 8 | 85 | 12 | - | - | - | 1547.3075.921 | 1547.1075.940 |
| 1556.3075.–––– | 25 | 159 | 659 | 680 | 150 | 100 x 5 | 72 x 2,5 | 1545.1075.010 | 9 | 203,2 | 1,8 | 196,8 | 184,15 | 12 x 12 | 85 | 12 | - | - | - | 1556.3075.921 | 1556.1075.940 |
| 1556.4075.–––– | 20 | 159 | 659 | 680 | 150 | 100 x 5 | 72 x 2,5 | 1545.2075.010 | 9 | 203,2 | 1,8 | 196,8 | 184,15 | 11,1 x 12 | 85 | 12 | - | - | - | 1556.4075.921 | 1556.2075.940 |
| 1558.3075.–––– | 20 | 159 | 659 | 680 | 150 | 100 x 5 | 72 x 2,5 | 1545.1075.011 | 9 | 203,2 | 1,8 | 196,8 | 184,15 | 10 x 12 | 85 | 12 | - | - | - | 1558.3075.921 | 1558.1075.940 |
| 1780.3075.–––– | 35 | 159 | 669 | 690 | 150 | 100 x 5 | 72 x 2,5 | 1580.1075.010 | 10 | 180 | - | KV 70° | 150 | 15 x 4 | 90 | 18 | - | - | - | 1780.3075.921 | 1780.1075.940 |

| Gelenkwelle mit Längenausgleich<br>Propshaft with slip<br>Transmission coulissante<br>Albero cardanico con scorrevole<br>Transmisión con compensación | Baureihe<br>Series<br>Séries<br>Serie<br>Serie | Drehmoment<br>Torque<br>Couple<br>Coppia<br>Par | |
|---|---|---|---|
| | | $M_K$ [Nm] | $M_{FG}$ [Nm] |
| | 075 | 12000 | 15500 |

| Register<br>Register<br>Registre<br>Registro<br>Indice | Seite<br>Page<br>Côté<br>Pagina<br>Página | Datum<br>Date<br>Date<br>Data<br>Fecha | Gebrüder Kempf GmbH<br>Moorstr. 4<br>36129 Gersfeld<br>Tel: +49/6654/9611-0<br>Fax: +49/6654/9611-44 |
|---|---|---|---|
| A | 5 | 02/05 | |

Gelenkwelle mit Längenausgleich / Propshaft with slip / Transmission coulissante / Albero cardanico con scorrevole / Transmisión con compensación

| Nummer<br>Number<br>Numéro<br>Numero<br>Número | Hauptdaten<br>Main datas<br>Principales informations<br>Dati principali<br>Datos principales | | | | | | | Flanschdaten<br>Flange datas<br>Caractéristiques des brides<br>Caratteristica flangia<br>Caracteristicas bridas | | | | | | | | | | | | Konstruktionsverweise<br>Construction reference<br>Référence constructeur<br>Riferimento costruttore<br>Referencia del fabricante | |
|---|---|---|---|---|---|---|---|---|---|---|---|---|---|---|---|---|---|---|---|---|---|
| | β | K | X | $L_{Zmin}$ | $L_V$ | R x s | $d_B$ x m DIN 5480 | Flanschmitnehmer<br>Flange yoke<br>Machoire à bride<br>Flangia<br>Brida | Form<br>Figure<br>Figure<br>Forma<br>Figura | A | B | C | D | d x n | E | G | M x N | $D_S$ | $d_S$ x $n_S$ | Keilwellengelenk<br>Slip joint<br>Joint coulissante<br>Giunto scorrevole<br>Junta corredera | Schweißzapfengelenk<br>Fixed joint<br>Joint fixe<br>Giunto rigido<br>Junta fija |
| | ∠ ° | mm | mm | mm | mm | mm | mm | | | mm | mm | mm | mm | mm | mm | mm | mm | mm | mm | | |
| 1283.3075. —— | 36 | 159 | 683 | 705 | 150 | 100 x 5 | 72 x 2,5 | 1280.1075.010 | 10 | 165 | - | KV 70° | 140 | 13 x 4 | 97 | 16 | - | - | - | 1283.3075.921 | 1283.1075.940 |
| 1483.3075. —— | 25 | 159 | 659 | 680 | 150 | 100 x 5 | 72 x 2,5 | 1480.1075.010 | 10 | 154 | - | KV 70° | 130 | 13 x 4 | 85 | 16 | - | - | - | 1483.3075.921 | 1483.1075.940 |
| 1783.3075. —— | 35 | 159 | 669 | 690 | 150 | 100 x 5 | 72 x 2,5 | 1580.1075.010 | 10 | 180 | - | KV 70° | 150 | 15 x 4 | 90 | 18 | - | - | - | 1783.3075.921 | 1783.1075.940 |

| Gelenkwelle mit Längenausgleich<br>Propshaft with slip<br>Transmission coulissante<br>Albero cardanico con scorrevole<br>Transmisión con compensación | Baureihe<br>Series<br>Séries<br>Serie<br>Serie | Drehmoment<br>Torque<br>Couple<br>Coppia<br>Par | |
|---|---|---|---|
| | | $M_K$ [Nm] | $M_{FG}$ [Nm] |
| | 075 | 12000 | 15500 |

| Register<br>Register<br>Registre<br>Registro<br>Indice | Seite<br>Page<br>Côté<br>Pagina<br>Página | Datum<br>Date<br>Date<br>Data<br>Fecha | Gebrüder Kempf GmbH<br>Moorstr. 4<br>36129 Gersfeld<br>Tel: +49/6654/9611-0<br>Fax: +49/6654/9611-44 |
|---|---|---|---|
| A | 5 | 05/00 | |

Gelenkwelle mit Längenausgleich / Propshaft with slip / Transmission coulissante / Albero cardanico con scorrevole / Transmisión con compensación

| Nummer<br>Number<br>Numéro<br>Numero<br>Número | Hauptdaten<br>Main datas<br>Principales informations<br>Dati principali<br>Datos principales | | | | | | | Flanschdaten<br>Flange datas<br>Caractéristiques des brides<br>Caratteristica flangia<br>Caracteristicas bridas | | | | | | | | | | | | Konstruktionsverweise<br>Construction reference<br>Référence constructeur<br>Riferimento costruttore<br>Referencia del fabricante | |
|---|---|---|---|---|---|---|---|---|---|---|---|---|---|---|---|---|---|---|---|---|---|
| | β | K | X | $L_{Zmin}$ | $L_V$ | R x s | $d_B$ x m DIN 5480 | Flanschmitnehmer<br>Flange yoke<br>Machoire à bride<br>Flangia<br>Brida | Form<br>Figure<br>Figure<br>Forma<br>Figura | A | B | C | D | d x n | E | G | M x N | $D_S$ | $d_S$ x $n_S$ | Keilwellengelenk<br>Slip joint<br>Joint coulissante<br>Giunto scorrevole<br>Junta corredera | Schweißzapfengelenk<br>Fixed joint<br>Joint fixe<br>Giunto rigido<br>Junta fija |
| | ∠ ° | mm | mm | mm | mm | mm | mm | | | mm | mm | mm | mm | mm | mm | mm | mm | mm | mm | | |
| 1000.3096.–––– | 25 | 178 | 711 | 735 | 160 | 110 x 6 | 80 x 2,5 | 1000.1096.010 | 4 | 180 | 3,5 | 110 | 155,52 | 16 x 10 | 95 | 14 | - | - | - | 1000.3096.921 | 1000.1096.940 |
| 1016.3096.–––– | 25 | 178 | 705 | 730 | 160 | 110 x 6 | 80 x 2,5 | 1016.1093.010 | 3 | 225 | 5 | 140 | 196 | 16 x 8 | 92 | 15 | - | - | - | 1016.3096.921 | 1016.1096.940 |
| 1045.3096.–––– | 25 | 178 | 705 | 730 | 160 | 110 x 6 | 80 x 2,5 | 1047.1093.010 | 9 | 203,2 | 1,8 | 196,8 | 184,12 | 12 x 12 | 92 | 12 | - | - | - | 1045.3096.921 | 1045.1096.940 |
| 1045.4096.–––– | 25 | 178 | 705 | 730 | 160 | 110 x 6 | 80 x 2,5 | 1047.2093.010 | 9 | 203,2 | 1,8 | 196,8 | 184,12 | 11,1 x 12 | 92 | 12 | - | - | - | 1045.4096.921 | 1045.2096.940 |
| 1157.4096.–––– | 25 | 178 | 711 | 735 | 160 | 110 x 6 | 80 x 2,5 | 1056.2096.014 | 8 | 242 | 2,4 | 177,8 | 209,55 | 15,9 x 8 | 95 | 14 | - | - | - | 1157.4096.921 | 1157.2096.940 |
| 1280.3096.–––– | 25 | 178 | 711 | 735 | 160 | 110 x 6 | 80 x 2,5 | 1280.1096.010 | 10 | 180 | - | KV 70° | 150 | 15 x 4 | 95 | 18 | - | - | - | 1280.3096.921 | 1280.1096.940 |
| 1400.3096.–––– | 25 | 178 | 711 | 735 | 160 | 110 x 6 | 80 x 2,5 | 1400.1096.010 | 3 | 180 | 3,5 | 110 | 155,52 | 14 x 8 | 95 | 14 | - | - | - | 1400.3096.921 | 1400.1096.940 |
| 1600.3096.–––– | 25 | 178 | 698 | 725 | 160 | 140 x 5 | 80 x 2,5 | 1000.1096.010 | 4 | 180 | 3,5 | 110 | 155,52 | 16 x 10 | 95 | 14 | - | - | - | 1600.3096.921 | 1600.1096.940 |
| 1616.3096.–––– | 25 | 178 | 692 | 720 | 160 | 140 x 5 | 80 x 2,5 | 1016.1093.010 | 3 | 225 | 5 | 140 | 196 | 16 x 8 | 92 | 15 | - | - | - | 1623.3096.921 | 1616.1096.940 |
| 1680.3096.–––– | 25 | 178 | 698 | 725 | 160 | 140 x 5 | 80 x 2,5 | 1280.1096.010 | 10 | 180 | - | KV 70° | 150 | 15 x 4 | 95 | 18 | - | - | - | 1680.3096.921 | 1680.1096.940 |

| Gelenkwelle mit Längenausgleich<br>Propshaft with slip<br>Transmission coulissante<br>Albero cardanico con scorrevole<br>Transmisión con compensación | Baureihe<br>Series<br>Séries<br>Serie<br>Serie | Drehmoment<br>Torque<br>Couple<br>Coppia<br>Par | |
|---|---|---|---|
| | | $M_K$ [Nm] | $M_{FG}$ [Nm] |
| | 096 | 17000 | 23000 |

| Register<br>Register<br>Registre<br>Registro<br>Indice | Seite<br>Page<br>Côté<br>Pagina<br>Página | Datum<br>Date<br>Date<br>Data<br>Fecha | Gebrüder Kempf GmbH<br>Moorstr. 4<br>36129 Gersfeld<br>Tel: +49/6654/9611-0<br>Fax: +49/6654/9611-44<br>www.kempf-gelenkwellen.de<br>info@kempf-gelenkwellen.de |
|---|---|---|---|
| A | 6 | 02/15 | |

Gelenkwelle mit Längenausgleich / Propshaft with slip / Transmission coulissante / Albero cardanico con scorrevole / Transmisión con compensación

| Nummer<br>Number<br>Numéro<br>Numero<br>Número | Hauptdaten<br>Main datas<br>Principales informations<br>Dati principali<br>Datos principales | | | | | | | Flanschdaten<br>Flange datas<br>Caractéristiques des brides<br>Caratteristica flangia<br>Caracteristicas bridas | | | | | | | | | | | | Konstruktionsverweise<br>Construction reference<br>Référence constructeur<br>Riferimento costruttore<br>Referencia del fabricante | |
|---|---|---|---|---|---|---|---|---|---|---|---|---|---|---|---|---|---|---|---|---|---|
| | β | K | X | $L_{Zmin}$ | $L_V$ | R x s | $d_B$ x m DIN 5480 | Flanschmitnehmer<br>Flange yoke<br>Machoire à bride<br>Flangia<br>Brida | Form<br>Figure<br>Figure<br>Forma<br>Figura | A | B | C | D | d x n | E | G | M x N | $D_S$ | $d_S$ x $n_S$ | Keilwellengelenk<br>Slip joint<br>Joint coulissante<br>Giunto scorrevole<br>Junta corredera | Schweißzapfengelenk<br>Fixed joint<br>Joint fixe<br>Giunto rigido<br>Junta fija |
| | ∠ ° | mm | mm | mm | mm | mm | mm | | | mm | mm | mm | mm | mm | mm | mm | mm | mm | mm | | |
| 1008.3096.–– | 25 | 178 | 711 | 735 | 160 | 110 x 6 | 80 x 2,5 | 1000.1096.010 | 4 | 180 | 3,5 | 110 | 155,52 | 16 x 10 | 95 | 14 | - | - | - | 1008.3096.921 | 1008.1096.940 |
| 1145.4096.–– | 25 | 178 | 705 | 730 | 160 | 110 x 6 | 80 x 2,5 | 1047.2093.010 | 9 | 203,2 | 1,8 | 196,8 | 184,12 | 11,1 x 12 | 92 | 12 | - | - | - | 1145.4096.921 | 1145.2096.940 |
| 1202.3096. –– | 25 | 178 | 711 | 735 | 160 | 110 x 6 | 80 x 2,5 | 1400.1096.010 | 3 | 180 | 3,5 | 110 | 155,52 | 14 x 8 | 95 | 14 | - | - | - | 1202.3096.921 | 1202.1096.940 |
| 1282.3096.–– | 25 | 178 | 711 | 735 | 160 | 110 x 6 | 80 x 2,5 | 1280.1096.010 | 10 | 180 | - | KV 70° | 150 | 15 x 4 | 95 | 18 | - | - | - | 1282.3096.921 | 1282.1096.940 |
| 1682.3096.–– | 25 | 178 | 698 | 735 | 160 | 140 x 5 | 80 x 2,5 | 1280.1096.010 | 10 | 180 | - | KV 70° | 150 | 15 x 4 | 95 | 18 | - | - | - | 1682.3096.921 | 1682.1096.940 |

| Gelenkwelle mit Längenausgleich<br>Propshaft with slip<br>Transmission coulissante<br>Albero cardanico con scorrevole<br>Transmisión con compensación | Baureihe<br>Series<br>Séries<br>Serie<br>Serie | Drehmoment<br>Torque<br>Couple<br>Coppia<br>Par<br>$M_K$ [Nm] | <br><br><br><br><br>$M_{FG}$ [Nm] |
|---|---|---|---|
| | 096 | 17000 | 23000 |

| Register<br>Register<br>Registre<br>Registro<br>Indice | Seite<br>Page<br>Côté<br>Pagina<br>Página | Datum<br>Date<br>Date<br>Data<br>Fecha | Gebrüder Kempf GmbH<br>Moorstr. 4<br>36129 Gersfeld<br>Tel: +49/6654/9611-0<br>Fax: +49/6654/9611-44 |
|---|---|---|---|
| A | 6 | 05/00 | |

Gelenkwelle mit Längenausgleich / Propshaft with slip / Transmission coulissante / Albero cardanico con scorrevole / Transmisión con compensación

| Nummer<br>Number<br>Numéro<br>Numero<br>Número | Hauptdaten<br>Main datas<br>Principales informations<br>Dati principali<br>Datos principales | | | | | | | Flanschdaten<br>Flange datas<br>Caractéristiques des brides<br>Caratteristica flangia<br>Caracteristicas bridas | | | | | | | | | | | | Konstruktionsverweise<br>Construction reference<br>Référence constructeur<br>Riferimento costruttore<br>Referencia del fabricante | |
|---|---|---|---|---|---|---|---|---|---|---|---|---|---|---|---|---|---|---|---|---|---|
| | β | K | X | $L_{Zmin}$ | $L_V$ | R x s | $d_B$ x m DIN 5480 | Flanschmitnehmer<br>Flange yoke<br>Machoire à bride<br>Flangia<br>Brida | Form<br>Figure<br>Figure<br>Forma<br>Figura | A | B | C | D | d x n | E | G | M x N | $D_S$ | $d_S$ x $n_S$ | Keilwellengelenk<br>Slip joint<br>Joint coulissante<br>Giunto scorrevole<br>Junta corredera | Schweißzapfengelenk<br>Fixed joint<br>Joint fixe<br>Giunto rigido<br>Junta fija |
| | ∠ ° | mm | mm | mm | mm | mm | mm | | | mm | mm | mm | mm | mm | mm | mm | mm | mm | mm | | |
| 1280.3098.–––– | 22 | 178 | 745 | 775 | 160 | 140 x 5 | 80 x 2,5 | 1280.1098.010 | 10 | 180 | - | KV 70° | 150 | 15 x 4 | 100 | 18 | - | - | - | 1280.3098.921 | 1280.1098.940 |
| 1000.3098.–––– | 22 | 178 | 785 | 815 | 160 | 140 x 5 | 80 x 2,5 | 1000.1098.010 | 4 | 180 | 3,5 | 110 | 155,5 | 16 x 10 | 120 | 16 | - | - | - | 1000.3098.921 | 1000.1098.940 |

| Gelenkwelle mit Längenausgleich<br>Propshaft with slip<br>Transmission coulissante<br>Albero cardanico con scorrevole<br>Transmisión con compensación | Baureihe<br>Series<br>Séries<br>Serie<br>Serie | Drehmoment<br>Torque<br>Couple<br>Coppia<br>Par | |
|---|---|---|---|
| | | $M_K$ [Nm] | $M_{FG}$ [Nm] |
| | 098 | 22000 | 29000 |

| Register<br>Register<br>Registre<br>Registro<br>Indice | Seite<br>Page<br>Côté<br>Pagina<br>Página | Datum<br>Date<br>Date<br>Data<br>Fecha | Gebrüder Kempf GmbH<br>Moorstr. 4<br>36129 Gersfeld<br>Tel: +49/6654/9611-0<br>Fax: +49/6654/9611-44 |
|---|---|---|---|
| A | 7 | 03/11 | |

Gelenkwelle mit Längenausgleich / Propshaft with slip / Transmission coulissante / Albero cardanico con scorrevole / Transmisión con compensación

| Nummer<br>Number<br>Numéro<br>Numero<br>Número | Hauptdaten<br>Main datas<br>Principales informations<br>Dati principali<br>Datos principales | | | | | | | Flanschdaten<br>Flange datas<br>Caractéristiques des brides<br>Caratteristica flangia<br>Caracteristicas bridas | | | | | | | | | | | | Konstruktionsverweise<br>Construction reference<br>Référence constructeur<br>Riferimento costruttore<br>Referencia del fabricante | |
|---|---|---|---|---|---|---|---|---|---|---|---|---|---|---|---|---|---|---|---|---|---|
| | β | K | X | $L_{Zmin}$ | $L_V$ | R x s | $d_B$ x m DIN 5480 | Flanschmitnehmer<br>Flange yoke<br>Machoire à bride<br>Flangia<br>Brida | Form<br>Figure<br>Figure<br>Forma<br>Figura | A | B | C | D | d x n | E | G | M x N | $D_S$ | $d_S$ x $n_S$ | Keilwellengelenk<br>Slip joint<br>Joint coulissante<br>Giunto scorrevole<br>Junta corredera | Schweißzapfengelenk<br>Fixed joint<br>Joint fixe<br>Giunto rigido<br>Junta fija |
| | ∠ ° | mm | mm | mm | mm | mm | mm | | | mm | mm | mm | mm | mm | mm | mm | mm | mm | mm | | |
| 1282.3098.–– | 22 | 178 | 745 | 775 | 160 | 140 x 5 | 80 x 2,5 | 1280.1098.010 | 10 | 180 | - | KV 70° | 150 | 15 x 4 | 100 | 18 | - | - | - | 1282.3098.921 | 1282.1098.940 |
| 1482.3098.–– | 22 | 178 | 664 | 775 | 110 | 110 x 6 | 80 x 2,5 | 1480.1098.010 | 10 | 180 | - | KV 70° | 150 | 15 x 4 | 100 | 18 | - | - | - | 1482.3098.921 | 1482.1098.940 |

| Gelenkwelle mit Längenausgleich<br>Propshaft with slip<br>Transmission coulissante<br>Albero cardanico con scorrevole<br>Transmisión con compensación | Baureihe<br>Series<br>Séries<br>Serie<br>Serie | Drehmoment<br>Torque<br>Couple<br>Coppia<br>Par | |
|---|---|---|---|
| | | $M_K$ [Nm] | $M_{FG}$ [Nm] |
| | 098 | 22000 | 29000 |

| Register<br>Register<br>Registre<br>Registro<br>Indice | Seite<br>Page<br>Côté<br>Pagina<br>Página | Datum<br>Date<br>Date<br>Data<br>Fecha | Gebrüder Kempf GmbH<br>Moorstr. 4<br>36129 Gersfeld<br>Tel: +49/6654/9611-0<br>Fax: +49/6654/9611-44 |
|---|---|---|---|
| A | 7 | 05/00 | |

Gelenkwelle mit Längenausgleich / Propshaft with slip / Transmission coulissante / Albero cardanico con scorrevole / Transmisión con compensación

| Nummer<br>Number<br>Numéro<br>Numero<br>Número | Hauptdaten<br>Main datas<br>Principales informations<br>Dati principali<br>Datos principales | | | | | | | Flanschdaten<br>Flange datas<br>Caractéristiques des brides<br>Caratteristica flangia<br>Caracteristicas bridas | | | | | | | | | | | | Konstruktionsverweise<br>Construction reference<br>Référence constructeur<br>Riferimento costruttore<br>Referencia del fabricante | |
|---|---|---|---|---|---|---|---|---|---|---|---|---|---|---|---|---|---|---|---|---|---|
| | β | K | X | $L_{Zmin}$ | $L_V$ | R x s | $d_B$ x m DIN 5480 | Flanschmitnehmer<br>Flange yoke<br>Machoire à bride<br>Flangia<br>Brida | Form<br>Figure<br>Figure<br>Forma<br>Figura | A | B | C | D | d x n | E | G | M x N | $D_S$ | $d_S$ x $n_S$ | Keilwellengelenk<br>Slip joint<br>Joint coulissante<br>Giunto scorrevole<br>Junta corredera | Schweißzapfengelenk<br>Fixed joint<br>Joint fixe<br>Giunto rigido<br>Junta fija |
| | ∠ ° | mm | mm | mm | mm | mm | mm | | | mm | mm | mm | mm | mm | mm | mm | mm | mm | mm | | |
| 1000.3100.–– | 24 | 198 | 694 | 760 | 110 | 140 x 5 | 90 x 2,5 | 1000.1100.010 | 3 | 225 | 5 | 140 | 196 | 16 x 8 | 105 | 16 | - | - | - | 1000.3100.921 | 1000.1100.940 |
| 1003.3100.–– | 24 | 198 | 798 | 820 | 160 | 140 x 5 | 90 x 2,5 | 1000.1100.010 | 3 | 225 | 5 | 140 | 196 | 16 x 8 | 105 | 16 | - | - | - | 1003.3100.921 | 1000.1100.940 |
| 1016.3100.–– | 24 | 198 | 694 | 760 | 110 | 140 x 5 | 90 x 2,5 | 1016.1100.010 | 3 | 250 | 5 | 140 | 218 | 18 x 8 | 105 | 18 | - | - | - | 1016.3100.921 | 1016.1100.940 |
| 1019.3100.–– | 24 | 198 | 694 | 770 | 110 | 140 x 5 | 90 x 2,5 | 1400.1100.010 | 4 | 180 | 3,5 | 110 | 155,52 | 16 x 10 | 110 | 15 | - | - | - | 1019.3100.921 | 1019.1100.940 |
| 1035.3100.–– | 24 | 198 | 694 | 760 | 110 | 140 x 5 | 90 x 2,5 | 1035.1100.015 | 11 | 225 | 5 | 140 | 196 | 17 x 8 | 105 | 18 | 32 x 9 | - | - | 1035.3100.921 | 1035.1100.940 |
| 1045.3100.–– | 24 | 198 | 694 | 760 | 110 | 140 x 5 | 90 x 2,5 | 1045.1100.010 | 9 | 203,2 | 3 | 196,8 | 184,15 | 12 x 12 | 105 | 14 | - | - | - | 1045.3100.921 | 1045.1100.940 |
| 1045.4100.–– | 24 | 198 | 694 | 760 | 110 | 140 x 5 | 90 x 2,5 | 1045.2100.010 | 9 | 203,2 | 3 | 196,8 | 184,15 | 11,1 x 12 | 105 | 14 | - | - | - | 1045.4100.921 | 1045.2100.940 |
| 1046.3100.–– | 24 | 198 | 694 | 760 | 110 | 140 x 5 | 90 x 2,5 | 1056.1100.014 | 7 | 276 | 2,39 | 222,2 | 247,65 | 16 x 8 | 105 | 14 | - | - | - | 1046.4100.921 | 1046.2100.940 |
| 1050.4100.–– | 24 | 198 | 694 | 760 | 110 | 140 x 5 | 90 x 2,5 | 1056.2100.015 | 8 | 242 | 2,4 | 177,8 | 209,55 | 15,9 x 8 | 105 | 15 | - | - | - | 1050.4100.921 | 1050.2100.940 |
| 1730.3100.–– | 24 | 198 | 694 | 760 | 110 | 140 x 5 | 90 x 2,5 | 1730.1100.010 | 5 | 225 | 5 | 140 | 196 | 16 x 12 | 105 | 16 | - | - | - | 1730.3100.921 | 1730.1100.940 |

| Gelenkwelle mit Längenausgleich<br>Propshaft with slip<br>Transmission coulissante<br>Albero cardanico con scorrevole<br>Transmisión con compensación | Baureihe<br>Series<br>Séries<br>Serie<br>Serie | Drehmoment<br>Torque<br>Couple<br>Coppia<br>Par | |
|---|---|---|---|
| | | $M_K$ [Nm] | $M_{FG}$ [Nm] |
| | 100 | 24000 | 32000 |

| Register<br>Register<br>Registre<br>Registro<br>Indice | Seite<br>Page<br>Côté<br>Pagina<br>Página | Datum<br>Date<br>Date<br>Data<br>Fecha | Gebrüder Kempf GmbH<br>Moorstr. 4<br>36129 Gersfeld<br>Tel: +49/6654/9611-0<br>Fax: +49/6654/9611-44 |
|---|---|---|---|
| A | 8 | 02/05 | |

Gelenkwelle mit Längenausgleich / Propshaft with slip / Transmission coulissante / Albero cardanico con scorrevole / Transmisión con compensación

| Nummer<br>Number<br>Numéro<br>Numero<br>Número | Hauptdaten<br>Main datas<br>Principales informations<br>Dati principali<br>Datos principales | | | | | | | Flanschdaten<br>Flange datas<br>Caractéristiques des brides<br>Caratteristica flangia<br>Caracteristicas bridas | | | | | | | | | | | | Konstruktionsverweise<br>Construction reference<br>Référence constructeur<br>Riferimento costruttore<br>Referencia del fabricante | |
|---|---|---|---|---|---|---|---|---|---|---|---|---|---|---|---|---|---|---|---|---|---|
| | β | K | X | $L_{Zmin}$ | $L_V$ | R x s | $d_B$ x m DIN 5480 | Flanschmitnehmer<br>Flange yoke<br>Machoire à bride<br>Flangia<br>Brida | Form<br>Figure<br>Figure<br>Forma<br>Figura | A | B | C | D | d x n | E | G | M x N | $D_S$ | $d_S$ x $n_S$ | Keilwellengelenk<br>Slip joint<br>Joint coulissante<br>Giunto scorrevole<br>Junta corredera | Schweißzapfengelenk<br>Fixed joint<br>Joint fixe<br>Giunto rigido<br>Junta fija |
| | ∠ ° | mm | mm | mm | mm | mm | mm | | | mm | mm | mm | mm | mm | mm | mm | mm | mm | mm | | |
| 1738.3100.—— | 24 | 198 | 694 | 760 | 140 | 140 x 5 | 90 x 2,5 | 1730.1100.010 | 5 | 225 | 5 | 140 | 196 | 16 x 12 | 105 | 16 | - | - | - | 1738.3100.921 | 1738.1100.940 |

| Gelenkwelle mit Längenausgleich<br>Propshaft with slip<br>Transmission coulissante<br>Albero cardanico con scorrevole<br>Transmisión con compensación | Baureihe<br>Series<br>Séries<br>Serie<br>Serie | Drehmoment<br>Torque<br>Couple<br>Coppia<br>Par | |
|---|---|---|---|
| | | $M_K$ [Nm] | $M_{FG}$ [Nm] |
| | 100 | 24000 | 32000 |

| Register<br>Register<br>Registre<br>Registro<br>Indice | Seite<br>Page<br>Côté<br>Pagina<br>Página | Datum<br>Date<br>Date<br>Data<br>Fecha | Gebrüder Kempf GmbH<br>Moorstr. 4<br>36129 Gersfeld<br>Tel: +49/6654/9611-0<br>Fax: +49/6654/9611-44 |
|---|---|---|---|
| A | 8 | 05/00 | |

Gelenkwelle mit Längenausgleich / Propshaft with slip / Transmission coulissante / Albero cardanico con scorrevole / Transmisión con compensación

| Nummer<br>Number<br>Numéro<br>Numero<br>Número | Hauptdaten<br>Main datas<br>Principales informations<br>Dati principali<br>Datos principales | | | | | | | Flanschdaten<br>Flange datas<br>Caractéristiques des brides<br>Caratteristica flangia<br>Caracteristicas bridas | | | | | | | | | | | | Konstruktionsverweise<br>Construction reference<br>Référence constructeur<br>Riferimento costruttore<br>Referencia del fabricante | |
|---|---|---|---|---|---|---|---|---|---|---|---|---|---|---|---|---|---|---|---|---|---|
| | β | K | X | $L_{Zmin}$ | $L_V$ | R x s | $d_B$ x m DIN 5480 | Flanschmitnehmer<br>Flange yoke<br>Machoire à bride<br>Flangia<br>Brida | Form<br>Figure<br>Figure<br>Forma<br>Figura | A | B | C | D | d x n | E | G | M x N | $D_S$ | $d_S$ x $n_S$ | Keilwellengelenk<br>Slip joint<br>Joint coulissante<br>Giunto scorrevole<br>Junta corredera | Schweißzapfengelenk<br>Fixed joint<br>Joint fixe<br>Giunto rigido<br>Junta fija |
| | ∠ ° | mm | mm | mm | mm | mm | mm | | | mm | mm | mm | mm | mm | mm | mm | mm | mm | mm | | |
| 1000.3102.–– | 22 | 204 | 749 | 775 | 110 | 144 x 7 | 90 x 2,5 | 1000.1102.010 | 3 | 250 | 5 | 140 | 218 | 18 x 8 | 120 | 18 | - | - | - | 1000.3102.921 | 1000.1102.940 |
| 1016.3102.–– | 22 | 204 | 749 | 775 | 110 | 144 x 7 | 90 x 2,5 | 1016.1102.010 | 3 | 285 | 6 | 175 | 245 | 20 x 8 | 120 | 20 | - | - | - | 1016.3102.921 | 1016.1102.940 |
| 1019.3102.–– | 22 | 204 | 749 | 775 | 110 | 144 x 7 | 90 x 2,5 | 1019.1102.010 | 3 | 225 | 4,5 | 140 | 196 | 16 x 8 | 120 | 16 | - | - | - | 1019.3102.921 | 1019.1102.940 |
| 1035.3102.–– | 22 | 204 | 749 | 775 | 110 | 144 x 7 | 90 x 2,5 | 1035.1102.010 | 11 | 250 | 5 | 105 | 218 | 19 x 8 | 120 | 25 | 40 x 12,5 | - | - | 1035.3102.921 | 1035.1102.940 |
| 1037.3102.–– | 22 | 204 | 749 | 775 | 110 | 144 x 7 | 90 x 2,5 | 1635.1102.010 | 11 | 285 | 6 | 125 | 245 | 21 x 8 | 120 | 25 | 40 x 15 | - | - | 1037.3102.921 | 1037.1102.940 |
| 1039.3102.–– | 22 | 204 | 749 | 775 | 110 | 144 x 7 | 90 x 2,5 | 1039.1102.010 | 11 | 225 | 4,5 | 105 | 196 | 17 x 8 | 120 | 20 | 32 x 9 | - | - | 1039.3102.921 | 1039.1102.940 |
| 1280.3102. –– | 22 | 204 | 735 | 760 | 110 | 144 x 7 | 90 x 2,5 | 1280.1102.010 | 10 | 200 | - | KV 70° | 165 | 15 x 4 | 113 | 20 | - | - | - | 1280.3102.921 | 1280.1102.940 |

| Gelenkwelle mit Längenausgleich<br>Propshaft with slip<br>Transmission coulissante<br>Albero cardanico con scorrevole<br>Transmisión con compensación | Baureihe<br>Series<br>Séries<br>Serie<br>Serie | Drehmoment<br>Torque<br>Couple<br>Coppia<br>Par | |
|---|---|---|---|
| | | $M_K$ [Nm] | $M_{FG}$ [Nm] |
| | 102 | 28000 | 36000 |

| Register<br>Register<br>Registre<br>Registro<br>Indice | Seite<br>Page<br>Côté<br>Pagina<br>Página | Datum<br>Date<br>Date<br>Data<br>Fecha | Gebrüder Kempf GmbH<br>Moorstr. 4<br>36129 Gersfeld<br>Tel: +49/6654/9611-0<br>Fax: +49/6654/9611-44<br>www.kempf-gelenkwellen.de<br>info@kempf-gelenkwellen.de |
|---|---|---|---|
| A | 8a | 02/13 | |

Gelenkwelle mit Längenausgleich / Propshaft with slip / Transmission coulissante / Albero cardanico con scorrevole / Transmisión con compensación

| Nummer<br>Number<br>Numéro<br>Numero<br>Número | Hauptdaten<br>Main datas<br>Principales informations<br>Dati principali<br>Datos principales | | | | | | | Flanschdaten<br>Flange datas<br>Caractéristiques des brides<br>Caratteristica flangia<br>Caracteristicas bridas | | | | | | | | | | | | Konstruktionsverweise<br>Construction reference<br>Référence constructeur<br>Riferimento costruttore<br>Referencia del fabricante | |
|---|---|---|---|---|---|---|---|---|---|---|---|---|---|---|---|---|---|---|---|---|---|
| | β | K | X | $L_{Zmin}$ | $L_V$ | R x s | $d_B$ x m DIN 5480 | Flanschmitnehmer<br>Flange yoke<br>Machoire à bride<br>Flangia<br>Brida | Form<br>Figure<br>Figure<br>Forma<br>Figura | A | B | C | D | d x n | E | G | M x N | $D_S$ | $d_S$ x $n_S$ | Keilwellengelenk<br>Slip joint<br>Joint coulissante<br>Giunto scorrevole<br>Junta corredera | Schweißzapfengelenk<br>Fixed joint<br>Joint fixe<br>Giunto rigido<br>Junta fija |
| | ∠ ° | mm | mm | mm | mm | mm | mm | | | mm | mm | mm | mm | mm | mm | mm | mm | mm | mm | | |
| 1000.3102.__-W | 22 | 204 | 749 | 795 | 110 | 144 x 7 | 90 x 2,5 | 1000.1102.010 | 3 | 250 | 5 | 140 | 218 | 18 x 8 | 120 | 18 | - | - | - | 1000.3102.921-W | 1000.1102.940-W |
| 1016.3102.__-W | 22 | 204 | 749 | 795 | 110 | 144 x 7 | 90 x 2,5 | 1016.1102.010 | 3 | 285 | 6 | 175 | 245 | 20 x 8 | 120 | 20 | - | - | - | 1016.3102.921-W | 1016.1102.940-W |
| 1019.3102.__-W | 22 | 204 | 749 | 795 | 110 | 144 x 7 | 90 x 2,5 | 1019.1102.010 | 3 | 225 | 4,5 | 140 | 196 | 16 x 8 | 120 | 16 | - | - | - | 1019.3102.921-W | 1019.1102.940-W |
| 1037.3102.__-W | 22 | 204 | 749 | 795 | 110 | 144 x 7 | 90 x 2,5 | 1635.1102.010 | 11 | 285 | 6 | 125 | 245 | 21 x 8 | 120 | 25 | 40 x 15 | - | - | 1037.3102.921-W | 1037.1102.940-W |
| 1035.3102.__-W | 22 | 204 | 749 | 795 | 110 | 144 x 7 | 90 x 2,5 | 1035.1102.010 | 11 | 250 | 5 | 105 | 218 | 19 x 8 | 120 | 25 | 40 x 12,5 | - | - | 1035.3102.921-W | 1035.1102.940-W |
| 1039.3102.__-W | 22 | 204 | 749 | 795 | 110 | 144 x 7 | 90 x 2,5 | 1039.1102.010 | 11 | 225 | 4,5 | 105 | 196 | 17 x 8 | 120 | 20 | 32 x 9 | - | - | 1039.3102.921-W | 1039.1102.940-W |
| 1282.3102.___ | 22 | 204 | 735 | 780 | 110 | 144 x 7 | 90 x 2,5 | 1280.1102.010 | 10 | 200 | - | KV 70° | 165 | 15 x 4 | 113 | 20 | - | - | - | 1282.3102.921 | 1282.1102.940 |

| Gelenkwelle mit Längenausgleich<br>Propshaft with slip<br>Transmission coulissante<br>Albero cardanico con scorrevole<br>Transmisión con compensación | Baureihe<br>Series<br>Séries<br>Serie<br>Serie | Drehmoment<br>Torque<br>Couple<br>Coppia<br>Par | |
|---|---|---|---|
| | | $M_K$ [Nm] | $M_{FG}$ [Nm] |
| | 102 | 28000 | 36000 |

| Register<br>Register<br>Registre<br>Registro<br>Indice | Seite<br>Page<br>Côté<br>Pagina<br>Página | Datum<br>Date<br>Date<br>Data<br>Fecha | Gebrüder Kempf GmbH<br>Moorstr. 4<br>36129 Gersfeld<br>Tel: +49/6654/9611-0<br>Fax: +49/6654/9611-44<br>www.kempf-gelenkwellen.de<br>info@kempf-gelenkwellen.de |
|---|---|---|---|
| A | 8a | 02/13 | |

Gelenkwelle mit Längenausgleich / Propshaft with slip / Transmission coulissante / Albero cardanico con scorrevole / Transmisión con compensación

| Nummer<br>Number<br>Numéro<br>Numero<br>Número | Hauptdaten<br>Main datas<br>Principales informations<br>Dati principali<br>Datos principales | | | | | | | Flanschdaten<br>Flange datas<br>Caractéristiques des brides<br>Caratteristica flangia<br>Caracteristicas bridas | | | | | | | | | | | | | Konstruktionsverweise<br>Construction reference<br>Référence constructeur<br>Riferimento costruttore<br>Referencia del fabricante | |
|---|---|---|---|---|---|---|---|---|---|---|---|---|---|---|---|---|---|---|---|---|---|---|
| | β | K | X | $L_{Zmin}$ | $L_V$ | R x s | $d_B$ x m DIN 5480 | Flanschmitnehmer<br>Flange yoke<br>Machoire à bride<br>Flangia<br>Brida | Form<br>Figure<br>Figure<br>Forma<br>Figura | A | B | C | D | d x n | E | G | M x N | $D_S$ | $d_S$ x $n_S$ | Keilwellengelenk<br>Slip joint<br>Joint coulissante<br>Giunto scorrevole<br>Junta corredera | Schweißzapfengelenk<br>Fixed joint<br>Joint fixe<br>Giunto rigido<br>Junta fija |
| | ∠ ° | mm | mm | mm | mm | mm | mm | | | mm | mm | mm | mm | mm | mm | mm | mm | mm | mm | | |
| 1000.3104.–––– | 18 | 225 | 878 | 900 | 140 | 144 x 7 | 90 x 2,5 | 1016.1105.011 | 3 | 250 | 6 | 140 | 218 | 18 x 8 | 125 | 18 | - | - | - | 1000.3104.921 | 1000.1104.940 |
| 1016.3104.–––– | 18 | 225 | 878 | 900 | 140 | 144 x 7 | 90 x 2,5 | 1016.1105.012 | 3 | 285 | 7 | 175 | 245 | 20 x 8 | 125 | 20 | - | - | - | 1016.3104.921 | 1016.1104.940 |
| 1019.3104.–––– | 18 | 225 | 878 | 900 | 140 | 144 x 7 | 90 x 2,5 | 1000.1105.011 | 3 | 225 | 5 | 140 | 196 | 16 x 8 | 125 | 16 | - | - | - | 1019.3104.921 | 1019.1104.940 |
| 1035.3104.–––– | 18 | 225 | 878 | 900 | 140 | 144 x 7 | 90 x 2,5 | 1035.1105.011 | 11 | 250 | 6 | 140 | 218 | 19 x 8 | 125 | 20 | 40 x 12 | - | - | 1035.3104.921 | 1035.1104.940 |
| 1039.3104.–––– | 18 | 225 | 878 | 900 | 140 | 144 x 7 | 90 x 2,5 | 1433.1105.012 | 11 | 225 | 5 | 105 | 196 | 17 x 8 | 125 | 20 | 32 x 9 | - | - | 1039.3104.921 | 1039.1104.940 |
| 1040.3104.–––– | 18 | 225 | 878 | 900 | 140 | 144 x 7 | 90 x 2,5 | 1136.1105.010 | 11 | 285 | 7 | 125 | 245 | 21 x 8 | 125 | 22 | 40 x 15 | - | - | 1040.3104.921 | 1040.1104.940 |
| 1222.3104.–––– | 18 | 225 | 878 | 900 | 140 | 144 x 7 | 90 x 2,5 | 1222.1105.010 | 13 | 250 | 6 | 140 | 218 | 18 x 8 | 125 | 18 | - | 214 | 25 x 4 | 1222.3104.921 | 1222.1104.940 |

| Gelenkwelle mit Längenausgleich<br>Propshaft with slip<br>Transmission coulissante<br>Albero cardanico con scorrevole<br>Transmisión con compensación | Baureihe<br>Series<br>Séries<br>Serie<br>Serie | Drehmoment<br>Torque<br>Couple<br>Coppia<br>Par | |
|---|---|---|---|
| | | $M_K$ [Nm] | $M_{FG}$ [Nm] |
| | 104 | 32000 | 42000 |

| Register<br>Register<br>Registre<br>Registro<br>Indice | Seite<br>Page<br>Côté<br>Pagina<br>Página | Datum<br>Date<br>Date<br>Data<br>Fecha | Gebrüder Kempf GmbH<br>Moorstr. 4<br>36129 Gersfeld<br>Tel: +49/6654/9611-0<br>Fax: +49/6654/9611-44<br>www.kempf-gelenkwellen.de<br>info@kempf-gelenkwellen.de |
|---|---|---|---|
| A | 9 | 10/06 | |

Gelenkwelle mit Längenausgleich / Propshaft with slip / Transmission coulissante / Albero cardanico con scorrevole / Transmisión con compensación

| Nummer<br>Number<br>Numéro<br>Numero<br>Número | Hauptdaten<br>Main datas<br>Principales informations<br>Dati principali<br>Datos principales | | | | | | | Flanschdaten<br>Flange datas<br>Caractéristiques des brides<br>Caratteristica flangia<br>Caracteristicas bridas | | | | | | | | | | | | | Konstruktionsverweise<br>Construction reference<br>Référence constructeur<br>Riferimento costruttore<br>Referencia del fabricante | |
|---|---|---|---|---|---|---|---|---|---|---|---|---|---|---|---|---|---|---|---|---|---|---|
| | β | K | X | $L_{Zmin}$ | $L_V$ | R x s | $d_B$ x m DIN 5480 | Flanschmitnehmer<br>Flange yoke<br>Machoire à bride<br>Flangia<br>Brida | Form<br>Figure<br>Figure<br>Forma<br>Figura | A | B | C | D | d x n | E | G | M x N | $D_S$ | $d_S$ x $n_S$ | Keilwellengelenk<br>Slip joint<br>Joint coulissante<br>Giunto scorrevole<br>Junta corredera | Schweißzapfengelenk<br>Fixed joint<br>Joint fixe<br>Giunto rigido<br>Junta fija |
| | ∠ ° | mm | mm | mm | mm | mm | mm | | | mm | mm | mm | mm | mm | mm | mm | mm | mm | mm | | |
| 1000.3106.–––– | 18 | 225 | 850 | 855 | 140 | 160 x 10 | 120 x 2,5 | 1016.1105.011 | 3 | 250 | 6 | 140 | 218 | 18 x 8 | 125 | 18 | - | - | - | 1000.3106.921 | 1000.1106.940 |
| 1016.3106.–––– | 18 | 225 | 850 | 855 | 140 | 160 x 10 | 120 x 2,5 | 1016.1105.012 | 3 | 285 | 7 | 175 | 245 | 20 x 8 | 125 | 20 | - | - | - | 1016.3106.921 | 1016.1106.940 |
| 1019.3106.–––– | 18 | 225 | 850 | 855 | 140 | 160 x 10 | 120 x 2,5 | 1000.1105.011 | 3 | 225 | 5 | 140 | 196 | 16 x 8 | 125 | 16 | - | - | - | 1019.3106.921 | 1019.1106.940 |
| 1035.3106.–––– | 18 | 225 | 850 | 855 | 140 | 160 x 10 | 120 x 2,5 | 1035.1105.011 | 11 | 250 | 6 | 140 | 218 | 19 x 8 | 125 | 20 | 40 x 12 | - | - | 1035.3106.921 | 1035.1106.940 |
| 1039.3106.–––– | 18 | 225 | 850 | 855 | 140 | 160 x 10 | 120 x 2,5 | 1433.1105.012 | 11 | 225 | 5 | 105 | 196 | 17 x 8 | 125 | 20 | 32 x 9 | - | - | 1039.3106.921 | 1039.1106.940 |
| 1222.3106.–––– | 18 | 225 | 850 | 855 | 140 | 160 x 10 | 120 x 2,5 | 1222.1105.010 | 13 | 250 | 6 | 140 | 218 | 18 x 8 | 125 | 18 | - | 214 | 25 x 4 | 1222.3106.921 | 1222.1106.940 |
| 1305.3106.–––– | 18 | 225 | 850 | 855 | 140 | 160 x 10 | 120 x 2,5 | 1136.1105.011 | 11 | 285 | 7 | 125 | 245 | 21 x 8 | 125 | 22 | 40 x 15 | - | - | 1305.3106.921 | 1305.1106.940 |

| Gelenkwelle mit Längenausgleich<br>Propshaft with slip<br>Transmission coulissante<br>Albero cardanico con scorrevole<br>Transmisión con compensación | Baureihe<br>Series<br>Séries<br>Serie<br>Serie | Drehmoment<br>Torque<br>Couple<br>Coppia<br>Par | |
|---|---|---|---|
| | | $M_K$ [Nm] | $M_{FG}$ [Nm] |
| | 106 | 40000 | 52000 |

| Register<br>Register<br>Registre<br>Registro<br>Indice | Seite<br>Page<br>Côté<br>Pagina<br>Página | Datum<br>Date<br>Date<br>Data<br>Fecha | Gebrüder Kempf GmbH<br>Moorstr. 4<br>36129 Gersfeld<br>Tel: +49/6654/9611-0<br>Fax: +49/6654/9611-44<br>www.kempf-gelenkwellen.de<br>info@kempf-gelenkwellen.de |
|---|---|---|---|
| A | 10 | 10/09 | |

Gelenkwelle mit Längenausgleich / Propshaft with slip / Transmission coulissante / Albero cardanico con scorrevole / Transmisión con compensación

| Nummer<br>Number<br>Numéro<br>Numero<br>Número | Hauptdaten<br>Main datas<br>Principales informations<br>Dati principali<br>Datos principales | | | | | | | Flanschdaten<br>Flange datas<br>Caractéristiques des brides<br>Caratteristica flangia<br>Caracteristicas bridas | | | | | | | | | | | | Konstruktionsverweise<br>Construction reference<br>Référence constructeur<br>Riferimento costruttore<br>Referencia del fabricante | |
|---|---|---|---|---|---|---|---|---|---|---|---|---|---|---|---|---|---|---|---|---|---|
| | β | K | X | $L_{Zmin}$ | $L_V$ | R x s | $d_B$ x m DIN 5480 | Flanschmitnehmer<br>Flange yoke<br>Machoire à bride<br>Flangia<br>Brida | Form<br>Figure<br>Figure<br>Forma<br>Figura | A | B | C | D | d x n | E | G | M x N | $D_S$ | $d_S$ x $n_S$ | Keilwellengelenk<br>Slip joint<br>Joint coulissante<br>Giunto scorrevole<br>Junta corredera | Schweißzapfengelenk<br>Fixed joint<br>Joint fixe<br>Giunto rigido<br>Junta fija |
| | ∠ ° | mm | mm | mm | mm | mm | mm | | | mm | mm | mm | mm | mm | mm | mm | mm | mm | mm | | |
| 1000.3109.–––– | 18 | 225 | 850 | 855 | 140 | 160 x 10 | 120 x 2,5 | 1016.1109.011 | 3 | 250 | 6 | 140 | 218 | 18 x 8 | 125 | 18 | - | - | - | 1000.3109.921 | 1000.1109.940 |
| 1016.3109.–––– | 18 | 225 | 850 | 855 | 140 | 160 x 10 | 120 x 2,5 | 1016.1109.012 | 3 | 285 | 7 | 175 | 245 | 20 x 8 | 125 | 20 | - | - | - | 1016.3109.921 | 1016.1109.940 |
| 1019.3109.–––– | 18 | 225 | 850 | 855 | 140 | 160 x 10 | 120 x 2,5 | 1000.1109.011 | 3 | 225 | 5 | 140 | 196 | 16 x 8 | 125 | 16 | - | - | - | 1019.3109.921 | 1019.1109.940 |
| 1035.3109.–––– | 18 | 225 | 850 | 855 | 140 | 160 x 10 | 120 x 2,5 | 1035.1109.011 | 11 | 250 | 6 | 140 | 218 | 19 x 8 | 125 | 20 | 40 x 12 | - | - | 1035.3109.921 | 1035.1109.940 |
| 1039.3109.–––– | 18 | 225 | 850 | 855 | 140 | 160 x 10 | 120 x 2,5 | 1433.1109.012 | 11 | 225 | 5 | 105 | 196 | 17 x 8 | 125 | 20 | 32 x 9 | - | - | 1039.3109.921 | 1039.1109.940 |
| 1222.3109.–––– | 18 | 225 | 850 | 855 | 140 | 160 x 10 | 120 x 2,5 | 1222.1109.010 | 13 | 250 | 6 | 140 | 218 | 18 x 8 | 125 | 18 | - | 214 | 25 x 4 | 1222.3109.921 | 1222.1109.940 |
| 1305.3109.–––– | 18 | 225 | 850 | 855 | 140 | 160 x 10 | 120 x 2,5 | 1136.1109.011 | 11 | 285 | 7 | 125 | 245 | 21 x 8 | 125 | 22 | 40 x 15 | - | - | 1305.3109.921 | 1305.1109.940 |

| Gelenkwelle mit Längenausgleich<br>Propshaft with slip<br>Transmission coulissante<br>Albero cardanico con scorrevole<br>Transmisión con compensación | Baureihe<br>Series<br>Séries<br>Serie<br>Serie | Drehmoment<br>Torque<br>Couple<br>Coppia<br>Par | |
|---|---|---|---|
| | | $M_K$ [Nm] | $M_{FG}$ [Nm] |
| | 109 | 45000 | 55000 |

| Register<br>Register<br>Registre<br>Registro<br>Indice | Seite<br>Page<br>Côté<br>Pagina<br>Página | Datum<br>Date<br>Date<br>Data<br>Fecha | Gebrüder Kempf GmbH<br>Moorstr. 4<br>36129 Gersfeld<br>Tel: +49/6654/9611-0<br>Fax: +49/6654/9611-44<br>www.kempf-gelenkwellen.de<br>info@kempf-gelenkwellen.de |
|---|---|---|---|
| A | 10a | 10/09 | |

Gelenkwelle mit Längenausgleich / Propshaft with slip / Transmission coulissante / Albero cardanico con scorrevole / Transmisión con compensación

| Nummer<br>Number<br>Numéro<br>Numero<br>Número | Hauptdaten<br>Main datas<br>Principales informations<br>Dati principali<br>Datos principales | | | | | | | Flanschdaten<br>Flange datas<br>Caractéristiques des brides<br>Caratteristica flangia<br>Caracteristicas bridas | | | | | | | | | | | | Konstruktionsverweise<br>Construction reference<br>Référence constructeur<br>Riferimento costruttore<br>Referencia del fabricante | |
|---|---|---|---|---|---|---|---|---|---|---|---|---|---|---|---|---|---|---|---|---|---|
| | β | K | X | $L_{Zmin}$ | $L_V$ | R x s | $d_B$ x m DIN 5480 | Flanschmitnehmer<br>Flange yoke<br>Machoire à bride<br>Flangia<br>Brida | Form<br>Figure<br>Figure<br>Forma<br>Figura | A | B | C | D | d x n | E | G | M x N | $D_S$ | $d_S$ x $n_S$ | Keilwellengelenk<br>Slip joint<br>Joint coulissante<br>Giunto scorrevole<br>Junta corredera | Schweißzapfengelenk<br>Fixed joint<br>Joint fixe<br>Giunto rigido<br>Junta fija |
| | ∠ ° | mm | mm | mm | mm | mm | mm | | | mm | mm | mm | mm | mm | mm | mm | mm | mm | mm | | |
| 1000.3115.–– | 18 | 250 | 927 | 935 | 140 | 165 x 12,5 | 120 x 2,5 | 1016.1115.010 | 3 | 285 | 7 | 175 | 245 | 20 x 8 | 130 | 20 | - | - | - | 1000.3115.921 | 1000.1115.940 |
| 1016.3115.–– | 18 | 250 | 927 | 935 | 140 | 165 x 12,5 | 120 x 2,5 | 1187.1115.010 | 3 | 315 | 7 | 175 | 280 | 22 x 8 | 130 | 22 | - | - | - | 1000.3115.921 | 1000.1115.940 |
| 1019.3115.–– | 18 | 250 | 927 | 935 | 140 | 165 x 12,5 | 120 x 2,5 | 1019.1115.010 | 3 | 250 | 6 | 140 | 218 | 18 x 8 | 130 | 20 | - | - | - | 1019.3115.921 | 1019.1115.940 |
| 1028.3115.–– | 18 | 250 | 927 | 935 | 140 | 165 x 12,5 | 120 x 2,5 | 1187.1115.014 | 12 | 315 | 7 | 130 | 280 | 23 x 10 | 130 | 27 | 40 x 15 | - | - | 1028.3115.921 | 1028.1115.940 |
| 1035.3115.–– | 18 | 250 | 927 | 935 | 140 | 165 x 12,5 | 120 x 2,5 | 1035.1115.010 | 11 | 285 | 7 | 175 | 245 | 21 x 8 | 130 | 27 | 40 x 15 | - | - | 1035.3115.921 | 1035.1115.940 |
| 1039.3115.–– | 18 | 250 | 927 | 935 | 140 | 165 x 12,5 | 120 x 2,5 | 1039.1115.010 | 11 | 250 | 6 | 105 | 218 | 19 x 8 | 130 | 25 | 40 x 12,5 | - | - | 1039.3115.921 | 1039.1115.940 |
| 1222.3115.–– | 18 | 250 | 927 | 935 | 140 | 165 x 12,5 | 120 x 2,5 | 1222.1115.010 | 13 | 285 | 7 | 175 | 245 | 20 x 8 | 130 | 20 | - | 240 | 28 x 4 | 1222.3115.921 | 1222.1115.940 |
| 1234.3115. –– | 18 | 250 | 927 | 935 | 140 | 165 x 12,5 | 120 x 2,5 | 1239.1115.010 | 11 | 285 | 7 | 125 | 245 | 21 x 8 | 130 | 27 | 40 x 15 | - | - | 1234.3115.921 | 1234.1115.940 |

| Gelenkwelle mit Längenausgleich<br>Propshaft with slip<br>Transmission coulissante<br>Albero cardanico con scorrevole<br>Transmisión con compensación | Baureihe<br>Series<br>Séries<br>Serie<br>Serie | Drehmoment<br>Torque<br>Couple<br>Coppia<br>Par | |
|---|---|---|---|
| | | $M_K$ [Nm] | $M_{FG}$ [Nm] |
| | 115 | 50000 | 65000 |

| Register<br>Register<br>Registre<br>Registro<br>Indice | Seite<br>Page<br>Côté<br>Pagina<br>Página | Datum<br>Date<br>Date<br>Data<br>Fecha | Gebrüder Kempf GmbH<br>Moorstr. 4<br>36129 Gersfeld<br>Tel: +49/6654/9611-0<br>Fax: +49/6654/9611-44<br>www.kempf-gelenkwellen.de<br>info@kempf-gelenkwellen.de |
|---|---|---|---|
| A | 11 | 10/06 | |

Gelenkwelle mit Längenausgleich / Propshaft with slip / Transmission coulissante / Albero cardanico con scorrevole / Transmisión con compensación

| Nummer<br>Number<br>Numéro<br>Numero<br>Número | Hauptdaten<br>Main datas<br>Principales informations<br>Dati principali<br>Datos principales | | | | | | | Flanschdaten<br>Flange datas<br>Caractéristiques des brides<br>Caratteristica flangia<br>Caracteristicas bridas | | | | | | | | | | | | Konstruktionsverweise<br>Construction reference<br>Référence constructeur<br>Riferimento costruttore<br>Referencia del fabricante | |
|---|---|---|---|---|---|---|---|---|---|---|---|---|---|---|---|---|---|---|---|---|---|
| | β | K | X | $L_{Zmin}$ | $L_V$ | R x s | $d_B$ x m DIN 5480 | Flanschmitnehmer<br>Flange yoke<br>Machoire à bride<br>Flangia<br>Brida | Form<br>Figure<br>Figure<br>Forma<br>Figura | A | B | C | D | d x n | E | G | M x N | $D_S$ | $d_S$ x $n_S$ | Keilwellengelenk<br>Slip joint<br>Joint coulissante<br>Giunto scorrevole<br>Junta corredera | Schweißzapfengelenk<br>Fixed joint<br>Joint fixe<br>Giunto rigido<br>Junta fija |
| | ∠ ° | mm | mm | mm | mm | mm | mm | | | mm | mm | mm | mm | mm | mm | mm | mm | mm | mm | | |
| 1000.3124.–––– | 22 | 286 | 1080 | 1120 | 140 | 177 x 17,5 | 130 x 3 | 1000.1124.010 | 3 | 315 | 7 | 175 | 280 | 22 x 8 | 140 | 22 | - | - | - | 1000.3124.921 | 1000.1124.940 |
| 1016.3124.–––– | 22 | 286 | 1100 | 1140 | 140 | 177 x 17,5 | 130 x 3 | 1016.1124.010 | 4 | 350 | 8 | 220 | 310 | 22 x 10 | 150 | 25 | - | - | - | 1016.3124.921 | 1016.1124.940 |
| 1019.3124.–––– | 22 | 286 | 1080 | 1120 | 140 | 177 x 17,5 | 130 x 3 | 1019.1124.010 | 3 | 285 | 7 | 175 | 245 | 20 x 8 | 140 | 22 | - | - | - | 1019.3124.921 | 1019.1124.940 |
| 1035.3124.–––– | 22 | 286 | 1100 | 1140 | 140 | 177 x 17,5 | 130 x 3 | 1035.1124.010 | 12 | 315 | 8 | 130 | 280 | 23 x 10 | 150 | 32 | 40 x 15 | - | - | 1035.3124.921 | 1035.1124.940 |
| 1039.3124.–––– | 22 | 286 | 1100 | 1140 | 140 | 177 x 17,5 | 130 x 3 | 1039.1124.010 | 11 | 285 | 7 | 125 | 245 | 21 x 8 | 150 | 32 | 40 x 15 | - | - | 1039.3124.921 | 1039.1124.940 |
| 1222.3124.–––– | 22 | 286 | 1080 | 1120 | 140 | 177 x 17,5 | 130 x 3 | 1222.1124.010 | 13 | 315 | 7 | 175 | 280 | 22 x 8 | 140 | 22 | - | 270 | 30 x 4 | 1222.3124.921 | 1222.1124.940 |
| 1636.3124.–––– | 22 | 286 | 1100 | 1140 | 140 | 177 x 17,5 | 130 x 3 | 1636.1124.010 | 12 | 350 | 8 | 155 | 310 | 23 x 10 | 150 | 32 | 50 x 16 | - | - | 1636.3124.921 | 1636.1124.940 |

| Gelenkwelle mit Längenausgleich<br>Propshaft with slip<br>Transmission coulissante<br>Albero cardanico con scorrevole<br>Transmisión con compensación | Baureihe<br>Series<br>Séries<br>Serie<br>Serie | Drehmoment<br>Torque<br>Couple<br>Coppia<br>Par | |
|---|---|---|---|
| | | $M_K$ [Nm] | $M_{FG}$ [Nm] |
| | 124 | 80000 | 104000 |

| Register<br>Register<br>Registre<br>Registro<br>Indice | Seite<br>Page<br>Côté<br>Pagina<br>Página | Datum<br>Date<br>Date<br>Data<br>Fecha | Gebrüder Kempf GmbH<br>Moorstr. 4<br>36129 Gersfeld<br>Tel: +49/6654/9611-0<br>Fax: +49/6654/9611-44<br>www.kempf-gelenkwellen.de<br>info@kempf-gelenkwellen.de |
|---|---|---|---|
| A | 12 | 02/13 | |

Gelenkwelle mit Längenausgleich / Propshaft with slip / Transmission coulissante / Albero cardanico con scorrevole / Transmisión con compensación

| Nummer<br>Number<br>Numéro<br>Numero<br>Número | Hauptdaten<br>Main datas<br>Principales informations<br>Dati principali<br>Datos principales | | | | | | | Flanschdaten<br>Flange datas<br>Caractéristiques des brides<br>Caratteristica flangia<br>Caracteristicas bridas | | | | | | | | | | | | Konstruktionsverweise<br>Construction reference<br>Référence constructeur<br>Riferimento costruttore<br>Referencia del fabricante | |
|---|---|---|---|---|---|---|---|---|---|---|---|---|---|---|---|---|---|---|---|---|---|
| | β | K | X | $L_{Zmin}$ | $L_V$ | R x s | $d_B$ x m DIN 5480 | Flanschmitnehmer<br>Flange yoke<br>Machoire à bride<br>Flangia<br>Brida | Form<br>Figure<br>Figure<br>Forma<br>Figura | A | B | C | D | d x n | E | G | M x N | $D_S$ | $d_S$ x $n_S$ | Keilwellengelenk<br>Slip joint<br>Joint coulissante<br>Giunto scorrevole<br>Junta corredera | Schweißzapfengelenk<br>Fixed joint<br>Joint fixe<br>Giunto rigido<br>Junta fija |
| | ∠ ° | mm | mm | mm | mm | mm | mm | | | mm | mm | mm | mm | mm | mm | mm | mm | mm | mm | | |
| 1000.3135.–––– | 15 | 315 | 1230 | 1235 | 140 | 177 x 17,5 | 130 x 3 | 1016.1135.010 | 4 | 350 | 8 | 220 | 310 | 22 x 10 | 180 | 25 | - | - | - | 1000.3135.921 | 1000.1135.940 |
| 1035.3135.–––– | 15 | 315 | 1230 | 1235 | 140 | 177 x 17,5 | 130 x 3 | 1035.1135.010 | 12 | 350 | 8 | 220 | 310 | 23 x 10 | 180 | 35 | 50 x 16 | - | - | 1035.3135.921 | 1035.1135.940 |
| 1039.3135.–––– | 15 | 315 | 1230 | 1235 | 140 | 177 x 17,5 | 130 x 3 | 1039.1125.010 | 12 | 315 | 8 | 130 | 280 | 23 x 10 | 180 | 32 | 40 x 15 | - | - | 1039.3135.921 | 1039.1135.940 |
| 1040.3135.–––– | 15 | 315 | 1230 | 1235 | 140 | 177 x 17,5 | 130 x 3 | 1039.1135.010 | 12 | 350 | 8 | 155 | 310 | 23 x 10 | 180 | 35 | 50 x 16 | - | - | 1040.3135.921 | 1040.1135.940 |
| 1222.3135.–––– | 15 | 315 | 1230 | 1235 | 140 | 177 x 17,5 | 130 x 3 | 1222.1135.010 | 14 | 350 | 8 | 220 | 310 | 22 x 10 | 180 | 25 | - | 300 | 32 x 4 | 1222.3135.921 | 1222.1135.940 |
| 1419.3135.–––– | 15 | 315 | 1230 | 1235 | 140 | 177 x 17,5 | 130 x 3 | 1016.1125.010 | 3 | 315 | 7 | 175 | 280 | 22 x 8 | 180 | 22 | - | - | - | 1419.3135.921 | 1419.1135.940 |

| Gelenkwelle mit Längenausgleich<br>Propshaft with slip<br>Transmission coulissante<br>Albero cardanico con scorrevole<br>Transmisión con compensación | Baureihe<br>Series<br>Séries<br>Serie<br>Serie | Drehmoment<br>Torque<br>Couple<br>Coppia<br>Par | |
|---|---|---|---|
| | | $M_K$ [Nm] | $M_{FG}$ [Nm] |
| | 135 | 110000 | 143000 |

| Register<br>Register<br>Registre<br>Registro<br>Indice | Seite<br>Page<br>Côté<br>Pagina<br>Página | Datum<br>Date<br>Date<br>Data<br>Fecha | Gebrüder Kempf GmbH<br>Moorstr. 4<br>36129 Gersfeld<br>Tel: +49/6654/9611-0<br>Fax: +49/6654/9611-44<br>www.kempf-gelenkwellen.de<br>info@kempf-gelenkwellen.de |
|---|---|---|---|
| A | 13 | 10/09 | |

Gelenkwelle mit Längenausgleich / Propshaft with slip / Transmission coulissante / Albero cardanico con scorrevole / Transmisión con compensación

| Nummer<br>Number<br>Numéro<br>Numero<br>Número | Hauptdaten<br>Main datas<br>Principales informations<br>Dati principali<br>Datos principales | | | | | | | Flanschdaten<br>Flange datas<br>Caractéristiques des brides<br>Caratteristica flangia<br>Caracteristicas bridas | | | | | | | | | | | | Konstruktionsverweise<br>Construction reference<br>Référence constructeur<br>Riferimento costruttore<br>Referencia del fabricante | |
|---|---|---|---|---|---|---|---|---|---|---|---|---|---|---|---|---|---|---|---|---|---|
| | β | K | X | $L_{Zmin}$ | $L_V$ | R x s | $d_B$ x m DIN 5480 | Flanschmitnehmer<br>Flange yoke<br>Machoire à bride<br>Flangia<br>Brida | Form<br>Figure<br>Figure<br>Forma<br>Figura | A | B | C | D | d x n | E | G | M x N | $D_S$ | $d_S$ x $n_S$ | Keilwellengelenk<br>Slip joint<br>Joint coulissante<br>Giunto scorrevole<br>Junta corredera | Schweißzapfengelenk<br>Fixed joint<br>Joint fixe<br>Giunto rigido<br>Junta fija |
| | ∠ ° | mm | mm | mm | mm | mm | mm | | | mm | mm | mm | mm | mm | mm | mm | mm | mm | mm | | |
| 1000.1140.–––– | 15 | 314 | 1270 | 1275 | 170 | 220 x 20 | 150 x 3 | 1016.1135.010 | 4 | 350 | 8 | 220 | 310 | 22 x 10 | 180 | 25 | - | - | - | 1000.1140.921 | 1000.1140.940 |
| 1019.1140.–––– | 15 | 314 | 1270 | 1275 | 170 | 220 x 20 | 150 x 3 | 1016.1125.010 | 3 | 315 | 7 | 175 | 280 | 22 x 8 | 180 | 22 | - | - | - | 1019.1140.921 | 1019.1140.940 |
| 1035.1140.–––– | 15 | 314 | 1270 | 1275 | 170 | 220 x 20 | 150 x 3 | 1035.1135.010 | 12 | 350 | 8 | 220 | 310 | 23 x 10 | 180 | 35 | 50 x 16 | - | - | 1035.1140.921 | 1035.1140.940 |
| 1039.1140.–––– | 15 | 314 | 1270 | 1275 | 170 | 220 x 20 | 150 x 3 | 1039.1125.010 | 12 | 315 | 8 | 130 | 280 | 23 x 10 | 180 | 32 | 40 x 15 | - | - | 1039.1140.921 | 1039.1140.940 |
| 1040.1140.–––– | 15 | 314 | 1270 | 1275 | 170 | 220 x 20 | 150 x 3 | 1039.1135.010 | 12 | 350 | 8 | 155 | 310 | 23 x 10 | 180 | 35 | 50 x 16 | - | - | 1040.1140.921 | 1040.1140.940 |

| Gelenkwelle mit Längenausgleich<br>Propshaft with slip<br>Transmission coulissante<br>Albero cardanico con scorrevole<br>Transmisión con compensación | Baureihe<br>Series<br>Séries<br>Serie<br>Serie | Drehmoment<br>Torque<br>Couple<br>Coppia<br>Par | |
|---|---|---|---|
| | | $M_K$ [Nm] | $M_{FG}$ [Nm] |
| | 140 | 110000 | 143000 |

| Register<br>Register<br>Registre<br>Registro<br>Indice | Seite<br>Page<br>Côté<br>Pagina<br>Página | Datum<br>Date<br>Date<br>Data<br>Fecha | Gebrüder Kempf GmbH<br>Moorstr. 4<br>36129 Gersfeld<br>Tel: +49/6654/9611-0<br>Fax: +49/6654/9611-44<br>www.kempf-gelenkwellen.de<br>info@kempf-gelenkwellen.de |
|---|---|---|---|
| A | 14 | 10/09 | |

Gelenkwelle mit Längenausgleich / Propshaft with slip / Transmission coulissante / Albero cardanico con scorrevole / Transmisión con compensación

| Nummer<br>Number<br>Numéro<br>Numero<br>Número | Hauptdaten<br>Main datas<br>Principales informations<br>Dati principali<br>Datos principales | | | | | | | Flanschdaten<br>Flange datas<br>Caractéristiques des brides<br>Caratteristica flangia<br>Caracteristicas bridas | | | | | | | | | | | | Konstruktionsverweise<br>Construction reference<br>Référence constructeur<br>Riferimento costruttore<br>Referencia del fabricante | |
|---|---|---|---|---|---|---|---|---|---|---|---|---|---|---|---|---|---|---|---|---|---|
| | β | K | X | $L_{Zmin}$ | $L_V$ | R x s | $d_B$ x m DIN 5480 | Flanschmitnehmer<br>Flange yoke<br>Machoire à bride<br>Flangia<br>Brida | Form<br>Figure<br>Figure<br>Forma<br>Figura | A | B | C | D | d x n | E | G | M x N | $D_S$ | $d_S$ x $n_S$ | Keilwellengelenk<br>Slip joint<br>Joint coulissante<br>Giunto scorrevole<br>Junta corredera | Schweißzapfengelenk<br>Fixed joint<br>Joint fixe<br>Giunto rigido<br>Junta fija |
| | ∠ ° | mm | mm | mm | mm | mm | mm | | | mm | mm | mm | mm | mm | mm | mm | mm | mm | mm | | |
| 1000.1145.–– | 20 | 355 | 1660 | 1720 | 170 | 220 x 15 | 150 x 3 | 1000.1145.010 | 4 | 390 | 8 | 250 | 345 | 24 x 10 | 290 | 28 | - | - | - | 1000.1145.921 | 1000.1145.940 |
| 1016.1145.–– | 20 | 355 | 1660 | 1720 | 170 | 220 x 15 | 150 x 3 | 1016.1145.010 | 4 | 435 | 10 | 280 | 385 | 27 x 10 | 290 | 32 | - | - | - | 1016.1145.921 | 1016.1145.940 |
| 1019.1145.–– | 20 | 355 | 1660 | 1720 | 170 | 220 x 15 | 150 x 3 | 1019.1145.010 | 4 | 350 | 8 | 220 | 310 | 22 x 10 | 290 | 25 | - | - | - | 1019.1145.921 | 1019.1145.940 |
| 1035.1145.–– | 20 | 355 | 1660 | 1720 | 170 | 220 x 15 | 150 x 3 | 1035.1145.010 | 12 | 390 | 8 | 170 | 345 | 25 x 10 | 290 | 40 | 70 x 18 | - | - | 1035.1145.921 | 1035.1145.940 |
| 1038.1145.–– | 20 | 355 | 1660 | 1720 | 170 | 220 x 15 | 150 x 3 | 1038.1145.010 | 12 | 350 | 8 | 155 | 310 | 23 x 10 | 290 | 35 | 50 x 16 | - | - | 1038.1145.921 | 1038.1145.940 |
| 1635.1145.–– | 20 | 355 | 1660 | 1720 | 170 | 220 x 15 | 150 x 3 | 1635.1145.010 | 15 | 435 | 10 | 190 | 385 | 28 x 16 | 290 | 42 | 80 x 20 | - | - | 1635.1145.921 | 1635.1145.940 |

| Gelenkwelle mit Längenausgleich<br>Propshaft with slip<br>Transmission coulissante<br>Albero cardanico con scorrevole<br>Transmisión con compensación | Baureihe<br>Series<br>Séries<br>Serie<br>Serie | Drehmoment<br>Torque<br>Couple<br>Coppia<br>Par | |
|---|---|---|---|
| | | $M_K$ [Nm] | $M_{FG}$ [Nm] |
| | 145 | 175000 | 225000 |

| Register<br>Register<br>Registre<br>Registro<br>Indice | Seite<br>Page<br>Côté<br>Pagina<br>Página | Datum<br>Date<br>Date<br>Data<br>Fecha | Gebrüder Kempf GmbH<br>Moorstr. 4<br>36129 Gersfeld<br>Tel: +49/6654/9611-0<br>Fax: +49/6654/9611-44<br>www.kempf-gelenkwellen.de<br>info@kempf-gelenkwellen.de |
|---|---|---|---|
| A | 15 | 10/09 | |

Gelenkwelle kurz mit Längenausgleich
Propshaft short with slip
Transmission courte coulissante
Albero cardanico corto con scorrevole
Transmisión corta con compensación

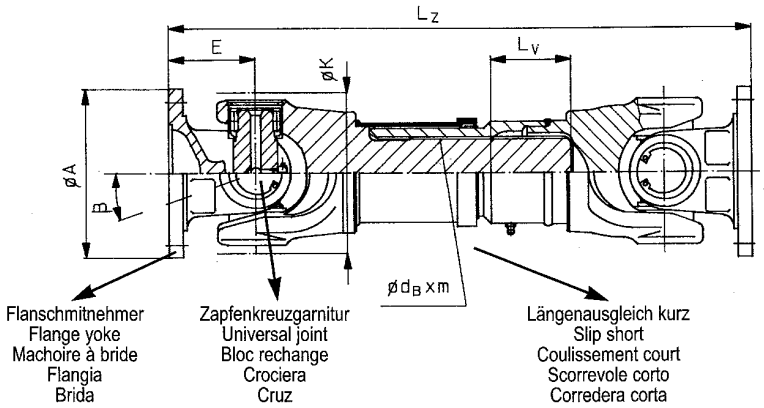


Form / Figure / Figure / Forma / Figura 1

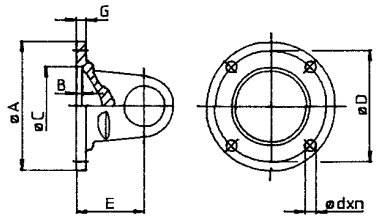


Form / Figure / Figure / Forma / Figura 2

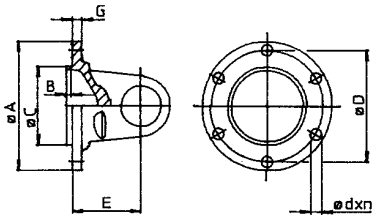


Form / Figure / Figure / Forma / Figura 3

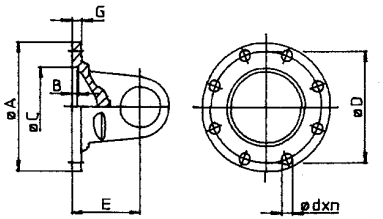


Form / Figure / Figure / Forma / Figura 4

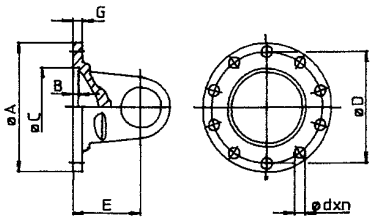


Form / Figure / Figure / Forma / Figura 5

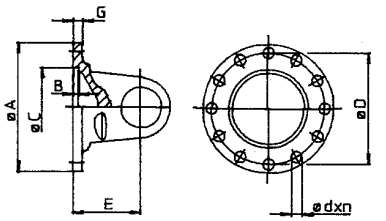


Form / Figure / Figure / Forma / Figura 6

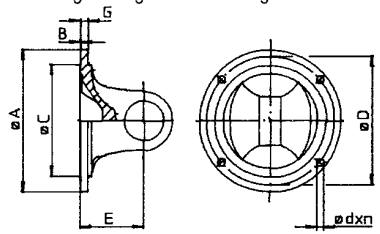


Form / Figure / Figure / Forma / Figura 7

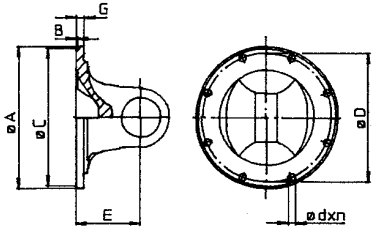


Form / Figure / Figure / Forma / Figura 8

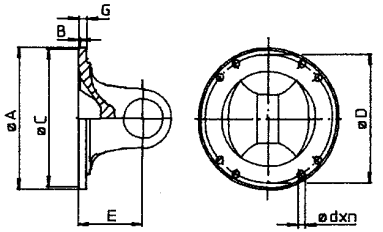


Form / Figure / Figure / Forma / Figura 9

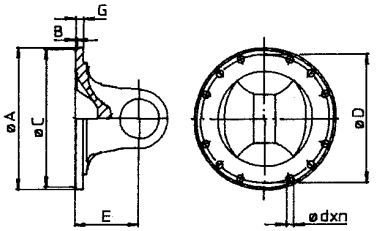


Form / Figure / Figure / Forma / Figura 10

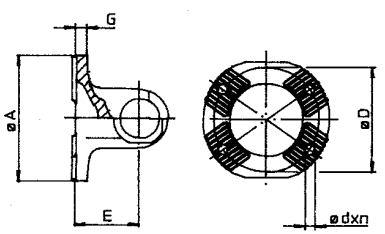


Form / Figure / Figure / Forma / Figura 11

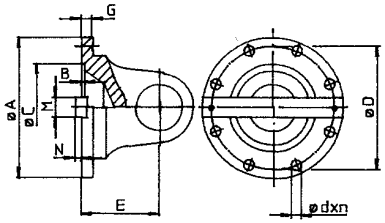


Form / Figure / Figure / Forma / Figura 12

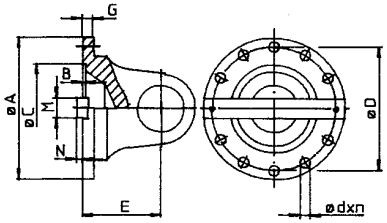


Form / Figure / Figure / Forma / Figura 13

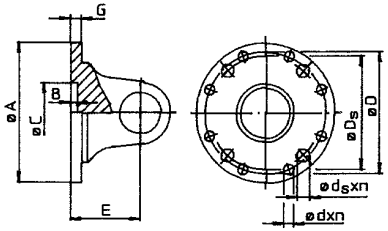


Form / Figure / Figure / Forma / Figura 14

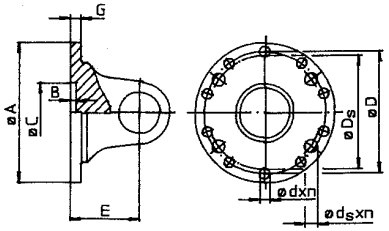

Gelenkwelle kurz mit Längenausgleich / Propshaft short with slip / Transmission courte coulissante / Albero cardanico corto con scorrevole / Transmisión corta con compensación

| Nummer<br>Number<br>Numéro<br>Numero<br>Número | Hauptdaten<br>Main datas<br>Principales informations<br>Dati principali<br>Datos principales | | | | | Flanschdaten<br>Flange datas<br>Caractéristiques des brides<br>Caratteristica flangia<br>Caracteristicas bridas | | | | | | | | | | | | Konstruktionsverweise<br>Construction reference<br>Référence constructeur<br>Riferimento costruttore<br>Referencia del fabricante | |
|---|---|---|---|---|---|---|---|---|---|---|---|---|---|---|---|---|---|---|---|
| | β | K | $L_{Zmin}$ - $L_{Zmax}$ | $L_{Vmin}$ - $L_{Vmax}$ | $d_B$ x m<br>DIN 5480 | Flanschmitnehmer<br>Flange yoke<br>Machoire à bride<br>Flangia<br>Brida | Form<br>Figure<br>Figure<br>Forma<br>Figura | A | B | C | D | d x n | E | G | M x N | $D_S$ | $d_S$ x $n_S$ | Zapfenkreuzgarnitur<br>Universal joint<br>Bloc Rechange<br>Crociera<br>Cruz | Längenausgleich kurz<br>Slip short<br>Coulissement court<br>Scorrevole corto<br>Corredera corta |
| | ∠ ° | mm | mm | mm | mm | | | mm | mm | mm | mm | mm | mm | mm | mm | mm | mm | | |
| 4000.3060.–––– | 20 | 116 | 345 - 455 | 40 - 100 | 45 x 2,5 | 1000.1062.010 | 3 | 120 | 2,5 | 75 | 101,5 | 10 x 8 | 60 | 8 | - | - | - | 1000.1062.950 | 400–.3060.93– |
| 4031.3060.–––– | 20 | 116 | 345 - 455 | 40 - 100 | 45 x 2,5 | 1030.1062.010 | 2 | 120 | 1,5 | 82,5 | 101,5 | 10 x 6 | 60 | 8 | - | - | - | 1000.1062.950 | 400–.3060.93– |
| 4400.3060.–––– | 20 | 116 | 345 - 455 | 40 - 100 | 45 x 2,5 | 1000.1061.010 | 3 | 120 | 2,5 | 75 | 101,5 | 8 x 8 | 60 | 8 | - | - | - | 1000.1062.950 | 400–.3060.93– |

| Gelenkwelle kurz mit Längenausgleich<br>Propshaft short with slip<br>Transmission courte coulissante<br>Albero cardanico corto con scorrevole<br>Transmisión corta con compensación | Baureihe<br>Series<br>Séries<br>Serie<br>Serie | Drehmoment<br>Torque<br>Couple<br>Coppia<br>Par | |
|---|---|---|---|
| | | $M_K$ [Nm] | $M_{FG}$ [Nm] |
| | 060 | 2500 | 3200 |

| Register<br>Register<br>Registre<br>Registro<br>Indice | Seite<br>Page<br>Côté<br>Pagina<br>Página | Datum<br>Date<br>Date<br>Data<br>Fecha | Gebrüder Kempf GmbH<br>Moorstr. 4<br>36129 Gersfeld<br>Tel: +49/6654/9611-0<br>Fax: +49/6654/9611-44<br>www.kempf-gelenkwellen.de<br>info@kempf-gelenkwellen.de |
|---|---|---|---|
| B | 1 | 10/06 | |

Gelenkwelle kurz mit Längenausgleich / Propshaft short with slip / Transmission courte coulissante / Albero cardanico corto con scorrevole / Transmisión corta con compensación

| Nummer<br>Number<br>Numéro<br>Numero<br>Número | Hauptdaten<br>Main datas<br>Principales informations<br>Dati principali<br>Datos principales | | | | | Flanschdaten<br>Flange datas<br>Caractéristiques des brides<br>Caratteristica flangia<br>Caracteristicas bridas | | | | | | | | | | | | Konstruktionsverweise<br>Construction reference<br>Référence constructeur<br>Riferimento costruttore<br>Referencia del fabricante | |
|---|---|---|---|---|---|---|---|---|---|---|---|---|---|---|---|---|---|---|---|
| | β | K | $L_{Zmin}$ - $L_{Zmax}$ | $L_{Vmin}$ - $L_{Vmax}$ | $d_B$ x m<br>DIN 5480 | Flanschmitnehmer<br>Flange yoke<br>Machoire à bride<br>Flangia<br>Brida | Form<br>Figure<br>Figure<br>Forma<br>Figura | A | B | C | D | d x n | E | G | M x N | $D_S$ | $d_S$ x $n_S$ | Zapfenkreuzgarnitur<br>Universal joint<br>Bloc Rechange<br>Crociera<br>Cruz | Längenausgleich kurz<br>Slip short<br>Coulissement court<br>Scorrevole corto<br>Corredera corta |
| | ∠ ° | mm | mm | mm | mm | | | mm | mm | mm | mm | mm | mm | mm | mm | mm | mm | | |
| 4400.3065.–– | 22 | 125 | 315 - 470 | 25 - 100 | 45 x 2,5 | 1400.1063.010 | 3 | 120 | 2,5 | 75 | 101,5 | 8 x 8 | 60 | 8 | - | - | - | 1000.1065.950 | 400–.3065.93– |
| 4000.3065.–– | 22 | 125 | 315 - 470 | 25 - 100 | 45 x 2,5 | 1000.1063.010 | 3 | 120 | 2,5 | 75 | 101,5 | 10 x 8 | 60 | 8 | - | - | - | 1000.1065.950 | 400–.3065.93– |
| 4016.3065.–– | 25 | 125 | 340 - 495 | 25 - 100 | 45 x 2,5 | 1016.1063.010 | 3 | 150 | 3 | 90 | 130 | 12 x 8 | 72 | 10 | - | - | - | 1000.1065.950 | 400–.3065.93– |
| 4047.3065.–– | 25 | 125 | 340 - 495 | 25 - 100 | 45 x 2,5 | 1045.1064.010 | 6 | 150 | 1,8 | 95,25 | 120,65 | 14 x 4 | 72 | 10 | - | - | - | 1000.1065.950 | 400–.3065.93– |
| 4047.4065.–– | 25 | 125 | 340 - 495 | 25 - 100 | 45 x 2,5 | 1045.2064.010 | 6 | 150 | 1,8 | 95,25 | 120,65 | 12,7 x 4 | 72 | 10 | - | - | - | 1000.1065.950 | 400–.3065.93– |
| 4280.3065. –– | 22 | 125 | 341 - 496 | 25 - 100 | 45 x 2,5 | 1280.1065.010 | 10 | 120 | - | KV 70° | 100 | 11 x 4 | 72,5 | 15 | - | - | - | 1000.1065.950 | 400–.3065.93– |

| Gelenkwelle kurz mit Längenausgleich<br>Propshaft short with slip<br>Transmission courte coulissante<br>Albero cardanico corto con scorrevole<br>Transmisión corta con compensación | Baureihe<br>Series<br>Séries<br>Serie<br>Serie | Drehmoment<br>Torque<br>Couple<br>Coppia<br>Par<br>$M_K$ [Nm] | <br><br><br><br><br>$M_{FG}$ [Nm] |
|---|---|---|---|
| | 065 | 3500 | 4500 |

| Register<br>Register<br>Registre<br>Registro<br>Indice | Seite<br>Page<br>Côté<br>Pagina<br>Página | Datum<br>Date<br>Date<br>Data<br>Fecha | Gebrüder Kempf GmbH<br>Moorstr. 4<br>36129 Gersfeld<br>Tel: +49/6654/9611-0<br>Fax: +49/6654/9611-44 |
|---|---|---|---|
| B | 2 | 05/00 | |

Gelenkwelle kurz mit Längenausgleich / Propshaft short with slip / Transmission courte coulissante / Albero cardanico corto con scorrevole / Transmisión corta con compensación

| Nummer<br>Number<br>Numéro<br>Numero<br>Número | Hauptdaten<br>Main datas<br>Principales informations<br>Dati principali<br>Datos principales | | | | | Flanschdaten<br>Flange datas<br>Caractéristiques des brides<br>Caratteristica flangia<br>Caracteristicas bridas | | | | | | | | | | | | Konstruktionsverweise<br>Construction reference<br>Référence constructeur<br>Riferimento costruttore<br>Referencia del fabricante | |
|---|---|---|---|---|---|---|---|---|---|---|---|---|---|---|---|---|---|---|---|
| | β | K | $L_{Zmin}$ - $L_{Zmax}$ | $L_{Vmin}$ - $L_{Vmax}$ | $d_B$ x m<br>DIN 5480 | Flanschmitnehmer<br>Flange yoke<br>Machoire à bride<br>Flangia<br>Brida | Form<br>Figure<br>Figure<br>Forma<br>Figura | A | B | C | D | d x n | E | G | M x N | $D_S$ | $d_S$ x $n_S$ | Zapfenkreuzgarnitur<br>Universal joint<br>Bloc Rechange<br>Crociera<br>Cruz | Längenausgleich kurz<br>Slip short<br>Coulissement court<br>Scorrevole corto<br>Corredera corta |
| | ∠ ° | mm | mm | mm | mm | | | mm | mm | mm | mm | mm | mm | mm | mm | mm | mm | | |
| 4000.3066.–––– | 15 | 125 | 410 - 510 | 40 - 110 | 55 x 2,5 | 1000.1066.010 | 3 | 120 | 2,5 | 75 | 101,5 | 10 x 8 | 60 | 8 | - | - | - | 1031.1066.950 | 400–.3066.93– |
| 4016.3066.–––– | 25 | 125 | 435 - 535 | 40 - 110 | 55 x 2,5 | 1016.1066.010 | 3 | 150 | 3 | 90 | 130 | 12 x 8 | 72 | 10 | - | - | - | 1031.1066.950 | 400–.3066.93– |
| 4031.3066.–––– | 25 | 125 | 430 - 530 | 40 - 110 | 55 x 2,5 | 1031.1066.010 | 7 | 130 | 2,3 | 82,56 | 112 | 10 x 8 | 70 | 9 | - | - | - | 1031.1066.950 | 400–.3066.93– |
| 4045.3066.–––– | 25 | 125 | 435 - 535 | 40 - 110 | 55 x 2,5 | 1045.1066.010 | 6 | 150 | 1,8 | 95,25 | 120,65 | 14 x 4 | 72 | 10 | - | - | - | 1031.1066.950 | 400–.3066.93– |
| 4045.4066.–––– | 25 | 125 | 435 - 535 | 40 - 110 | 55 x 2,5 | 1045.2066.010 | 6 | 150 | 1,8 | 95,25 | 120,65 | 12,7 x 4 | 72 | 10 | - | - | - | 1031.1066.950 | 400–.3066.93– |
| 4280.3066.–––– | 22 | 125 | 430 - 530 | 40 - 110 | 55 x 2,5 | 1280.1066.010 | 10 | 120 | - | KV 70° | 100 | 11 x 4 | 70 | 15 | - | - | - | 1031.1066.950 | 400–.3066.93– |

| Gelenkwelle kurz mit Längenausgleich<br>Propshaft short with slip<br>Transmission courte coulissante<br>Albero cardanico corto con scorrevole<br>Transmisión corta con compensación | Baureihe<br>Series<br>Séries<br>Serie<br>Serie | Drehmoment<br>Torque<br>Couple<br>Coppia<br>Par | |
|---|---|---|---|
| | | $M_K$ [Nm] | $M_{FG}$ [Nm] |
| | 066 | 5000 | 6500 |

| Register<br>Register<br>Registre<br>Registro<br>Indice | Seite<br>Page<br>Côté<br>Pagina<br>Página | Datum<br>Date<br>Date<br>Data<br>Fecha | Gebrüder Kempf GmbH<br>Moorstr. 4<br>36129 Gersfeld<br>Tel: +49/6654/9611-0<br>Fax: +49/6654/9611-44<br>www.kempf-gelenkwellen.de<br>info@kempf-gelenkwellen.de |
|---|---|---|---|
| B | 3 | 02/15 | |

Gelenkwelle kurz mit Längenausgleich / Propshaft short with slip / Transmission courte coulissante / Albero cardanico corto con scorrevole / Transmisión corta con compensación

| Nummer<br>Number<br>Numéro<br>Numero<br>Número | Hauptdaten<br>Main datas<br>Principales informations<br>Dati principali<br>Datos principales | | | | | Flanschdaten<br>Flange datas<br>Caractéristiques des brides<br>Caratteristica flangia<br>Caracteristicas bridas | | | | | | | | | | | | Konstruktionsverweise<br>Construction reference<br>Référence constructeur<br>Riferimento costruttore<br>Referencia del fabricante | |
|---|---|---|---|---|---|---|---|---|---|---|---|---|---|---|---|---|---|---|---|
| | β | K | $L_{Zmin}$ - $L_{Zmax}$ | $L_{Vmin}$ - $L_{Vmax}$ | $d_B$ x m<br>DIN 5480 | Flanschmitnehmer<br>Flange yoke<br>Machoire à bride<br>Flangia<br>Brida | Form<br>Figure<br>Figure<br>Forma<br>Figura | A | B | C | D | d x n | E | G | M x N | $D_S$ | $d_S$ x $n_S$ | Zapfenkreuzgarnitur<br>Universal joint<br>Bloc Rechange<br>Crociera<br>Cruz | Längenausgleich kurz<br>Slip short<br>Coulissement court<br>Scorrevole corto<br>Corredera corta |
| | ∠ ° | mm | mm | mm | mm | | | mm | mm | mm | mm | mm | mm | mm | mm | mm | mm | | |
| 4016.3073.–– | 20 | 148 | 445 - 590 | 50 - 100 | 65 x 2,5 | 1016.1076.012 | 3 | 180 | 3 | 110 | 155,52 | 14 x 8 | 72 | 12 | - | - | - | 1031.1073.950 | 400–.3073.93– |
| 4031.3073.–– | 25 | 148 | 450 - 595 | 50 - 100 | 65 x 2,5 | 1031.1073.010 | 3 | 150 | 3,5 | 90 | 130 | 12 x 8 | 75 | 12 | - | - | - | 1031.1073.950 | 400–.3073.93– |
| 4045.3073.–– | 20 | 148 | 445 - 590 | 50 - 100 | 65 x 2,5 | 1045.1076.013 | 7 | 174,6 | 1,6 | 168,23 | 155,52 | 10 x 8 | 72 | 9,5 | - | - | - | 1031.1073.950 | 400–.3073.93– |
| 4045.4073.–– | 20 | 148 | 445 - 590 | 50 - 100 | 65 x 2,5 | 1045.2076.010 | 7 | 174,6 | 1,6 | 168,23 | 155,52 | 9,5 x 8 | 72 | 9,5 | | | | 1031.1073.950 | 400–.3073.93– |
| 4231.3073.–– | 35 | 148 | 505 - 645 | 50 - 140 | 65 x 2,5 | 1231.1073.010 | 3 | 150 | 3,5 | 90 | 130 | 12 x 8 | 90 | 12 | - | - | - | 1031.1073.950 | 420–.3073.93– |
| 4280.3073.–– | 25 | 148 | 450 - 595 | 50 - 100 | 65 x 2,5 | 1280.1073.010 | 10 | 154 | - | KV 70° | 130 | 13 x 4 | 75 | 16 | - | - | - | 1031.1073.950 | 400–.3073.93– |

| Gelenkwelle kurz mit Längenausgleich<br>Propshaft short with slip<br>Transmission courte coulissante<br>Albero cardanico corto con scorrevole<br>Transmisión corta con compensación | Baureihe<br>Series<br>Séries<br>Serie<br>Serie | Drehmoment<br>Torque<br>Couple<br>Coppia<br>Par | |
|---|---|---|---|
| | | $M_K$ [Nm] | $M_{FG}$ [Nm] |
| | 073 | 8500 | 11000 |

| Register<br>Register<br>Registre<br>Registro<br>Indice | Seite<br>Page<br>Côté<br>Pagina<br>Página | Datum<br>Date<br>Date<br>Data<br>Fecha | Gebrüder Kempf GmbH<br>Moorstr. 4<br>36129 Gersfeld<br>Tel: +49/6654/9611-0<br>Fax: +49/6654/9611-44<br>www.kempf-gelenkwellen.de<br>info@kempf-gelenkwellen.de |
|---|---|---|---|
| B | 4 | 02/15 | |

Gelenkwelle kurz mit Längenausgleich / Propshaft short with slip / Transmission courte coulissante / Albero cardanico corto con scorrevole / Transmisión corta con compensación

| Nummer<br>Number<br>Numéro<br>Numero<br>Número | Hauptdaten<br>Main datas<br>Principales informations<br>Dati principali<br>Datos principales | | | | | Flanschdaten<br>Flange datas<br>Caractéristiques des brides<br>Caratteristica flangia<br>Caracteristicas bridas | | | | | | | | | | | | Konstruktionsverweise<br>Construction reference<br>Référence constructeur<br>Riferimento costruttore<br>Referencia del fabricante | |
|---|---|---|---|---|---|---|---|---|---|---|---|---|---|---|---|---|---|---|---|
| | β | K | $L_{Zmin}$ - $L_{Zmax}$ | $L_{Vmin}$ - $L_{Vmax}$ | $d_B$ x m<br>DIN 5480 | Flanschmitnehmer<br>Flange yoke<br>Machoire à bride<br>Flangia<br>Brida | Form<br>Figure<br>Figure<br>Forma<br>Figura | A | B | C | D | d x n | E | G | M x N | $D_S$ | $d_S$ x $n_S$ | Zapfenkreuzgarnitur<br>Universal joint<br>Bloc Rechange<br>Crociera<br>Cruz | Längenausgleich kurz<br>Slip short<br>Coulissement court<br>Scorrevole corto<br>Corredera corta |
| | ∠ ° | mm | mm | mm | mm | | | mm | mm | mm | mm | mm | mm | mm | mm | mm | mm | | |
| 4045.3075.—— | 25 | 159 | 565 - 675 | 100 - 150 | 72 x 2,5 | 1145.1075.010 | 7 | 180 | 1,6 | 168,23 | 155,52 | 10 x 8 | 85 | 9,5 | - | - | - | 1531.1075.950 | 410–.3075.93– |
| 4045.4075.—— | 25 | 159 | 565 - 675 | 100 - 150 | 72 x 2,5 | 1145.2075.010 | 7 | 180 | 1,6 | 168,23 | 155,52 | 9,5 x 8 | 85 | 9,5 | - | - | - | 1531.1075.950 | 410–.3075.93– |
| 4047.3075.—— | 35 | 159 | 590 - 700 | 100 - 150 | 72 x 2,5 | 1147.1075.010 | 7 | 180 | 1,6 | 168,23 | 155,52 | 10 x 8 | 97 | 9,5 | - | - | - | 1531.1075.950 | 410–.3075.93– |
| 4047.4075.—— | 35 | 159 | 590 - 700 | 100 - 150 | 72 x 2,5 | 1147.2075.010 | 7 | 180 | 1,6 | 168,23 | 155,52 | 9,5 x 8 | 97 | 9,5 | - | - | - | 1531.1075.950 | 410–.3075.93– |
| 4230.3075.—— | 35 | 159 | 590 - 700 | 100 - 150 | 72 x 2,5 | 1231.1075.011 | 3 | 165 | 3,5 | 95 | 140 | 14 x 8 | 97 | 14 | - | - | - | 1531.1075.950 | 410–.3075.93– |
| 4231.3075.—— | 35 | 159 | 590 - 700 | 100 - 150 | 72 x 2,5 | 1231.1075.010 | 3 | 165 | 3,5 | 95 | 140 | 16 x 8 | 97 | 14 | - | - | - | 1531.1075.950 | 410–.3075.93– |
| 4280.3075.—— | 35 | 159 | 590 - 700 | 100 - 150 | 72 x 2,5 | 1280.1075.010 | 10 | 165 | - | KV 70° | 140 | 13 x 4 | 97 | 16 | - | - | - | 1531.1075.950 | 410–.3075.93– |
| 4420.3075.—— | 35 | 159 | 590 - 700 | 100 - 150 | 72 x 2,5 | 1239.1075.014 | 3 | 180 | 3,5 | 110 | 155,52 | 12 x 8 | 97 | 12 | - | - | - | 1531.1075.950 | 410–.3075.93– |
| 4421.3075.—— | 35 | 159 | 590 - 700 | 100 - 150 | 72 x 2,5 | 1239.1075.012 | 3 | 180 | 3,5 | 110 | 155,52 | 14 x 8 | 97 | 12 | - | - | - | 1531.1075.950 | 410–.3075.93– |
| 4422.3075.—— | 35 | 159 | 590 - 700 | 100 - 150 | 72 x 2,5 | 1239.1075.011 | 3 | 180 | 3,5 | 110 | 155,52 | 16 x 8 | 97 | 14 | - | - | - | 1531.1075.950 | 410–.3075.93– |
| 4423.3075.—— | 35 | 159 | 590 - 700 | 100 - 150 | 72 x 2,5 | 1239.1075.010 | 4 | 180 | 3,5 | 110 | 155,52 | 16 x 10 | 97 | 14 | - | - | - | 1531.1075.950 | 410–.3075.93– |
| 4480.3075.—— | 25 | 159 | 565 - 675 | 100 - 150 | 72 x 2,5 | 1480.1075.010 | 10 | 154 | - | KV 70° | 130 | 13 x 4 | 85 | 16 | - | - | - | 1531.1075.950 | 410–.3075.93– |
| 4520.3075.—— | 25 | 159 | 565 - 675 | 100 - 150 | 72 x 2,5 | 1531.1075.018 | 3 | 180 | 3,5 | 110 | 155,52 | 12 x 8 | 85 | 12 | - | - | - | 1531.1075.950 | 410–.3075.93– |
| 4521.3075.—— | 25 | 159 | 565 - 675 | 100 - 150 | 72 x 2,5 | 1531.1075.013 | 3 | 180 | 3,5 | 110 | 155,52 | 14 x 8 | 85 | 14 | - | - | - | 1531.1075.950 | 410–.3075.93– |
| 4522.3075.—— | 25 | 159 | 565 - 675 | 100 - 150 | 72 x 2,5 | 1531.1075.016 | 3 | 180 | 3,5 | 110 | 155,52 | 16 x 8 | 85 | 14 | - | - | - | 1531.1075.950 | 410–.3075.93– |
| 4523.3075.—— | 25 | 159 | 565 - 675 | 100 - 150 | 72 x 2,5 | 1531.1075.012 | 4 | 180 | 3,5 | 110 | 155,52 | 16 x 10 | 85 | 14 | - | - | - | 1531.1075.950 | 410–.3075.93– |
| 4530.3075.—— | 25 | 159 | 565 - 675 | 100 - 150 | 72 x 2,5 | 1531.1075.011 | 3 | 165 | 3,5 | 95 | 140 | 14 x 8 | 85 | 14 | - | - | - | 1531.1075.950 | 410–.3075.93– |
| 4531.3075.—— | 25 | 159 | 565 - 675 | 100 - 150 | 72 x 2,5 | 1531.1075.010 | 3 | 165 | 3,5 | 95 | 140 | 16 x 8 | 85 | 14 | - | - | - | 1531.1075.950 | 410–.3075.93– |
| 4556.3075.—— | 25 | 159 | 565 - 675 | 100 - 150 | 72 x 2,5 | 1545.1075.010 | 9 | 203,2 | 1,8 | 196,8 | 184,15 | 12 x 12 | 85 | 12 | - | - | - | 1531.1075.950 | 410–.3075.93– |
| 4556.4075.—— | 25 | 159 | 565 - 675 | 100 - 150 | 72 x 2,5 | 1545.2075.010 | 9 | 203,2 | 1,8 | 196,8 | 184,15 | 11,1 x 12 | 85 | 12 | - | - | - | 1531.1075.950 | 410–.3075.93– |
| 4558.3075.—— | 25 | 159 | 565 - 675 | 100 - 150 | 72 x 2,5 | 1545.1075.011 | 9 | 203,2 | 1,8 | 196,8 | 184,15 | 10 x 12 | 85 | 12 | - | - | - | 1531.1075.950 | 410–.3075.93– |
| 4558.4075.—— | 25 | 159 | 565 - 675 | 100 - 150 | 72 x 2,5 | 1545.2075.011 | 9 | 203,2 | 1,8 | 196,8 | 184,15 | 9,5 x 12 | 85 | 12 | - | - | - | 1531.1075.950 | 410–.3075.93– |
| 4780.3075.—— | 35 | 159 | 575 - 685 | 100 - 150 | 72 x 2,5 | 1580.1075.010 | 10 | 180 | - | KV 70° | 150 | 15 x 4 | 90 | 18 | - | - | - | 1531.1075.950 | 410–.3075.93– |

| Gelenkwelle kurz mit Längenausgleich<br>Propshaft short with slip<br>Transmission courte coulissante<br>Albero cardanico corto con scorrevole<br>Transmisión corta con compensación | Baureihe<br>Series<br>Séries<br>Serie<br>Serie | Drehmoment<br>Torque<br>Couple<br>Coppia<br>Par | |
|---|---|---|---|
| | | $M_K$ [Nm] | $M_{FG}$ [Nm] |
| | 075 | 12000 | 15500 |

| Register<br>Register<br>Registre<br>Registro<br>Indice | Seite<br>Page<br>Côté<br>Pagina<br>Página | Datum<br>Date<br>Date<br>Data<br>Fecha | Gebrüder Kempf GmbH<br>Moorstr. 4<br>36129 Gersfeld<br>Tel: +49/6654/9611-0<br>Fax: +49/6654/9611-44 |
|---|---|---|---|
| B | 5 | 03/11 | |

Gelenkwelle kurz mit Längenausgleich / Propshaft short with slip / Transmission courte coulissante / Albero cardanico corto con scorrevole / Transmisión corta con compensación

| Nummer<br>Number<br>Numéro<br>Numero<br>Número | Hauptdaten<br>Main datas<br>Principales informations<br>Dati principali<br>Datos principales | | | | | Flanschdaten<br>Flange datas<br>Caractéristiques des brides<br>Caratteristica flangia<br>Caracteristicas bridas | | | | | | | | | | | | Konstruktionsverweise<br>Construction reference<br>Référence constructeur<br>Riferimento costruttore<br>Referencia del fabricante | |
|---|---|---|---|---|---|---|---|---|---|---|---|---|---|---|---|---|---|---|---|
| | $\beta$ | K | $L_{Zmin}$ - $L_{Zmax}$ | $L_{Vmin}$ - $L_{Vmax}$ | $d_B$ x m<br>DIN 5480 | Flanschmitnehmer<br>Flange yoke<br>Machoire à bride<br>Flangia<br>Brida | Form<br>Figure<br>Figure<br>Forma<br>Figura | A | B | C | D | d x n | E | G | M x N | $D_S$ | $d_S$ x $n_S$ | Zapfenkreuzgarnitur<br>Universal joint<br>Bloc Rechange<br>Crociera<br>Cruz | Längenausgleich kurz<br>Slip short<br>Coulissement court<br>Scorrevole corto<br>Corredera corta |
| | ∠ ° | mm | mm | mm | mm | | | mm | mm | mm | mm | mm | mm | mm | mm | mm | mm | | |
| 4000.3096.–––– | 25 | 178 | 570 - 730 | 60 - 145 | 80 x 2,5 | 1000.1096.010 | 4 | 180 | 3,5 | 110 | 155,52 | 16 x 10 | 95 | 14 | - | - | - | 1000.1096.950 | 410–.3096.93– |
| 4023.3096.–––– | 25 | 178 | 565 - 725 | 60 - 145 | 80 x 2,5 | 1016.1093.010 | 3 | 225 | 5 | 140 | 196 | 16 x 8 | 92 | 15 | - | - | - | 1000.1096.950 | 410–.3096.93– |
| 4047.3096.–––– | 25 | 178 | 565 - 725 | 60 - 145 | 80 x 2,5 | 1047.1093.010 | 9 | 203,2 | 1,8 | 196,8 | 184,12 | 12 x 12 | 92 | 12 | - | - | - | 1000.1096.950 | 410–.3096.93– |
| 4047.4096.–––– | 25 | 178 | 565 - 725 | 60 - 145 | 80 x 2,5 | 1047.2093.010 | 9 | 203,2 | 1,8 | 196,8 | 184,12 | 11,1 x 12 | 92 | 12 | - | - | - | 1000.1096.950 | 410–.3096.93– |
| 4280.3096.–––– | 25 | 178 | 570 - 730 | 60 - 145 | 80 x 2,5 | 1280.1096.010 | 10 | 180 | - | KV 70° | 150 | 15 x 4 | 95 | 18 | - | - | - | 1000.1096.950 | 410–.3096.93– |

| Gelenkwelle kurz mit Längenausgleich<br>Propshaft short with slip<br>Transmission courte coulissante<br>Albero cardanico corto con scorrevole<br>Transmisión corta con compensación | Baureihe<br>Series<br>Séries<br>Serie<br>Serie | Drehmoment<br>Torque<br>Couple<br>Coppia<br>Par<br>$M_K$ [Nm] | <br><br><br><br><br>$M_{FG}$ [Nm] |
|---|---|---|---|
| | 096 | 17000 | 23000 |

| Register<br>Register<br>Registre<br>Registro<br>Indice | Seite<br>Page<br>Côté<br>Pagina<br>Página | Datum<br>Date<br>Date<br>Data<br>Fecha | Gebrüder Kempf GmbH<br>Moorstr. 4<br>36129 Gersfeld<br>Tel: +49/6654/9611-0<br>Fax: +49/6654/9611-44 |
|---|---|---|---|
| B | 6 | 08/96 | |

Gelenkwelle kurz mit Längenausgleich / Propshaft short with slip / Transmission courte coulissante / Albero cardanico corto con scorrevole / Transmisión corta con compensación

| Nummer<br>Number<br>Numéro<br>Numero<br>Número | Hauptdaten<br>Main datas<br>Principales informations<br>Dati principali<br>Datos principales | | | | | Flanschdaten<br>Flange datas<br>Caractéristiques des brides<br>Caratteristica flangia<br>Caracteristicas bridas | | | | | | | | | | | | Konstruktionsverweise<br>Construction reference<br>Référence constructeur<br>Riferimento costruttore<br>Referencia del fabricante | |
|---|---|---|---|---|---|---|---|---|---|---|---|---|---|---|---|---|---|---|---|
| | β | K | $L_{Zmin}$ - $L_{Zmax}$ | $L_{Vmin}$ - $L_{Vmax}$ | $d_B$ x m<br>DIN 5480 | Flanschmitnehmer<br>Flange yoke<br>Machoire à bride<br>Flangia<br>Brida | Form<br>Figure<br>Figure<br>Forma<br>Figura | A | B | C | D | d x n | E | G | M x N | $D_S$ | $d_S$ x $n_S$ | Zapfenkreuzgarnitur<br>Universal joint<br>Bloc Rechange<br>Crociera<br>Cruz | Längenausgleich kurz<br>Slip short<br>Coulissement court<br>Scorrevole corto<br>Corredera corta |
| | ∠ ° | mm | mm | mm | mm | | | mm | mm | mm | mm | mm | mm | mm | mm | mm | mm | | |
| 4280.3098.–––– | 22 | 178 | 620 - 770 | 110 - 160 | 80 x 2,5 | 1280.1098.010 | 10 | 180 | - | KV 70° | 150 | 15 x 4 | 100 | 18 | - | - | - | 1280.1098.950 | 400–.3098.93– |
| 4000.3098.–––– | 22 | 178 | 660 - 810 | 110 - 160 | 80 x 2,5 | 1000.1098.010 | 4 | 180 | 3,5 | 110 | 155,5 | 16 x 10 | 120 | 16 | - | - | - | 1280.1098.950 | 400–.3098.93– |

| Gelenkwelle kurz mit Längenausgleich<br>Propshaft short with slip<br>Transmission courte coulissante<br>Albero cardanico corto con scorrevole<br>Transmisión corta con compensación | Baureihe<br>Series<br>Séries<br>Serie<br>Serie | Drehmoment<br>Torque<br>Couple<br>Coppia<br>Par | |
|---|---|---|---|
| | | $M_K$ [Nm] | $M_{FG}$ [Nm] |
| | 098 | 22000 | 29000 |

| Register<br>Register<br>Registre<br>Registro<br>Indice | Seite<br>Page<br>Côté<br>Pagina<br>Página | Datum<br>Date<br>Date<br>Data<br>Fecha | Gebrüder Kempf GmbH<br>Moorstr. 4<br>36129 Gersfeld<br>Tel: +49/6654/9611-0<br>Fax: +49/6654/9611-44 |
|---|---|---|---|
| B | 7 | 03/11 | |

Gelenkwelle kurz mit Längenausgleich / Propshaft short with slip / Transmission courte coulissante / Albero cardanico corto con scorrevole / Transmisión corta con compensación

| Nummer<br>Number<br>Numéro<br>Numero<br>Número | Hauptdaten<br>Main datas<br>Principales informations<br>Dati principali<br>Datos principales | | | | | Flanschdaten<br>Flange datas<br>Caractéristiques des brides<br>Caratteristica flangia<br>Caracteristicas bridas | | | | | | | | | | | | Konstruktionsverweise<br>Construction reference<br>Référence constructeur<br>Riferimento costruttore<br>Referencia del fabricante | |
|---|---|---|---|---|---|---|---|---|---|---|---|---|---|---|---|---|---|---|---|
| | β | K | $L_{Zmin}$ - $L_{Zmax}$ | $L_{Vmin}$ - $L_{Vmax}$ | $d_B$ x m<br>DIN 5480 | Flanschmitnehmer<br>Flange yoke<br>Machoire à bride<br>Flangia<br>Brida | Form<br>Figure<br>Figure<br>Forma<br>Figura | A | B | C | D | d x n | E | G | M x N | $D_S$ | $d_S$ x $n_S$ | Zapfenkreuzgarnitur<br>Universal joint<br>Bloc Rechange<br>Crociera<br>Cruz | Längenausgleich kurz<br>Slip short<br>Coulissement court<br>Scorrevole corto<br>Corredera corta |
| | ∠ ° | mm | mm | mm | mm | | | mm | mm | mm | mm | mm | mm | mm | mm | mm | mm | | |
| 4284.3098.–––– | 22 | 178 | 620 - 770 | 110 - 160 | 80 x 2,5 | 1280.1098.010 | 10 | 180 | - | KV 70° | 150 | 15 x 4 | 100 | 18 | - | - | - | 1280.1098.959 | 4284.3098.93– |

| Gelenkwelle kurz mit Längenausgleich<br>Propshaft short with slip<br>Transmission courte coulissante<br>Albero cardanico corto con scorrevole<br>Transmisión corta con compensación | Baureihe<br>Series<br>Séries<br>Serie<br>Serie | Drehmoment<br>Torque<br>Couple<br>Coppia<br>Par | |
|---|---|---|---|
| | | $M_K$ [Nm] | $M_{FG}$ [Nm] |
| | 098 | 22000 | 29000 |

| Register<br>Register<br>Registre<br>Registro<br>Indice | Seite<br>Page<br>Côté<br>Pagina<br>Página | Datum<br>Date<br>Date<br>Data<br>Fecha | Gebrüder Kempf GmbH<br>Moorstr. 4<br>36129 Gersfeld<br>Tel: +49/6654/9611-0<br>Fax: +49/6654/9611-44 |
|---|---|---|---|
| B | 7 | 05/00 | |

Gelenkwelle kurz mit Längenausgleich / Propshaft short with slip / Transmission courte coulissante / Albero cardanico corto con scorrevole / Transmisión corta con compensación

| Nummer<br>Number<br>Numéro<br>Numero<br>Número | Hauptdaten<br>Main datas<br>Principales informations<br>Dati principali<br>Datos principales | | | | | Flanschdaten<br>Flange datas<br>Caractéristiques des brides<br>Caratteristica flangia<br>Caracteristicas bridas | | | | | | | | | | | | Konstruktionsverweise<br>Construction reference<br>Référence constructeur<br>Riferimento costruttore<br>Referencia del fabricante | |
|---|---|---|---|---|---|---|---|---|---|---|---|---|---|---|---|---|---|---|---|
| | β | K | $L_{Zmin}$ - $L_{Zmax}$ | $L_{Vmin}$ - $L_{Vmax}$ | $d_B$ x m DIN 5480 | Flanschmitnehmer<br>Flange yoke<br>Machoire à bride<br>Flangia<br>Brida | Form<br>Figure<br>Figure<br>Forma<br>Figura | A | B | C | D | d x n | E | G | M x N | $D_S$ | $d_S$ x $n_S$ | Zapfenkreuzgarnitur<br>Universal joint<br>Bloc Rechange<br>Crociera<br>Cruz | Längenausgleich kurz<br>Slip short<br>Coulissement court<br>Scorrevole corto<br>Corredera corta |
| | ∠ ° | mm | mm | mm | mm | | | mm | mm | mm | mm | mm | mm | mm | mm | mm | mm | | |
| 4000.3100.–––– | 24 | 198 | 605 - 755 | 45 - 160 | 90 x 2,5 | 1000.1100.010 | 3 | 225 | 5 | 140 | 196 | 16 x 8 | 105 | 16 | - | - | - | 1000.1100.950 | 400–.3100.93– |
| 4016.3100.–––– | 24 | 198 | 605 - 755 | 45 - 160 | 90 x 2,5 | 1016.1100.010 | 3 | 250 | 5 | 140 | 218 | 18 x 8 | 105 | 18 | - | - | - | 1000.1100.950 | 400–.3100.93– |
| 4030.3100.–––– | 24 | 198 | 605 - 755 | 45 - 160 | 90 x 2,5 | 1730.1100.010 | 5 | 225 | 5 | 140 | 196 | 16 x 12 | 105 | 16 | - | - | - | 1000.1100.950 | 400–.3100.93– |
| 4045.3100.–––– | 24 | 198 | 605 - 755 | 45 - 160 | 90 x 2,5 | 1045.1100.010 | 9 | 203,2 | 3 | 196,8 | 184,15 | 12 x 12 | 105 | 14 | - | - | - | 1000.1100.950 | 400–.3100.93– |
| 4045.4100.–––– | 24 | 198 | 605 - 755 | 45 - 160 | 90 x 2,5 | 1045.2100.010 | 9 | 203,2 | 3 | 196,8 | 184,15 | 11,1 x 12 | 105 | 14 | - | - | - | 1000.1100.950 | 400–.3100.93– |
| 4019.3100.–––– | 24 | 198 | 615 - 765 | 45 - 160 | 90 x 2,5 | 1400.1100.010 | 4 | 180 | 3,5 | 110 | 155,52 | 16 x 10 | 110 | 15 | - | - | - | 1000.1100.950 | 400–.3100.93– |

| Gelenkwelle kurz mit Längenausgleich<br>Propshaft short with slip<br>Transmission courte coulissante<br>Albero cardanico corto con scorrevole<br>Transmisión corta con compensación | Baureihe<br>Series<br>Séries<br>Serie<br>Serie | Drehmoment<br>Torque<br>Couple<br>Coppia<br>Par<br>$M_K$ [Nm] | <br><br><br><br><br>$M_{FG}$ [Nm] |
|---|---|---|---|
| | 100 | 24000 | 32000 |

| Register<br>Register<br>Registre<br>Registro<br>Indice | Seite<br>Page<br>Côté<br>Pagina<br>Página | Datum<br>Date<br>Date<br>Data<br>Fecha | Gebrüder Kempf GmbH<br>Moorstr. 4<br>36129 Gersfeld<br>Tel: +49/6654/9611-0<br>Fax: +49/6654/9611-44 |
|---|---|---|---|
| B | 8 | 05/00 | |

Gelenkwelle kurz mit Längenausgleich / Propshaft short with slip / Transmission courte coulissante / Albero cardanico corto con scorrevole / Transmisión corta con compensación

| Nummer<br>Number<br>Numéro<br>Numero<br>Número | Hauptdaten<br>Main datas<br>Principales informations<br>Dati principali<br>Datos principales | | | | | Flanschdaten<br>Flange datas<br>Caractéristiques des brides<br>Caratteristica flangia<br>Caracteristicas bridas | | | | | | | | | | | | Konstruktionsverweise<br>Construction reference<br>Référence constructeur<br>Riferimento costruttore<br>Referencia del fabricante | |
|---|---|---|---|---|---|---|---|---|---|---|---|---|---|---|---|---|---|---|---|
| | β | K | $L_{Zmin}$ - $L_{Zmax}$ | $L_{Vmin}$ - $L_{Vmax}$ | $d_B$ x m DIN 5480 | Flanschmitnehmer<br>Flange yoke<br>Machoire à bride<br>Flangia<br>Brida | Form<br>Figure<br>Figure<br>Forma<br>Figura | A | B | C | D | d x n | E | G | M x N | $D_S$ | $d_S$ x $n_S$ | Zapfenkreuzgarnitur<br>Universal joint<br>Bloc Rechange<br>Crociera<br>Cruz | Längenausgleich kurz<br>Slip short<br>Coulissement court<br>Scorrevole corto<br>Corredera corta |
| | ∠ ° | mm | mm | mm | mm | | | mm | mm | mm | mm | mm | mm | mm | mm | mm | mm | | |
| 4000.3102.—— | 22 | 204 | 650 - 770 | 80 - 110 | 90 x 2,5 | 1000.1102.010 | 3 | 250 | 5 | 140 | 218 | 18 x 8 | 120 | 18 | - | - | - | 1280.1102.950 | 4---.3102.93- |
| 4016.3102.—— | 22 | 204 | 650 - 770 | 80 - 110 | 90 x 2,5 | 1016.1102.010 | 3 | 285 | 6 | 175 | 245 | 20 x 8 | 120 | 20 | - | - | - | 1280.1102.950 | 4---.3102.93- |
| 4019.3102.—— | 22 | 204 | 650 - 770 | 80 - 110 | 90 x 2,5 | 1019.1102.010 | 3 | 225 | 4,5 | 140 | 196 | 16 x 8 | 120 | 16 | - | - | - | 1280.1102.950 | 4---.3102.93- |
| 4035.3102.—— | 22 | 204 | 650 - 770 | 80 - 110 | 90 x 2,5 | 1035.1102.010 | 11 | 250 | 5 | 105 | 218 | 19 x 8 | 120 | 25 | 40 x 12 | - | - | 1280.1102.950 | 4---.3102.93- |
| 4037.3102.—— | 22 | 204 | 650 - 770 | 80 - 110 | 90 x 2,5 | 1635.1102.010 | 11 | 285 | 6 | 125 | 245 | 21 x 8 | 120 | 25 | 40 x 15 | - | - | 1280.1102.950 | 4---.3102.93- |
| 4039.3102.—— | 22 | 204 | 650 - 770 | 80 - 110 | 90 x 2,5 | 1039.1102.010 | 11 | 225 | 4,5 | 105 | 196 | 17 x 8 | 120 | 20 | 32 x 9 | - | - | 1280.1102.950 | 4---.3102.93- |
| 4280.3102.—— | 22 | 204 | 635 - 755 | 80 - 110 | 90 x 2,5 | 1280.1102.010 | 10 | 200 | - | KV70° | 165 | 15 x 4 | 113 | 20 | - | - | - | 1280.1102.950 | 4---.3102.93- |

| Gelenkwelle kurz mit Längenausgleich<br>Propshaft short with slip<br>Transmission courte coulissante<br>Albero cardanico corto con scorrevole<br>Transmisión corta con compensación | Baureihe<br>Series<br>Séries<br>Serie<br>Serie | Drehmoment<br>Torque<br>Couple<br>Coppia<br>Par | |
|---|---|---|---|
| | | $M_K$ [Nm] | $M_{FG}$ [Nm] |
| | 102 | 28000 | 36000 |

| Register<br>Register<br>Registre<br>Registro<br>Indice | Seite<br>Page<br>Côté<br>Pagina<br>Página | Datum<br>Date<br>Date<br>Data<br>Fecha | Gebrüder Kempf GmbH<br>Moorstr. 4<br>36129 Gersfeld<br>Tel: +49/6654/9611-0<br>Fax: +49/6654/9611-44<br>www.kempf-gelenkwellen.de<br>info@kempf-gelenkwellen.de |
|---|---|---|---|
| B | 8a | 10/06 | |

Gelenkwelle kurz mit Längenausgleich / Propshaft short with slip / Transmission courte coulissante / Albero cardanico corto con scorrevole / Transmisión corta con compensación

| Nummer<br>Number<br>Numéro<br>Numero<br>Número | Hauptdaten<br>Main datas<br>Principales informations<br>Dati principali<br>Datos principales | | | | | Flanschdaten<br>Flange datas<br>Caractéristiques des brides<br>Caratteristica flangia<br>Caracteristicas bridas | | | | | | | | | | | | Konstruktionsverweise<br>Construction reference<br>Référence constructeur<br>Riferimento costruttore<br>Referencia del fabricante | |
|---|---|---|---|---|---|---|---|---|---|---|---|---|---|---|---|---|---|---|---|
| | β | K | $L_{Zmin}$ - $L_{Zmax}$ | $L_{Vmin}$ - $L_{Vmax}$ | $d_B$ x m DIN 5480 | Flanschmitnehmer<br>Flange yoke<br>Machoire à bride<br>Flangia<br>Brida | Form<br>Figure<br>Figure<br>Forma<br>Figura | A | B | C | D | d x n | E | G | M x N | $D_S$ | $d_S$ x $n_S$ | Zapfenkreuzgarnitur<br>Universal joint<br>Bloc Rechange<br>Crociera<br>Cruz | Längenausgleich kurz<br>Slip short<br>Coulissement court<br>Scorrevole corto<br>Corredera corta |
| | ∠ ° | mm | mm | mm | mm | | | mm | mm | mm | mm | mm | mm | mm | mm | mm | mm | | |
| 4000.3102.__–W | 22 | 204 | 650 - 770 | 80 - 110 | 90 x 2,5 | 1000.1102.010 | 3 | 250 | 5 | 140 | 218 | 18 x 8 | 120 | 18 | - | - | - | 1280.1102.959 | 4---.3102.93-W |
| 4016.3102.__–W | 22 | 204 | 650 - 770 | 80 - 110 | 90 x 2,5 | 1016.1102.010 | 3 | 285 | 6 | 175 | 245 | 20 x 8 | 120 | 20 | - | - | - | 1280.1102.959 | 4---.3102.93-W |
| 4019.3102.__–W | 22 | 204 | 650 - 770 | 80 - 110 | 90 x 2,5 | 1019.1105.010 | 3 | 225 | 4,5 | 140 | 196 | 16 x 8 | 120 | 16 | - | - | - | 1280.1102.959 | 4---.3102.93-W |
| 4035.3102.__–W | 22 | 204 | 650 - 770 | 80 - 110 | 90 x 2,5 | 1035.1102.010 | 11 | 250 | 5 | 105 | 218 | 19 x 8 | 120 | 25 | 40 x 12 | - | - | 1280.1102.959 | 4---.3102.93-W |
| 4037.3102.__–W | 22 | 204 | 650 - 770 | 80 - 110 | 90 x 2,5 | 1635.1102.010 | 11 | 285 | 6 | 125 | 245 | 21 x 8 | 120 | 25 | 40 x 15 | - | - | 1280.1102.959 | 4---.3102.93-W |
| 4039.3102.__–W | 22 | 204 | 650 - 770 | 80 - 110 | 90 x 2,5 | 1039.1102.010 | 11 | 225 | 4,5 | 105 | 196 | 17 x 8 | 120 | 20 | 32 x 9 | - | - | 1280.1102.959 | 4---.3102.93-W |
| 4282.3102.__ | 22 | 204 | 635 - 755 | 80 - 110 | 90 x 2,5 | 1280.1102.010 | 10 | 200 | - | KV70° | 165 | 15 x 4 | 113 | 20 | - | - | - | 1280.1102.959 | 4---.3102.93-W |

| Gelenkwelle kurz mit Längenausgleich<br>Propshaft short with slip<br>Transmission courte coulissante<br>Albero cardanico corto con scorrevole<br>Transmisión corta con compensación | Baureihe<br>Series<br>Séries<br>Serie<br>Serie | Drehmoment<br>Torque<br>Couple<br>Coppia<br>Par | |
|---|---|---|---|
| | | $M_K$ [Nm] | $M_{FG}$ [Nm] |
| | 102 | 28000 | 36000 |

| Register<br>Register<br>Registre<br>Registro<br>Indice | Seite<br>Page<br>Côté<br>Pagina<br>Página | Datum<br>Date<br>Date<br>Data<br>Fecha | Gebrüder Kempf GmbH<br>Moorstr. 4<br>36129 Gersfeld<br>Tel: +49/6654/9611-0<br>Fax: +49/6654/9611-44<br>www.kempf-gelenkwellen.de<br>info@kempf-gelenkwellen.de |
|---|---|---|---|
| B | 8a | 10/06 | |

Gelenkwelle kurz mit Längenausgleich / Propshaft short with slip / Transmission courte coulissante / Albero cardanico corto con scorrevole / Transmisión corta con compensación

| Nummer<br>Number<br>Numéro<br>Numero<br>Número | Hauptdaten<br>Main datas<br>Principales informations<br>Dati principali<br>Datos principales | | | | | Flanschdaten<br>Flange datas<br>Caractéristiques des brides<br>Caratteristica flangia<br>Caracteristicas bridas | | | | | | | | | | | | Konstruktionsverweise<br>Construction reference<br>Référence constructeur<br>Riferimento costruttore<br>Referencia del fabricante | |
|---|---|---|---|---|---|---|---|---|---|---|---|---|---|---|---|---|---|---|---|
| | $\beta$ | K | $L_{Zmin} - L_{Zmax}$ | $L_{Vmin} - L_{Vmax}$ | $d_B$ x m DIN 5480 | Flanschmitnehmer<br>Flange yoke<br>Machoire à bride<br>Flangia<br>Brida | Form<br>Figure<br>Figure<br>Forma<br>Figura | A | B | C | D | d x n | E | G | M x N | $D_S$ | $d_S$ x $n_S$ | Zapfenkreuzgarnitur<br>Universal joint<br>Bloc Rechange<br>Crociera<br>Cruz | Längenausgleich kurz<br>Slip short<br>Coulissement court<br>Scorrevole corto<br>Corredera corta |
| | ∠ ° | mm | mm | mm | mm | | | mm | mm | mm | mm | mm | mm | mm | mm | mm | mm | | |
| 4000.3104.–––– | 18 | 225 | 650 - 895 | 40 - 140 | 90 x 2,5 | 1016.1105.011 | 3 | 250 | 6 | 140 | 218 | 18 x 8 | 125 | 18 | - | - | - | 1000.1105.950 | 400–.3104.93– |
| 4016.3104.–––– | 18 | 225 | 650 - 895 | 40 - 140 | 90 x 2,5 | 1016.1105.012 | 3 | 285 | 7 | 175 | 245 | 20 x 8 | 125 | 20 | - | - | - | 1000.1105.950 | 400–.3104.93– |
| 4019.3104.–––– | 18 | 225 | 650 - 895 | 40 - 140 | 90 x 2,5 | 1000.1105.011 | 3 | 225 | 5 | 140 | 196 | 16 x 8 | 125 | 16 | - | - | - | 1000.1105.950 | 400–.3104.93– |
| 4035.3104.–––– | 18 | 225 | 650 - 895 | 40 - 140 | 90 x 2,5 | 1035.1105.011 | 11 | 250 | 6 | 140 | 218 | 19 x 8 | 125 | 20 | 40 x 12 | - | - | 1000.1105.950 | 400–.3104.93– |
| 4039.3104.–––– | 18 | 225 | 650 - 895 | 40 - 140 | 90 x 2,5 | 1433.1105.012 | 11 | 225 | 5 | 105 | 196 | 17 x 8 | 125 | 20 | 32 x 9 | - | - | 1000.1105.950 | 400–.3104.93– |
| 4040.3104.–––– | 18 | 225 | 650 - 895 | 40 - 140 | 90 x 2,5 | 1136.1105.010 | 11 | 285 | 7 | 125 | 245 | 21 x 8 | 125 | 22 | 40 x 15 | - | - | 1000.1105.950 | 400–.3104.93– |
| 4222.3104.–––– | 18 | 225 | 650 - 895 | 40 - 140 | 90 x 2,5 | 1222.1105.010 | 13 | 250 | 6 | 140 | 218 | 18 x 8 | 125 | 18 | - | 214 | 25 x 4 | 1000.1105.950 | 400–.3104.93– |

| Gelenkwelle kurz mit Längenausgleich<br>Propshaft short with slip<br>Transmission courte coulissante<br>Albero cardanico corto con scorrevole<br>Transmisión corta con compensación | Baureihe<br>Series<br>Séries<br>Serie<br>Serie | Drehmoment<br>Torque<br>Couple<br>Coppia<br>Par | |
|---|---|---|---|
| | | $M_K$ [Nm] | $M_{FG}$ [Nm] |
| | 104 | 32000 | 42000 |

| Register<br>Register<br>Registre<br>Registro<br>Indice | Seite<br>Page<br>Côté<br>Pagina<br>Página | Datum<br>Date<br>Date<br>Data<br>Fecha | Gebrüder Kempf GmbH<br>Moorstr. 4<br>36129 Gersfeld<br>Tel: +49/6654/9611-0<br>Fax: +49/6654/9611-44<br>www.kempf-gelenkwellen.de<br>info@kempf-gelenkwellen.de |
|---|---|---|---|
| B | 9 | 10/09 | |

Gelenkwelle kurz mit Längenausgleich / Propshaft short with slip / Transmission courte coulissante / Albero cardanico corto con scorrevole / Transmisión corta con compensación

| Nummer<br>Number<br>Numéro<br>Numero<br>Número | Hauptdaten<br>Main datas<br>Principales informations<br>Dati principali<br>Datos principales | | | | | Flanschdaten<br>Flange datas<br>Caractéristiques des brides<br>Caratteristica flangia<br>Caracteristicas bridas | | | | | | | | | | | | Konstruktionsverweise<br>Construction reference<br>Référence constructeur<br>Riferimento costruttore<br>Referencia del fabricante | |
|---|---|---|---|---|---|---|---|---|---|---|---|---|---|---|---|---|---|---|---|
| | β | K | $L_{Zmin}$ - $L_{Zmax}$ | $L_{Vmin}$ - $L_{Vmax}$ | $d_B$ x m<br>DIN 5480 | Flanschmitnehmer<br>Flange yoke<br>Machoire à bride<br>Flangia<br>Brida | Form<br>Figure<br>Figure<br>Forma<br>Figura | A | B | C | D | d x n | E | G | M x N | $D_S$ | $d_S$ x $n_S$ | Zapfenkreuzgarnitur<br>Universal joint<br>Bloc Rechange<br>Crociera<br>Cruz | Längenausgleich kurz<br>Slip short<br>Coulissement court<br>Scorrevole corto<br>Corredera corta |
| | ∠ ° | mm | mm | mm | mm | | | mm | mm | mm | mm | mm | mm | mm | mm | mm | mm | | |
| 4000.3106.–––– | 18 | 225 | 650 - 850 | 50 - 105 | 120 x 2,5 | 1016.1105.011 | 3 | 250 | 6 | 140 | 218 | 18 x 8 | 125 | 18 | - | - | - | 1000.1105.950 | 400–.3106.93– |
| 4016.3106.–––– | 18 | 225 | 650 - 850 | 50 - 105 | 120 x 2,5 | 1016.1105.012 | 3 | 285 | 7 | 175 | 245 | 20 x 8 | 125 | 20 | - | - | - | 1000.1105.950 | 400–.3106.93– |
| 4019.3106.–––– | 18 | 225 | 650 - 850 | 50 - 105 | 120 x 2,5 | 1000.1105.011 | 3 | 225 | 5 | 140 | 196 | 16 x 8 | 125 | 16 | - | - | - | 1000.1105.950 | 400–.3106.93– |
| 4035.3106.–––– | 18 | 225 | 650 - 850 | 50 - 105 | 120 x 2,5 | 1035.1105.011 | 11 | 250 | 6 | 140 | 218 | 19 x 8 | 125 | 20 | 40 x 12 | - | - | 1000.1105.950 | 400–.3106.93– |
| 4039.3106.–––– | 18 | 225 | 650 - 850 | 50 - 105 | 120 x 2,5 | 1433.1105.012 | 11 | 225 | 5 | 105 | 196 | 17 x 8 | 125 | 20 | 32 x 9 | - | - | 1000.1105.950 | 400–.3106.93– |
| 4222.3106.–––– | 18 | 225 | 650 - 850 | 50 - 105 | 120 x 2,5 | 1222.1105.010 | 13 | 250 | 6 | 140 | 218 | 18 x 8 | 125 | 18 | - | 214 | 25 x 4 | 1000.1105.950 | 400–.3106.93– |
| 4305.3106.–––– | 18 | 225 | 650 - 850 | 50 - 105 | 120 x 2,5 | 1136.1105.011 | 11 | 285 | 7 | 125 | 245 | 21 x 8 | 125 | 22 | 40 x 15 | - | - | 1000.1105.950 | 400–.3106.93– |

| Gelenkwelle kurz mit Längenausgleich<br>Propshaft short with slip<br>Transmission courte coulissante<br>Albero cardanico corto con scorrevole<br>Transmisión corta con compensación | Baureihe<br>Series<br>Séries<br>Serie<br>Serie | Drehmoment<br>Torque<br>Couple<br>Coppia<br>Par | |
|---|---|---|---|
| | | $M_K$ [Nm] | $M_{FG}$ [Nm] |
| | 106 | 40000 | 52000 |

| Register<br>Register<br>Registre<br>Registro<br>Indice | Seite<br>Page<br>Côté<br>Pagina<br>Página | Datum<br>Date<br>Date<br>Data<br>Fecha | Gebrüder Kempf GmbH<br>Moorstr. 4<br>36129 Gersfeld<br>Tel: +49/6654/9611-0<br>Fax: +49/6654/9611-44<br>www.kempf-gelenkwellen.de<br>info@kempf-gelenkwellen.de |
|---|---|---|---|
| B | 10 | 10/09 | |

Gelenkwelle kurz mit Längenausgleich / Propshaft short with slip / Transmission courte coulissante / Albero cardanico corto con scorrevole / Transmisión corta con compensación

| Nummer<br>Number<br>Numéro<br>Numero<br>Número | Hauptdaten<br>Main datas<br>Principales informations<br>Dati principali<br>Datos principales | | | | | Flanschdaten<br>Flange datas<br>Caractéristiques des brides<br>Caratteristica flangia<br>Caracteristicas bridas | | | | | | | | | | | | Konstruktionsverweise<br>Construction reference<br>Référence constructeur<br>Riferimento costruttore<br>Referencia del fabricante | |
|---|---|---|---|---|---|---|---|---|---|---|---|---|---|---|---|---|---|---|---|
| | $\beta$ | K | $L_{Zmin} - L_{Zmax}$ | $L_{Vmin} - L_{Vmax}$ | $d_B$ x m DIN 5480 | Flanschmitnehmer<br>Flange yoke<br>Machoire à bride<br>Flangia<br>Brida | Form<br>Figure<br>Figure<br>Forma<br>Figura | A | B | C | D | d x n | E | G | M x N | $D_S$ | $d_S$ x $n_S$ | Zapfenkreuzgarnitur<br>Universal joint<br>Bloc Rechange<br>Crociera<br>Cruz | Längenausgleich kurz<br>Slip short<br>Coulissement court<br>Scorrevole corto<br>Corredera corta |
| | ∠ ° | mm | mm | mm | mm | | | mm | mm | mm | mm | mm | mm | mm | mm | mm | mm | | |
| 4000.3109.–––– | 18 | 225 | 650 - 850 | 50 - 105 | 120 x 2,5 | 1016.1109.011 | 3 | 250 | 6 | 140 | 218 | 18 x 8 | 125 | 18 | - | - | - | 1300.1115.951 | 400–.3109.93– |
| 4016.3109.–––– | 18 | 225 | 650 - 850 | 50 - 105 | 120 x 2,5 | 1016.1109.012 | 3 | 285 | 7 | 175 | 245 | 20 x 8 | 125 | 20 | - | - | - | 1300.1115.951 | 400–.3109.93– |
| 4019.3109.–––– | 18 | 225 | 650 - 850 | 50 - 105 | 120 x 2,5 | 1000.1109.011 | 3 | 225 | 5 | 140 | 196 | 16 x 8 | 125 | 16 | - | - | - | 1300.1115.951 | 400–.3109.93– |
| 4035.3109.–––– | 18 | 225 | 650 - 850 | 50 - 105 | 120 x 2,5 | 1035.1109.011 | 11 | 250 | 6 | 140 | 218 | 19 x 8 | 125 | 20 | 40 x 12 | - | - | 1300.1115.951 | 400–.3109.93– |
| 4039.3109.–––– | 18 | 225 | 650 - 850 | 50 - 105 | 120 x 2,5 | 1433.1109.012 | 11 | 225 | 5 | 105 | 196 | 17 x 8 | 125 | 20 | 32 x 9 | - | - | 1300.1115.951 | 400–.3109.93– |
| 4222.3109.–––– | 18 | 225 | 650 - 850 | 50 - 105 | 120 x 2,5 | 1222.1109.010 | 13 | 250 | 6 | 140 | 218 | 18 x 8 | 125 | 18 | - | 214 | 25 x 4 | 1300.1115.951 | 400–.3109.93– |
| 4305.3109.–––– | 18 | 225 | 650 - 850 | 50 - 105 | 120 x 2,5 | 1136.1109.011 | 11 | 285 | 7 | 125 | 245 | 21 x 8 | 125 | 22 | 40 x 15 | - | - | 1300.1115.951 | 400–.3109.93– |

| Gelenkwelle kurz mit Längenausgleich<br>Propshaft short with slip<br>Transmission courte coulissante<br>Albero cardanico corto con scorrevole<br>Transmisión corta con compensación | Baureihe<br>Series<br>Séries<br>Serie<br>Serie | Drehmoment<br>Torque<br>Couple<br>Coppia<br>Par | |
|---|---|---|---|
| | | $M_K$ [Nm] | $M_{FG}$ [Nm] |
| | 109 | 45000 | 55000 |

| Register<br>Register<br>Registre<br>Registro<br>Indice | Seite<br>Page<br>Côté<br>Pagina<br>Página | Datum<br>Date<br>Date<br>Data<br>Fecha | Gebrüder Kempf GmbH<br>Moorstr. 4<br>36129 Gersfeld<br>Tel: +49/6654/9611-0<br>Fax: +49/6654/9611-44<br>www.kempf-gelenkwellen.de<br>info@kempf-gelenkwellen.de |
|---|---|---|---|
| B | 10a | 10/09 | |

Gelenkwelle kurz mit Längenausgleich / Propshaft short with slip / Transmission courte coulissante / Albero cardanico corto con scorrevole / Transmisión corta con compensación

| Nummer<br>Number<br>Numéro<br>Numero<br>Número | Hauptdaten<br>Main datas<br>Principales informations<br>Dati principali<br>Datos principales | | | | | Flanschdaten<br>Flange datas<br>Caractéristiques des brides<br>Caratteristica flangia<br>Caracteristicas bridas | | | | | | | | | | | | Konstruktionsverweise<br>Construction reference<br>Référence constructeur<br>Riferimento costruttore<br>Referencia del fabricante | |
|---|---|---|---|---|---|---|---|---|---|---|---|---|---|---|---|---|---|---|---|
| | β | K | $L_{Zmin}$ - $L_{Zmax}$ | $L_{Vmin}$ - $L_{Vmax}$ | $d_B$ x m<br>DIN 5480 | Flanschmitnehmer<br>Flange yoke<br>Machoire à bride<br>Flangia<br>Brida | Form<br>Figure<br>Figure<br>Forma<br>Figura | A | B | C | D | d x n | E | G | M x N | $D_S$ | $d_S$ x $n_S$ | Zapfenkreuzgarnitur<br>Universal joint<br>Bloc Rechange<br>Crociera<br>Cruz | Längenausgleich kurz<br>Slip short<br>Coulissement court<br>Scorrevole corto<br>Corredera corta |
| | ∠ ° | mm | mm | mm | mm | | | mm | mm | mm | mm | mm | mm | mm | mm | mm | mm | | |
| 4000.3115.–––– | 18 | 250 | 800 - 930 | 45 - 110 | 120 x 2,5 | 1016.1115.010 | 3 | 285 | 7 | 175 | 245 | 20 x 8 | 130 | 20 | - | - | - | 1000.1115.950 | 400–.3115.93– |
| 4019.3115.–––– | 18 | 250 | 800 - 930 | 45 - 110 | 120 x 2,5 | 1019.1115.010 | 3 | 250 | 6 | 140 | 218 | 18 x 8 | 130 | 20 | - | - | - | 1000.1115.950 | 400–.3115.93– |
| 4022.3115.–––– | 18 | 250 | 800 - 930 | 45 - 110 | 120 x 2,5 | 1187.1115.010 | 3 | 315 | 7 | 175 | 280 | 22 x 8 | 130 | 22 | - | - | - | 1000.1115.950 | 400–.3115.93– |
| 4028.3115.–––– | 18 | 250 | 800 - 930 | 45 - 110 | 120 x 2,5 | 1187.1115.014 | 12 | 315 | 7 | 130 | 280 | 23 x 10 | 130 | 27 | 40 x 15 | - | - | 1000.1115.950 | 400–.3115.93– |
| 4035.3115.–––– | 18 | 250 | 800 - 930 | 45 - 110 | 120 x 2,5 | 1035.1115.010 | 11 | 285 | 7 | 175 | 245 | 21 x 8 | 130 | 27 | 40 x 15 | - | - | 1000.1115.950 | 400–.3115.93– |
| 4039.3115.–––– | 18 | 250 | 800 - 930 | 45 - 110 | 120 x 2,5 | 1039.1115.010 | 11 | 250 | 6 | 105 | 218 | 19 x 8 | 130 | 25 | 40 x 12,5 | - | - | 1000.1115.950 | 400–.3115.93– |
| 4222.3115.–––– | 18 | 250 | 800 - 930 | 45 - 110 | 120 x 2,5 | 1222.1115.010 | 13 | 285 | 7 | 175 | 245 | 20 x 8 | 130 | 20 | - | 240 | 28 x 4 | 1000.1115.950 | 400–.3115.93– |
| 4234.3115.–––– | 18 | 250 | 800 - 930 | 45 - 110 | 120 x 2,5 | 1239.1115.010 | 11 | 285 | 7 | 125 | 245 | 21 x 8 | 130 | 27 | 40 x 15 | - | - | 1000.1115.950 | 400–.3115.93– |

| Gelenkwelle kurz mit Längenausgleich<br>Propshaft short with slip<br>Transmission courte coulissante<br>Albero cardanico corto con scorrevole<br>Transmisión corta con compensación | Baureihe<br>Series<br>Séries<br>Serie<br>Serie | Drehmoment<br>Torque<br>Couple<br>Coppia<br>Par | |
|---|---|---|---|
| | | $M_K$ [Nm] | $M_{FG}$ [Nm] |
| | 115 | 50000 | 65000 |

| Register<br>Register<br>Registre<br>Registro<br>Indice | Seite<br>Page<br>Côté<br>Pagina<br>Página | Datum<br>Date<br>Date<br>Data<br>Fecha | Gebrüder Kempf GmbH<br>Moorstr. 4<br>36129 Gersfeld<br>Tel: +49/6654/9611-0<br>Fax: +49/6654/9611-44<br>www.kempf-gelenkwellen.de<br>info@kempf-gelenkwellen.de |
|---|---|---|---|
| B | 11 | 10/06 | |

Gelenkwelle kurz mit Längenausgleich / Propshaft short with slip / Transmission courte coulissante / Albero cardanico corto con scorrevole / Transmisión corta con compensación

| Nummer<br>Number<br>Numéro<br>Numero<br>Número | Hauptdaten<br>Main datas<br>Principales informations<br>Dati principali<br>Datos principales | | | | | Flanschdaten<br>Flange datas<br>Caractéristiques des brides<br>Caratteristica flangia<br>Caracteristicas bridas | | | | | | | | | | | | Konstruktionsverweise<br>Construction reference<br>Référence constructeur<br>Riferimento costruttore<br>Referencia del fabricante | |
|---|---|---|---|---|---|---|---|---|---|---|---|---|---|---|---|---|---|---|---|
| | β | K | $L_{Zmin}$ - $L_{Zmax}$ | $L_{Vmin}$ - $L_{Vmax}$ | $d_B$ x m<br>DIN 5480 | Flanschmitnehmer<br>Flange yoke<br>Machoire à bride<br>Flangia<br>Brida | Form<br>Figure<br>Figure<br>Forma<br>Figura | A | B | C | D | d x n | E | G | M x N | $D_S$ | $d_S$ x $n_S$ | Zapfenkreuzgarnitur<br>Universal joint<br>Bloc Rechange<br>Crociera<br>Cruz | Längenausgleich kurz<br>Slip short<br>Coulissement court<br>Scorrevole corto<br>Corredera corta |
| | ∠ ° | mm | mm | mm | mm | | | mm | mm | mm | mm | mm | mm | mm | mm | mm | mm | | |
| 4000.3124.–––– | 22 | 286 | 860 - 1115 | 95 - 140 | 130 x 3 | 1000.1124.010 | 3 | 315 | 7 | 175 | 280 | 22 x 8 | 140 | 22 | - | - | - | 1000.1124.950 | 400–.3124.93– |
| 4016.3124.–––– | 22 | 286 | 880 - 1135 | 95 - 140 | 130 x 3 | 1016.1124.010 | 4 | 350 | 8 | 220 | 310 | 22 x 10 | 150 | 25 | - | - | - | 1000.1124.950 | 400–.3124.93– |
| 4019.3124.–––– | 22 | 286 | 860 - 1115 | 95 - 140 | 130 x 3 | 1019.1124.010 | 3 | 285 | 7 | 175 | 245 | 20 x 8 | 140 | 22 | - | - | - | 1000.1124.950 | 400–.3124.93– |
| 4035.3124.–––– | 22 | 286 | 880 - 1135 | 95 - 140 | 130 x 3 | 1035.1124.010 | 12 | 315 | 8 | 130 | 280 | 23 x 10 | 150 | 32 | 40 x 15 | - | - | 1000.1124.950 | 400–.3124.93– |
| 4039.3124.–––– | 22 | 286 | 880 - 1135 | 95 - 140 | 130 x 3 | 1039.1124.010 | 11 | 285 | 7 | 125 | 245 | 21 x 8 | 150 | 32 | 40 x 15 | - | - | 1000.1124.950 | 400–.3124.93– |
| 4222.3124.–––– | 22 | 286 | 860 - 1115 | 95 - 140 | 130 x 3 | 1222.1124.010 | 13 | 315 | 7 | 175 | 280 | 22 x 8 | 140 | 22 | - | 270 | 30 x 4 | 1000.1124.950 | 400–.3124.93– |
| 4636.3124.–––– | 22 | 286 | 880 - 1135 | 95 - 140 | 130 x 3 | 1636.1124.010 | 12 | 350 | 8 | 155 | 310 | 23 x 10 | 150 | 32 | 50 x 16 | - | - | 1000.1124.950 | 400–.3124.93– |

| Gelenkwelle kurz mit Längenausgleich<br>Propshaft short with slip<br>Transmission courte coulissante<br>Albero cardanico corto con scorrevole<br>Transmisión corta con compensación | Baureihe<br>Series<br>Séries<br>Serie<br>Serie | Drehmoment<br>Torque<br>Couple<br>Coppia<br>Par | |
|---|---|---|---|
| | | $M_K$ [Nm] | $M_{FG}$ [Nm] |
| | 124 | 80000 | 104000 |

| Register<br>Register<br>Registre<br>Registro<br>Indice | Seite<br>Page<br>Côté<br>Pagina<br>Página | Datum<br>Date<br>Date<br>Data<br>Fecha | Gebrüder Kempf GmbH<br>Moorstr. 4<br>36129 Gersfeld<br>Tel: +49/6654/9611-0<br>Fax: +49/6654/9611-44<br>www.kempf-gelenkwellen.de<br>info@kempf-gelenkwellen.de |
|---|---|---|---|
| B | 12 | 10/09 | |

Gelenkwelle kurz mit Längenausgleich / Propshaft short with slip / Transmission courte coulissante / Albero cardanico corto con scorrevole / Transmisión corta con compensación

| Nummer<br>Number<br>Numéro<br>Numero<br>Número | Hauptdaten<br>Main datas<br>Principales informations<br>Dati principali<br>Datos principales | | | | | Flanschdaten<br>Flange datas<br>Caractéristiques des brides<br>Caratteristica flangia<br>Caracteristicas bridas | | | | | | | | | | | | Konstruktionsverweise<br>Construction reference<br>Référence constructeur<br>Riferimento costruttore<br>Referencia del fabricante | |
|---|---|---|---|---|---|---|---|---|---|---|---|---|---|---|---|---|---|---|---|
| | β | K | $L_{Zmin}$ - $L_{Zmax}$ | $L_{Vmin}$ - $L_{Vmax}$ | $d_B$ x m DIN 5480 | Flanschmitnehmer<br>Flange yoke<br>Machoire à bride<br>Flangia<br>Brida | Form<br>Figure<br>Figure<br>Forma<br>Figura | A | B | C | D | d x n | E | G | M x N | $D_S$ | $d_S$ x $n_S$ | Zapfenkreuzgarnitur<br>Universal joint<br>Bloc Rechange<br>Crociera<br>Cruz | Längenausgleich kurz<br>Slip short<br>Coulissement court<br>Scorrevole corto<br>Corredera corta |
| | ∠ ° | mm | mm | mm | mm | | | mm | mm | mm | mm | mm | mm | mm | mm | mm | mm | | |
| 4000.3135.–––– | 15 | 315 | 980 - 1230 | 90 - 140 | 130 x 3 | 1016.1135.010 | 4 | 350 | 8 | 220 | 310 | 22 x 10 | 180 | 25 | - | - | - | 1000.1135.950 | 400–.3135.93– |
| 4035.3135.–––– | 15 | 315 | 980 - 1230 | 90 - 140 | 130 x 3 | 1035.1135.010 | 12 | 350 | 8 | 220 | 310 | 23 x 10 | 180 | 35 | 50 x 16 | - | - | 1000.1135.950 | 400–.3135.93– |
| 4039.3135.–––– | 15 | 315 | 980 - 1230 | 90 - 140 | 130 x 3 | 1039.1125.010 | 12 | 315 | 8 | 130 | 280 | 23 x 10 | 180 | 32 | 40 x 15 | - | - | 1000.1135.950 | 400–.3135.93– |
| 4040.3135.–––– | 15 | 315 | 980 - 1230 | 90 - 140 | 130 x 3 | 1039.1135.010 | 12 | 350 | 8 | 155 | 310 | 23 x 10 | 180 | 35 | 50 x 16 | - | - | 1000.1135.950 | 400–.3135.93– |
| 4222.3135.–––– | 15 | 315 | 980 - 1230 | 90 - 140 | 130 x 3 | 1222.1135.010 | 14 | 350 | 8 | 220 | 310 | 22 x 10 | 180 | 25 | - | 300 | 32 x 4 | 1000.1135.950 | 400–.3135.93– |
| 4019.3135.–––– | 15 | 315 | 980 - 1230 | 90 - 140 | 130 x 3 | 1016.1125.010 | 3 | 315 | 7 | 175 | 280 | 22 x 8 | 180 | 22 | - | - | - | 1000.1135.950 | 400–.3135.93– |

| Gelenkwelle kurz mit Längenausgleich<br>Propshaft short with slip<br>Transmission courte coulissante<br>Albero cardanico corto con scorrevole<br>Transmisión corta con compensación | Baureihe<br>Series<br>Séries<br>Serie<br>Serie | Drehmoment<br>Torque<br>Couple<br>Coppia<br>Par | |
|---|---|---|---|
| | | $M_K$ [Nm] | $M_{FG}$ [Nm] |
| | 135 | 110000 | 143000 |

| Register<br>Register<br>Registre<br>Registro<br>Indice | Seite<br>Page<br>Côté<br>Pagina<br>Página | Datum<br>Date<br>Date<br>Data<br>Fecha | Gebrüder Kempf GmbH<br>Moorstr. 4<br>36129 Gersfeld<br>Tel: +49/6654/9611-0<br>Fax: +49/6654/9611-44<br>www.kempf-gelenkwellen.de<br>info@kempf-gelenkwellen.de |
|---|---|---|---|
| B | 13 | 10/09 | |

Gelenkwelle kurz mit Längenausgleich / Propshaft short with slip / Transmission courte coulissante / Albero cardanico corto con scorrevole / Transmisión corta con compensación

| Nummer<br>Number<br>Numéro<br>Numero<br>Número | Hauptdaten<br>Main datas<br>Principales informations<br>Dati principali<br>Datos principales | | | | | Flanschdaten<br>Flange datas<br>Caractéristiques des brides<br>Caratteristica flangia<br>Caracteristicas bridas | | | | | | | | | | | | Konstruktionsverweise<br>Construction reference<br>Référence constructeur<br>Riferimento costruttore<br>Referencia del fabricante | |
|---|---|---|---|---|---|---|---|---|---|---|---|---|---|---|---|---|---|---|---|
| | β | K | $L_{Zmin}$ - $L_{Zmax}$ | $L_{Vmin}$ - $L_{Vmax}$ | $d_B$ x m<br>DIN 5480 | Flanschmitnehmer<br>Flange yoke<br>Machoire à bride<br>Flangia<br>Brida | Form<br>Figure<br>Figure<br>Forma<br>Figura | A | B | C | D | d x n | E | G | M x N | $D_S$ | $d_S$ x $n_S$ | Zapfenkreuzgarnitur<br>Universal joint<br>Bloc Rechange<br>Crociera<br>Cruz | Längenausgleich kurz<br>Slip short<br>Coulissement court<br>Scorrevole corto<br>Corredera corta |
| | ∠ ° | mm | mm | mm | mm | | | mm | mm | mm | mm | mm | mm | mm | mm | mm | mm | | |
| 4000.1145.–––– | 20 | 355 | 1400 - 1715 | 90 - 170 | 150 x 3 | 1000.1145.010 | 4 | 390 | 8 | 250 | 345 | 24 x 10 | 290 | 28 | - | - | - | 1000.1155.950 | 400-.1145.93- |
| 4016.1145.–––– | 20 | 355 | 1400 - 1715 | 90 - 170 | 150 x 3 | 1016.1145.010 | 4 | 435 | 10 | 280 | 385 | 27 x 10 | 290 | 32 | - | - | - | 1000.1155.950 | 400-.1145.93- |
| 4019.1145.–––– | 20 | 355 | 1400 - 1715 | 90 - 170 | 150 x 3 | 1019.1145.010 | 4 | 350 | 8 | 220 | 310 | 22 x 10 | 290 | 25 | - | - | - | 1000.1155.950 | 400-.1145.93- |
| 4035.1145.–––– | 20 | 355 | 1400 - 1715 | 90 - 170 | 150 x 3 | 1035.1145.010 | 12 | 390 | 8 | 170 | 345 | 25 x 10 | 290 | 40 | 70 x 18 | - | - | 1000.1155.950 | 400-.1145.93- |
| 4038.1145.–––– | 20 | 355 | 1400 - 1715 | 90 - 170 | 150 x 3 | 1038.1145.010 | 12 | 350 | 8 | 155 | 310 | 23 x 10 | 290 | 35 | 50 x 16 | - | - | 1000.1155.950 | 400-.1145.93- |
| 4635.1145.–––– | 20 | 355 | 1400 - 1715 | 90 - 170 | 150 x 3 | 1635.1145.010 | 15 | 435 | 10 | 190 | 385 | 28 x 16 | 290 | 42 | 80 x 20 | - | - | 1000.1155.950 | 400-.1145.93- |

| Gelenkwelle kurz mit Längenausgleich<br>Propshaft short with slip<br>Transmission courte coulissante<br>Albero cardanico corto con scorrevole<br>Transmisión corta con compensación | Baureihe<br>Series<br>Séries<br>Serie<br>Serie | Drehmoment<br>Torque<br>Couple<br>Coppia<br>Par | |
|---|---|---|---|
| | | $M_K$ [Nm] | $M_{FG}$ [Nm] |
| | 145 | 175000 | 225000 |

| Register<br>Register<br>Registre<br>Registro<br>Indice | Seite<br>Page<br>Côté<br>Pagina<br>Página | Datum<br>Date<br>Date<br>Data<br>Fecha | Gebrüder Kempf GmbH<br>Moorstr. 4<br>36129 Gersfeld<br>Tel: +49/6654/9611-0<br>Fax: +49/6654/9611-44<br>www.kempf-gelenkwellen.de<br>info@kempf-gelenkwellen.de |
|---|---|---|---|
| B | 15 | 10/09 | |

Gelenkwelle extra kurz mit Längenausgleich
Propshaft extra short with slip
Transmission extra courte coulissante
Albero cardanico extra corto con scorrevole
Transmisión extracorta con compensación

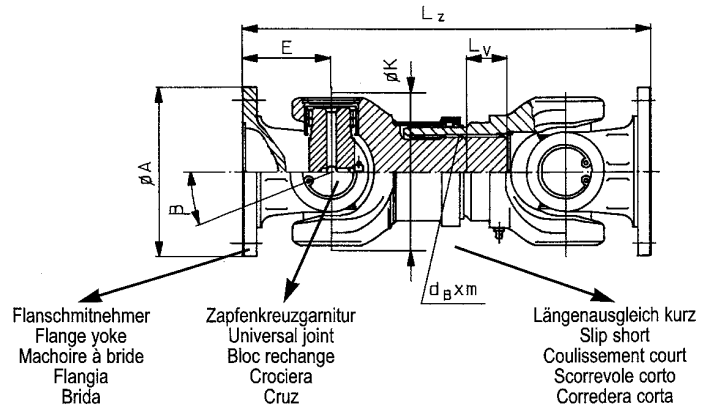


Form / Figure / Figure / Forma / Figura 1

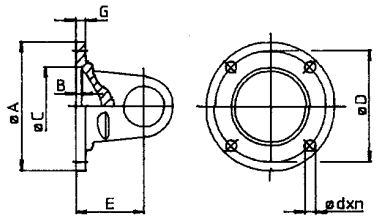


Form / Figure / Figure / Forma / Figura 2

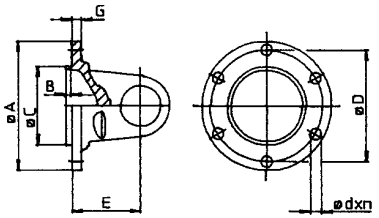


Form / Figure / Figure / Forma / Figura 3

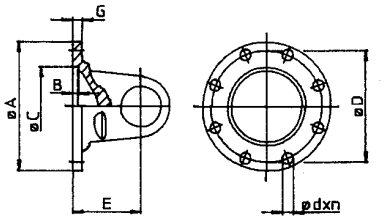


Form / Figure / Figure / Forma / Figura 4

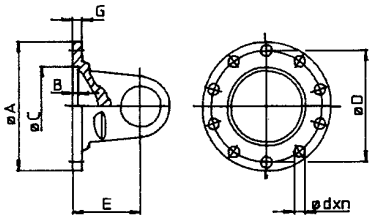


Form / Figure / Figure / Forma / Figura 5

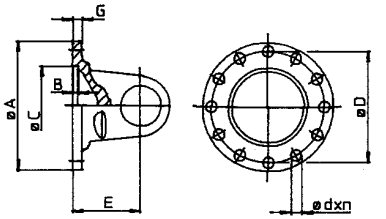


Form / Figure / Figure / Forma / Figura 6

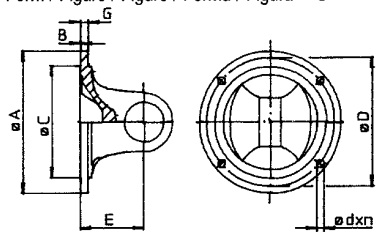


Form / Figure / Figure / Forma / Figura 7

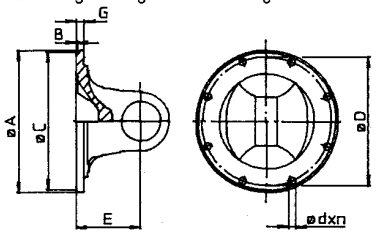


Form / Figure / Figure / Forma / Figura 8

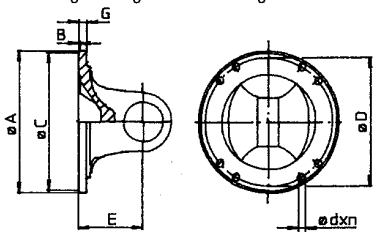


Form / Figure / Figure / Forma / Figura 9

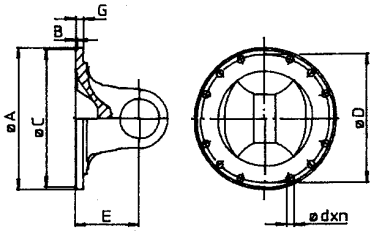


Form / Figure / Figure / Forma / Figura 10

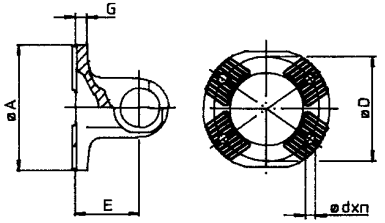


Form / Figure / Figure / Forma / Figura 11

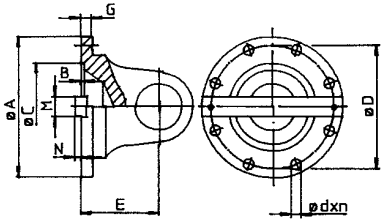


Form / Figure / Figure / Forma / Figura 12

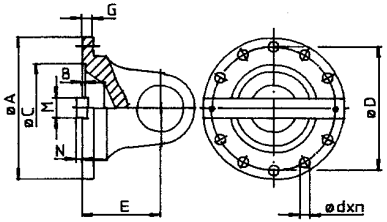


Form / Figure / Figure / Forma / Figura 13

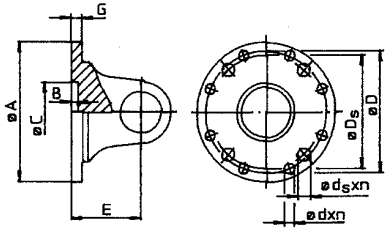


Form / Figure / Figure / Forma / Figura 14

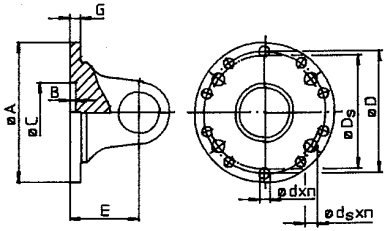

Gelenkwelle extra kurz mit Längenausgleich / Propshaft extra short with slip / Transmission extra courte coulissante / Albero cardanico extra corto con scorrevole / Transmisión extracorta con compensación

| Nummer<br>Number<br>Numéro<br>Numero<br>Número | Hauptdaten<br>Main datas<br>Principales informations<br>Dati principali<br>Datos principales | | | | | Flanschdaten<br>Flange datas<br>Caractéristiques des brides<br>Caratteristica flangia<br>Caracteristicas bridas | | | | | | | | | | | | Konstruktionsverweise<br>Construction reference<br>Référence constructeur<br>Riferimento costruttore<br>Referencia del fabricante | |
|---|---|---|---|---|---|---|---|---|---|---|---|---|---|---|---|---|---|---|---|
| | β | K | $L_{Zmin}$ - $L_{Zmax}$ | $L_{Vmin}$ - $L_{Vmax}$ | $d_B$ x m DIN 5480 | Flanschmitnehmer<br>Flange yoke<br>Machoire à bride<br>Flangia<br>Brida | Form<br>Figure<br>Figure<br>Forma<br>Figura | A | B | C | D | d x n | E | G | M x N | $D_S$ | $d_S$ x $n_S$ | Zapfenkreuzgarnitur<br>Universal joint<br>Bloc Rechange<br>Crociera<br>Cruz | Längenausgleich kurz<br>Slip short<br>Coulissement court<br>Scorrevole corto<br>Corredera corta |
| | ∠ ° | mm | mm | mm | mm | | | mm | mm | mm | mm | mm | mm | mm | mm | mm | mm | | |
| 4011.3075.–––– | 18 | 159 | 410 - 560 | 30 - 110 | 72 x 2,5 | 1531.1075.011 | 3 | 165 | 3,5 | 95 | 140 | 14 x 8 | 85 | 14 | - | - | - | 1531.1075.950 | 440–.3075.93– |
| 4012.3075.–––– | 18 | 159 | 410 - 560 | 30 - 110 | 72 x 2,5 | 1531.1075.010 | 3 | 165 | 3,5 | 95 | 140 | 16 x 8 | 85 | 14 | - | - | - | 1531.1075.950 | 440–.3075.93– |
| 4014.3075.–––– | 18 | 159 | 410 - 560 | 30 - 110 | 72 x 2,5 | 1531.1075.018 | 3 | 180 | 3,5 | 110 | 155,52 | 12 x 8 | 85 | 12 | - | - | - | 1531.1075.950 | 440–.3075.93– |
| 4015.3075.–––– | 18 | 159 | 410 - 560 | 30 - 110 | 72 x 2,5 | 1531.1075.013 | 3 | 180 | 3,5 | 110 | 155,52 | 14 x 8 | 85 | 14 | - | - | - | 1531.1075.950 | 440–.3075.93– |
| 4016.3075.–––– | 18 | 159 | 410 - 560 | 30 - 110 | 72 x 2,5 | 1531.1075.016 | 3 | 180 | 3,5 | 110 | 155,52 | 16 x 8 | 85 | 14 | - | - | - | 1531.1075.950 | 440–.3075.93– |
| 4018.3075.–––– | 18 | 159 | 410 - 560 | 30 - 110 | 72 x 2,5 | 1531.1075.012 | 4 | 180 | 3,5 | 110 | 155,52 | 16 x 10 | 85 | 14 | - | - | - | 1531.1075.950 | 440–.3075.93– |
| 4050.3075.–––– | 18 | 159 | 410 - 560 | 30 - 110 | 72 x 2,5 | 1145.1075.010 | 7 | 180 | 1,6 | 168,23 | 155,52 | 10 x 8 | 85 | 9,5 | - | - | - | 1531.1075.950 | 440–.3075.93– |
| 4050.4075.–––– | 18 | 159 | 410 - 560 | 30 - 110 | 72 x 2,5 | 1145.2075.010 | 7 | 180 | 1,6 | 168,23 | 155,52 | 9,5 x 8 | 85 | 9,5 | - | - | - | 1531.1075.950 | 440–.3075.93– |
| 4053.3075.–––– | 18 | 159 | 410 - 560 | 30 - 110 | 72 x 2,5 | 1545.1075.011 | 9 | 203,2 | 1,8 | 196,8 | 184,15 | 10 x 12 | 85 | 12 | - | - | - | 1531.1075.950 | 440–.3075.93– |
| 4053.4075.–––– | 18 | 159 | 410 - 560 | 30 - 110 | 72 x 2,5 | 1545.2075.011 | 9 | 203,2 | 1,8 | 196,8 | 184,15 | 9,5 x 12 | 85 | 12 | - | - | - | 1531.1075.950 | 440–.3075.93– |
| 4281.3075.–––– | 18 | 159 | 435 - 585 | 30 - 110 | 72 x 2,5 | 1280.1075.010 | 10 | 165 | - | KV 70° | 140 | 13 x 4 | 97 | 16 | - | - | - | 1531.1075.950 | 440–.3075.93– |
| 4481.3075.–––– | 18 | 159 | 410 - 560 | 30 - 110 | 72 x 2,5 | 1480.1075.010 | 10 | 154 | - | KV 70° | 130 | 13 x 4 | 85 | 16 | - | - | - | 1531.1075.950 | 440–.3075.93– |
| 4781.3075.–––– | 18 | 159 | 420 - 570 | 30 - 110 | 72 x 2,5 | 1580.1075.010 | 10 | 180 | - | KV 70° | 150 | 15 x 4 | 90 | 18 | - | - | - | 1531.1075.950 | 440–.3075.93– |

| Gelenkwelle extra kurz mit Längenausgleich<br>Propshaft extra short with slip<br>Transmission extra courte coulissante<br>Albero cardanico extra corto con scorrevole<br>Transmisión extracorta con compensación | Baureihe<br>Series<br>Séries<br>Serie<br>Serie | Drehmoment<br>Torque<br>Couple<br>Coppia<br>Par | |
|---|---|---|---|
| | | $M_K$ [Nm] | $M_{FG}$ [Nm] |
| | 075 | 12000 | 15500 |

| Register<br>Register<br>Registre<br>Registro<br>Indice | Seite<br>Page<br>Côté<br>Pagina<br>Página | Datum<br>Date<br>Date<br>Data<br>Fecha | Gebrüder Kempf GmbH<br>Moorstr. 4<br>36129 Gersfeld<br>Tel: +49/6654/9611-0<br>Fax: +49/6654/9611-44 |
|---|---|---|---|
| C | 1 | 02/13 | |

Gelenkwelle extra kurz mit Längenausgleich / Propshaft extra short with slip / Transmission extra courte coulissante / Albero cardanico extra corto con scorrevole / Transmisión extracorta con compensación

| Nummer<br>Number<br>Numéro<br>Numero<br>Número | Hauptdaten<br>Main datas<br>Principales informations<br>Dati principali<br>Datos principales | | | | | Flanschdaten<br>Flange datas<br>Caractéristiques des brides<br>Caratteristica flangia<br>Caracteristicas bridas | | | | | | | | | | | | Konstruktionsverweise<br>Construction reference<br>Référence constructeur<br>Riferimento costruttore<br>Referencia del fabricante | |
|---|---|---|---|---|---|---|---|---|---|---|---|---|---|---|---|---|---|---|---|
| | β | K | $L_{Zmin}$ - $L_{Zmax}$ | $L_{Vmin}$ - $L_{Vmax}$ | $d_B$ x m DIN 5480 | Flanschmitnehmer<br>Flange yoke<br>Machoire à bride<br>Flangia<br>Brida | Form<br>Figure<br>Figure<br>Forma<br>Figura | A | B | C | D | d x n | E | G | M x N | $D_S$ | $d_S$ x $n_S$ | Zapfenkreuzgarnitur<br>Universal joint<br>Bloc Rechange<br>Crociera<br>Cruz | Längenausgleich kurz<br>Slip short<br>Coulissement court<br>Scorrevole corto<br>Corredera corta |
| | ∠ ° | mm | mm | mm | mm | | | mm | mm | mm | mm | mm | mm | mm | mm | mm | mm | | |
| 4500.3096.–––– | 10 | 178 | 360 - 565 | 40 - 40 | 80 x 2,5 | 1000.1096.010 | 4 | 180 | 3,5 | 110 | 155,52 | 16 x 10 | 95 | 14 | - | - | - | 1000.1096.950 | 450–.3096.93– |
| 4516.3096.–––– | 10 | 178 | 355 - 560 | 40 - 40 | 80 x 2,5 | 1016.1093.010 | 3 | 225 | 5 | 140 | 196 | 16 x 8 | 92 | 15 | - | - | - | 1000.1096.950 | 450–.3096.93– |
| 4545.3096.–––– | 10 | 178 | 355 - 560 | 40 - 40 | 80 x 2,5 | 1047.1093.010 | 9 | 203,2 | 1,8 | 196,8 | 184,15 | 12 x 12 | 92 | 12 | - | - | - | 1000.1096.950 | 450–.3096.93– |
| 4545.4096.–––– | 10 | 178 | 355 - 560 | 40 - 40 | 80 x 2,5 | 1047.2093.010 | 9 | 203,2 | 1,8 | 196,8 | 184,15 | 11,1 x 12 | 92 | 12 | - | - | - | 1000.1096.950 | 450–.3096.93– |
| 4580.3096.–––– | 8 | 178 | 360 - 565 | 40 - 40 | 80 x 2,5 | 1280.1096.010 | 10 | 180 | - | KV 70° | 150 | 15 x 4 | 95 | 18 | - | - | - | 1000.1096.950 | 450–.3096.93– |
| 4581.3096.–––– | 8 | 178 | 295 - 500 | 40 - 40 | 80 x 2,5 | 4581.1093.010 | 10 | 180 | - | KV 70° | 150 | 15 x 4 | 62 | 14 | - | - | - | 1000.1096.955 | 450–.3096.93– |
| 4600.3096.–––– | 8 | 178 | 290 - 495 | 40 - 40 | 80 x 2,5 | 4501.1093.010 | 9 | 203,2 | 1,8 | 196,8 | 184,15 | 12 x 12 | 60 | 12 | - | - | - | 1000.1096.955 | 450–.3096.93– |
| 4600.4096.–––– | 8 | 178 | 290 - 495 | 40 - 40 | 80 x 2,5 | 4501.2093.010 | 9 | 203,2 | 1,8 | 196,8 | 184,15 | 11,1 x 12 | 60 | 12 | - | - | - | 1000.1096.955 | 450–.3096.93– |

| Gelenkwelle extra kurz mit Längenausgleich<br>Propshaft extra short with slip<br>Transmission extra courte coulissante<br>Albero cardanico extra corto con scorrevole<br>Transmisión extracorta con compensación | Baureihe<br>Series<br>Séries<br>Serie<br>Serie | Drehmoment<br>Torque<br>Couple<br>Coppia<br>Par | |
|---|---|---|---|
| | | $M_K$ [Nm] | $M_{FG}$ [Nm] |
| | 096 | 17000 | 23000 |

| Register<br>Register<br>Registre<br>Registro<br>Indice | Seite<br>Page<br>Côté<br>Pagina<br>Página | Datum<br>Date<br>Date<br>Data<br>Fecha | Gebrüder Kempf GmbH<br>Moorstr. 4<br>36129 Gersfeld<br>Tel: +49/6654/9611-0<br>Fax: +49/6654/9611-44<br>www.kempf-gelenkwellen.de<br>info@kempf-gelenkwellen.de |
|---|---|---|---|
| C | 2 | 02/15 | |

Gelenkwelle extra kurz mit Längenausgleich / Propshaft extra short with slip / Transmission extra courte coulissante / Albero cardanico extra corto con scorrevole / Transmisión extracorta con compensación

| Nummer<br>Number<br>Numéro<br>Numero<br>Número | Hauptdaten<br>Main datas<br>Principales informations<br>Dati principali<br>Datos principales | | | | | Flanschdaten<br>Flange datas<br>Caractéristiques des brides<br>Caratteristica flangia<br>Caracteristicas bridas | | | | | | | | | | | | Konstruktionsverweise<br>Construction reference<br>Référence constructeur<br>Riferimento costruttore<br>Referencia del fabricante | |
|---|---|---|---|---|---|---|---|---|---|---|---|---|---|---|---|---|---|---|---|
| | β | K | $L_{Zmin}$ - $L_{Zmax}$ | $L_{Vmin}$ - $L_{Vmax}$ | $d_B$ x m DIN 5480 | Flanschmitnehmer<br>Flange yoke<br>Machoire à bride<br>Flangia<br>Brida | Form<br>Figure<br>Figure<br>Forma<br>Figura | A | B | C | D | d x n | E | G | M x N | $D_S$ | $d_S$ x $n_S$ | Zapfenkreuzgarnitur<br>Universal joint<br>Bloc Rechange<br>Crociera<br>Cruz | Längenausgleich kurz<br>Slip short<br>Coulissement court<br>Scorrevole corto<br>Corredera corta |
| | ∠ ° | mm | mm | mm | mm | | | mm | mm | mm | mm | mm | mm | mm | mm | mm | mm | | |
| 4582.3096.–––– | 8 | 178 | 370 - 565 | 40 - 40 | 80 x 2,5 | 1280.1096.010 | 10 | 180 | - | KV 70° | 150 | 15 x 4 | 95 | 18 | - | - | - | 1000.1096.959 | 450–.3096.93– |
| 4583.3096.–––– | 10 | 178 | 295 - 500 | 40 - 40 | 80 x 2,5 | 4581.1093.010 | 10 | 180 | - | KV 70° | 150 | 15 x 4 | 62 | 14 | - | - | - | 1000.1096.959 | 450–.3096.93– |

| Gelenkwelle extra kurz mit Längenausgleich<br>Propshaft extra short with slip<br>Transmission extra courte coulissante<br>Albero cardanico extra corto con scorrevole<br>Transmisión extracorta con compensación | Baureihe<br>Series<br>Séries<br>Serie<br>Serie | Drehmoment<br>Torque<br>Couple<br>Coppia<br>Par | |
|---|---|---|---|
| | | $M_K$ [Nm] | $M_{FG}$ [Nm] |
| | 096 | 17000 | 23000 |

| Register<br>Register<br>Registre<br>Registro<br>Indice | Seite<br>Page<br>Côté<br>Pagina<br>Página | Datum<br>Date<br>Date<br>Data<br>Fecha | Gebrüder Kempf GmbH<br>Moorstr. 4<br>36129 Gersfeld<br>Tel: +49/6654/9611-0<br>Fax: +49/6654/9611-44 |
|---|---|---|---|
| C | 2 | 05/00 | |

Gelenkwelle extra kurz mit Längenausgleich / Propshaft extra short with slip / Transmission extra courte coulissante / Albero cardanico extra corto con scorrevole / Transmisión extracorta con compensación

| Nummer<br>Number<br>Numéro<br>Numero<br>Número | Hauptdaten<br>Main datas<br>Principales informations<br>Dati principali<br>Datos principales | | | | | Flanschdaten<br>Flange datas<br>Caractéristiques des brides<br>Caratteristica flangia<br>Caracteristicas bridas | | | | | | | | | | | | Konstruktionsverweise<br>Construction reference<br>Référence constructeur<br>Riferimento costruttore<br>Referencia del fabricante | |
|---|---|---|---|---|---|---|---|---|---|---|---|---|---|---|---|---|---|---|---|
| | β | K | $L_{Zmin}$ - $L_{Zmax}$ | $L_{Vmin}$ - $L_{Vmax}$ | $d_B$ x m DIN 5480 | Flanschmitnehmer<br>Flange yoke<br>Machoire à bride<br>Flangia<br>Brida | Form<br>Figure<br>Figure<br>Forma<br>Figura | A | B | C | D | d x n | E | G | M x N | $D_S$ | $d_S$ x $n_S$ | Zapfenkreuzgarnitur<br>Universal joint<br>Bloc Rechange<br>Crociera<br>Cruz | Längenausgleich kurz<br>Slip short<br>Coulissement court<br>Scorrevole corto<br>Corredera corta |
| | ∠ ° | mm | mm | mm | mm | | | mm | mm | mm | mm | mm | mm | mm | mm | mm | mm | | |
| 4381.1098.–––– | 22 | 178 | 500 - 535 | 30 - 65 | 80 x 2,5 | 1280.1098.010 | 10 | 180 | - | KV 70° | 150 | 15 x 4 | 100 | 18 | - | - | - | 1280.1098.950 | 4381.1098.93– |
| 4300.1098.–––– | 22 | 178 | 540 - 575 | 30 - 65 | 80 x 2,5 | 1000.1098.010 | 4 | 180 | 3,5 | 110 | 155,5 | 16 x 10 | 120 | 16 | - | - | - | 1280.1098.950 | 4381.1098.93– |

| Gelenkwelle extra kurz mit Längenausgleich<br>Propshaft extra short with slip<br>Transmission extra courte coulissante<br>Albero cardanico extra corto con scorrevole<br>Transmisión extracorta con compensación | Baureihe<br>Series<br>Séries<br>Serie<br>Serie | Drehmoment<br>Torque<br>Couple<br>Coppia<br>Par | |
|---|---|---|---|
| | | $M_K$ [Nm] | $M_{FG}$ [Nm] |
| | 098 | 22000 | 29000 |

| Register<br>Register<br>Registre<br>Registro<br>Indice | Seite<br>Page<br>Côté<br>Pagina<br>Página | Datum<br>Date<br>Date<br>Data<br>Fecha | Gebrüder Kempf GmbH<br>Moorstr. 4<br>36129 Gersfeld<br>Tel: +49/6654/9611-0<br>Fax: +49/6654/9611-44 |
|---|---|---|---|
| C | 7 | 03/11 | |

Gelenkwelle extra kurz mit Längenausgleich / Propshaft extra short with slip / Transmission extra courte coulissante / Albero cardanico extra corto con scorrevole / Transmisión extracorta con compensación

| Nummer<br>Number<br>Numéro<br>Numero<br>Número | Hauptdaten<br>Main datas<br>Principales informations<br>Dati principali<br>Datos principales | | | | | Flanschdaten<br>Flange datas<br>Caractéristiques des brides<br>Caratteristica flangia<br>Caracteristicas bridas | | | | | | | | | | | | Konstruktionsverweise<br>Construction reference<br>Référence constructeur<br>Riferimento costruttore<br>Referencia del fabricante | |
|---|---|---|---|---|---|---|---|---|---|---|---|---|---|---|---|---|---|---|---|
| | β | K | $L_{Zmin}$ - $L_{Zmax}$ | $L_{Vmin}$ - $L_{Vmax}$ | $d_B$ x m DIN 5480 | Flanschmitnehmer<br>Flange yoke<br>Machoire à bride<br>Flangia<br>Brida | Form<br>Figure<br>Figure<br>Forma<br>Figura | A | B | C | D | d x n | E | G | M x N | $D_S$ | $d_S$ x $n_S$ | Zapfenkreuzgarnitur<br>Universal joint<br>Bloc Rechange<br>Crociera<br>Cruz | Längenausgleich kurz<br>Slip short<br>Coulissement court<br>Scorrevole corto<br>Corredera corta |
| | ∠ ° | mm | mm | mm | mm | | | mm | mm | mm | mm | mm | mm | mm | mm | mm | mm | | |
| 4383.1098.–––– | 22 | 178 | 500 - 535 | 30 - 65 | 80 x 2,5 | 1280.1098.010 | 10 | 180 | - | KV 70° | 150 | 15 x 4 | 100 | 18 | - | - | - | 1280.1098.959 | 4383.1098.93– |

| Gelenkwelle extra kurz mit Längenausgleich<br>Propshaft extra short with slip<br>Transmission extra courte coulissante<br>Albero cardanico extra corto con scorrevole<br>Transmisión extracorta con compensación | Baureihe<br>Series<br>Séries<br>Serie<br>Serie | Drehmoment<br>Torque<br>Couple<br>Coppia<br>Par | |
|---|---|---|---|
| | | $M_K$ [Nm] | $M_{FG}$ [Nm] |
| | 098 | 22000 | 29000 |

| Register<br>Register<br>Registre<br>Registro<br>Indice | Seite<br>Page<br>Côté<br>Pagina<br>Página | Datum<br>Date<br>Date<br>Data<br>Fecha | Gebrüder Kempf GmbH<br>Moorstr. 4<br>36129 Gersfeld<br>Tel: +49/6654/9611-0<br>Fax: +49/6654/9611-44 |
|---|---|---|---|
| C | 7 | 05/00 | |

Gelenkwelle extra kurz mit Längenausgleich / Propshaft extra short with slip / Transmission extra courte coulissante / Albero cardanico extra corto con scorrevole / Transmisión extracorta con compensación

| Nummer<br>Number<br>Numéro<br>Numero<br>Número | Hauptdaten<br>Main datas<br>Principales informations<br>Dati principali<br>Datos principales | | | | | Flanschdaten<br>Flange datas<br>Caractéristiques des brides<br>Caratteristica flangia<br>Caracteristicas bridas | | | | | | | | | | | | Konstruktionsverweise<br>Construction reference<br>Référence constructeur<br>Riferimento costruttore<br>Referencia del fabricante | |
|---|---|---|---|---|---|---|---|---|---|---|---|---|---|---|---|---|---|---|---|
| | β | K | $L_{Zmin}$ - $L_{Zmax}$ | $L_{Vmin}$ - $L_{Vmax}$ | $d_B$ x m DIN 5480 | Flanschmitnehmer<br>Flange yoke<br>Machoire à bride<br>Flangia<br>Brida | Form<br>Figure<br>Figure<br>Forma<br>Figura | A | B | C | D | d x n | E | G | M x N | $D_S$ | $d_S$ x $n_S$ | Zapfenkreuzgarnitur<br>Universal joint<br>Bloc Rechange<br>Crociera<br>Cruz | Längenausgleich kurz<br>Slip short<br>Coulissement court<br>Scorrevole corto<br>Corredera corta |
| | ∠ ° | mm | mm | mm | mm | | | mm | mm | mm | mm | mm | mm | mm | mm | mm | mm | | |
| 4500.3100.–––– | 24 | 198 | 490 - 600 | 25 - 30 | 90 x 2,5 | 1000.1100.010 | 3 | 225 | 5 | 140 | 196 | 16 x 8 | 105 | 16 | - | - | - | 1000.1100.950 | 450–.3100.93– |
| 4516.3100.–––– | 24 | 198 | 490 - 600 | 25 - 30 | 90 x 2,5 | 1016.1100.010 | 3 | 250 | 5 | 140 | 218 | 18 x 8 | 105 | 18 | - | - | - | 1000.1100.950 | 450–.3100.93– |
| 4530.3100.–––– | 24 | 198 | 490 - 600 | 25 - 30 | 90 x 2,5 | 1730.1100.010 | 5 | 225 | 5 | 140 | 196 | 16 x 12 | 105 | 16 | - | - | - | 1000.1100.950 | 450–.3100.93– |
| 4545.3100.–––– | 24 | 198 | 490 - 600 | 25 - 30 | 90 x 2,5 | 1045.1100.010 | 9 | 203,2 | 3 | 196,8 | 184,15 | 12 x 12 | 105 | 14 | - | - | - | 1000.1100.950 | 450–.3100.93– |
| 4545.4100.–––– | 24 | 198 | 490 - 600 | 25 - 30 | 90 x 2,5 | 1045.2100.010 | 9 | 203,2 | 3 | 196,8 | 184,15 | 11,1 x 12 | 105 | 14 | - | - | - | 1000.1100.950 | 450–.3100.93– |
| 4519.3100.–––– | 24 | 198 | 500 - 610 | 25 - 30 | 90 x 2,5 | 1400.1100.010 | 4 | 180 | 3,5 | 110 | 155,52 | 16 x 10 | 110 | 15 | - | - | - | 1000.1100.950 | 450–.3100.93– |

| Gelenkwelle extra kurz mit Längenausgleich<br>Propshaft extra short with slip<br>Transmission extra courte coulissante<br>Albero cardanico extra corto con scorrevole<br>Transmisión extracorta con compensación | Baureihe<br>Series<br>Séries<br>Serie<br>Serie | Drehmoment<br>Torque<br>Couple<br>Coppia<br>Par | |
|---|---|---|---|
| | | $M_K$ [Nm] | $M_{FG}$ [Nm] |
| | 100 | 24000 | 32000 |

| Register<br>Register<br>Registre<br>Registro<br>Indice | Seite<br>Page<br>Côté<br>Pagina<br>Página | Datum<br>Date<br>Date<br>Data<br>Fecha | Gebrüder Kempf GmbH<br>Moorstr. 4<br>36129 Gersfeld<br>Tel: +49/6654/9611-0<br>Fax: +49/6654/9611-44 |
|---|---|---|---|
| C | 8 | 05/00 | |

Gelenkwelle extra kurz mit Längenausgleich / Propshaft extra short with slip / Transmission extra courte coulissante / Albero cardanico extra corto con scorrevole / Transmisión extracorta con compensación

| Nummer<br>Number<br>Numéro<br>Numero<br>Número | Hauptdaten<br>Main datas<br>Principales informations<br>Dati principali<br>Datos principales | | | | | Flanschdaten<br>Flange datas<br>Caractéristiques des brides<br>Caratteristica flangia<br>Caracteristicas bridas | | | | | | | | | | | | Konstruktionsverweise<br>Construction reference<br>Référence constructeur<br>Riferimento costruttore<br>Referencia del fabricante | |
|---|---|---|---|---|---|---|---|---|---|---|---|---|---|---|---|---|---|---|---|
| | β | K | $L_{Zmin}$ - $L_{Zmax}$ | $L_{Vmin}$ - $L_{Vmax}$ | $d_B$ x m<br>DIN 5480 | Flanschmitnehmer<br>Flange yoke<br>Machoire à bride<br>Flangia<br>Brida | Form<br>Figure<br>Figure<br>Forma<br>Figura | A | B | C | D | d x n | E | G | M x N | $D_S$ | $d_S$ x $n_S$ | Zapfenkreuzgarnitur<br>Universal joint<br>Bloc Rechange<br>Crociera<br>Cruz | Längenausgleich kurz<br>Slip short<br>Coulissement court<br>Scorrevole corto<br>Corredera corta |
| | ∠ ° | mm | mm | mm | mm | | | mm | mm | mm | mm | mm | mm | mm | mm | mm | mm | | |
| 4619.3104.–––– | 5 | 225 | 485 - 645 | 30 - 80 | 90 x 2,5 | 4619.1105.010 | 3 | 225 | 6 | 140 | 196 | 16 x 8 | 90 | 16 | - | - | - | 1000.1105.950 | 4––––.3104.93– |
| 4500.3104.–––– | 8 | 225 | 485 - 645 | 30 - 80 | 90 x 2,5 | 4500.1105.010 | 3 | 250 | 6 | 140 | 218 | 18 x 8 | 90 | 18 | - | - | - | 1000.1105.950 | 4––––.3104.93– |
| 4616.3104.–––– | 8 | 225 | 485 - 645 | 30 - 80 | 90 x 2,5 | 4616.1105.010 | 3 | 285 | 7 | 175 | 245 | 20 x 8 | 90 | 18 | - | - | - | 1000.1105.950 | 4––––.3104.93– |
| 4519.3104.–––– | 8 | 225 | 485 - 645 | 30 - 80 | 90 x 2,5 | 4519.1105.010 | 4 | 275 | 4,2 | 140 | 248 | 14 x 10 | 90 | 15 | - | - | - | 1000.1105.950 | 4––––.3104.93– |
| 4516.3104.–––– | 8 | 225 | 485 - 645 | 30 - 80 | 90 x 2,5 | 4516.1105.010 | 4 | 305 | 5,2 | 140 | 275 | 16 x 10 | 90 | 18 | - | - | - | 1000.1105.950 | 4––––.3104.93– |

| Gelenkwelle extra kurz mit Längenausgleich<br>Propshaft extra short with slip<br>Transmission extra courte coulissante<br>Albero cardanico extra corto con scorrevole<br>Transmisión extracorta con compensación | Baureihe<br>Series<br>Séries<br>Serie<br>Serie | Drehmoment<br>Torque<br>Couple<br>Coppia<br>Par | |
|---|---|---|---|
| | | $M_K$ [Nm] | $M_{FG}$ [Nm] |
| | 104 | 32000 | 42000 |

| Register<br>Register<br>Registre<br>Registro<br>Indice | Seite<br>Page<br>Côté<br>Pagina<br>Página | Datum<br>Date<br>Date<br>Data<br>Fecha | Gebrüder Kempf GmbH<br>Moorstr. 4<br>36129 Gersfeld<br>Tel: +49/6654/9611-0<br>Fax: +49/6654/9611-44<br>www.kempf-gelenkwellen.de<br>info@kempf-gelenkwellen.de |
|---|---|---|---|
| C | 9 | 10/09 | |

Gelenkwelle extra kurz mit Längenausgleich / Propshaft extra short with slip / Transmission extra courte coulissante / Albero cardanico extra corto con scorrevole / Transmisión extracorta con compensación

| Nummer<br>Number<br>Numéro<br>Numero<br>Número | Hauptdaten<br>Main datas<br>Principales informations<br>Dati principali<br>Datos principales | | | | | Flanschdaten<br>Flange datas<br>Caractéristiques des brides<br>Caratteristica flangia<br>Caracteristicas bridas | | | | | | | | | | | | Konstruktionsverweise<br>Construction reference<br>Référence constructeur<br>Riferimento costruttore<br>Referencia del fabricante | |
|---|---|---|---|---|---|---|---|---|---|---|---|---|---|---|---|---|---|---|---|
| | β | K | $L_{Zmin}$ - $L_{Zmax}$ | $L_{Vmin}$ - $L_{Vmax}$ | $d_B$ x m DIN 5480 | Flanschmitnehmer<br>Flange yoke<br>Machoire à bride<br>Flangia<br>Brida | Form<br>Figure<br>Figure<br>Forma<br>Figura | A | B | C | D | d x n | E | G | M x N | $D_S$ | $d_S$ x $n_S$ | Zapfenkreuzgarnitur<br>Universal joint<br>Bloc Rechange<br>Crociera<br>Cruz | Längenausgleich kurz<br>Slip short<br>Coulissement court<br>Scorrevole corto<br>Corredera corta |
| | ∠ ° | mm | mm | mm | mm | | | mm | mm | mm | mm | mm | mm | mm | mm | mm | mm | | |
| 4619.3106.–––– | 5 | 225 | 580 - 780 | 50 - 105 | 120 x 2,5 | 4619.1105.010 | 3 | 225 | 6 | 140 | 196 | 16 x 8 | 90 | 16 | - | - | - | 1000.1105.950 | 400–.3106.93– |
| 4500.3106.–––– | 8 | 225 | 580 - 780 | 50 - 105 | 120 x 2,5 | 4500.1105.010 | 3 | 250 | 6 | 140 | 218 | 18 x 8 | 90 | 18 | - | - | - | 1000.1105.950 | 400–.3106.93– |
| 4616.3106.–––– | 8 | 225 | 580 - 780 | 50 - 105 | 120 x 2,5 | 4616.1105.010 | 3 | 285 | 7 | 175 | 245 | 20 x 8 | 90 | 18 | - | - | - | 1000.1105.950 | 400–.3106.93– |
| 4519.3106.–––– | 8 | 225 | 580 - 780 | 50 - 105 | 120 x 2,5 | 4519.1105.010 | 4 | 275 | 4,2 | 140 | 248 | 14 x 10 | 90 | 15 | - | - | - | 1000.1105.950 | 400–.3106.93– |
| 4516.3106.–––– | 8 | 225 | 580 - 780 | 50 - 105 | 120 x 2,5 | 4516.1105.010 | 4 | 305 | 5,2 | 140 | 275 | 16 x 10 | 90 | 18 | - | - | - | 1000.1105.950 | 400–.3106.93– |

| Gelenkwelle extra kurz mit Längenausgleich<br>Propshaft extra short with slip<br>Transmission extra courte coulissante<br>Albero cardanico extra corto con scorrevole<br>Transmisión extracorta con compensación | Baureihe<br>Series<br>Séries<br>Serie<br>Serie | Drehmoment<br>Torque<br>Couple<br>Coppia<br>Par | |
|---|---|---|---|
| | | $M_K$ [Nm] | $M_{FG}$ [Nm] |
| | 106 | 40000 | 52000 |

| Register<br>Register<br>Registre<br>Registro<br>Indice | Seite<br>Page<br>Côté<br>Pagina<br>Página | Datum<br>Date<br>Date<br>Data<br>Fecha | Gebrüder Kempf GmbH<br>Moorstr. 4<br>36129 Gersfeld<br>Tel: +49/6654/9611-0<br>Fax: +49/6654/9611-44<br>www.kempf-gelenkwellen.de<br>info@kempf-gelenkwellen.de |
|---|---|---|---|
| C | 10 | 10/09 | |

Gelenkwelle extra kurz mit Längenausgleich / Propshaft extra short with slip / Transmission extra courte coulissante / Albero cardanico extra corto con scorrevole / Transmisión extracorta con compensación

| Nummer<br>Number<br>Numéro<br>Numero<br>Número | Hauptdaten<br>Main datas<br>Principales informations<br>Dati principali<br>Datos principales | | | | | Flanschdaten<br>Flange datas<br>Caractéristiques des brides<br>Caratteristica flangia<br>Caracteristicas bridas | | | | | | | | | | | | Konstruktionsverweise<br>Construction reference<br>Référence constructeur<br>Riferimento costruttore<br>Referencia del fabricante | |
|---|---|---|---|---|---|---|---|---|---|---|---|---|---|---|---|---|---|---|---|
| | β | K | $L_{Zmin}$ - $L_{Zmax}$ | $L_{Vmin}$ - $L_{Vmax}$ | $d_B$ x m DIN 5480 | Flanschmitnehmer<br>Flange yoke<br>Machoire à bride<br>Flangia<br>Brida | Form<br>Figure<br>Figure<br>Forma<br>Figura | A | B | C | D | d x n | E | G | M x N | $D_S$ | $d_S$ x $n_S$ | Zapfenkreuzgarnitur<br>Universal joint<br>Bloc Rechange<br>Crociera<br>Cruz | Längenausgleich kurz<br>Slip short<br>Coulissement court<br>Scorrevole corto<br>Corredera corta |
| | ∠ ° | mm | Mm | mm | mm | | | mm | mm | mm | mm | mm | mm | mm | mm | mm | mm | | |
| 4619.3109.–––– | 5 | 225 | 580 - 780 | 50 - 105 | 120 x 2,5 | 4619.1109.010 | 3 | 225 | 6 | 140 | 196 | 16 x 8 | 90 | 16 | - | - | - | 1300.1115.951 | 400–.3109.93– |
| 4500.3109.–––– | 8 | 225 | 580 - 780 | 50 - 105 | 120 x 2,5 | 4500.1109.010 | 3 | 250 | 6 | 140 | 218 | 18 x 8 | 90 | 18 | - | - | - | 1300.1115.951 | 400–.3109.93– |
| 4616.3109.–––– | 8 | 225 | 580 - 780 | 50 - 105 | 120 x 2,5 | 4616.1109.010 | 3 | 285 | 7 | 175 | 245 | 20 x 8 | 90 | 18 | - | - | - | 1300.1115.951 | 400–.3109.93– |
| 4519.3109.–––– | 8 | 225 | 580 - 780 | 50 - 105 | 120 x 2,5 | 4519.1109.010 | 4 | 275 | 4,2 | 140 | 248 | 14 x 10 | 90 | 15 | - | - | - | 1300.1115.951 | 400–.3109.93– |
| 4516.3109.–––– | 8 | 225 | 580 - 780 | 50 - 105 | 120 x 2,5 | 4516.1109.010 | 4 | 305 | 5,2 | 140 | 275 | 16 x 10 | 90 | 18 | - | - | - | 1300.1115.951 | 400–.3109.93– |

| Gelenkwelle extra kurz mit Längenausgleich<br>Propshaft extra short with slip<br>Transmission extra courte coulissante<br>Albero cardanico extra corto con scorrevole<br>Transmisión extracorta con compensación | Baureihe<br>Series<br>Séries<br>Serie<br>Serie | Drehmoment<br>Torque<br>Couple<br>Coppia<br>Par | |
|---|---|---|---|
| | | $M_K$ [Nm] | $M_{FG}$ [Nm] |
| | 109 | 45000 | 55000 |

| Register<br>Register<br>Registre<br>Registro<br>Indice | Seite<br>Page<br>Côté<br>Pagina<br>Página | Datum<br>Date<br>Date<br>Data<br>Fecha | Gebrüder Kempf GmbH<br>Moorstr. 4<br>36129 Gersfeld<br>Tel: +49/6654/9611-0<br>Fax: +49/6654/9611-44<br>www.kempf-gelenkwellen.de<br>info@kempf-gelenkwellen.de |
|---|---|---|---|
| C | 10a | 10/09 | |

Gelenkwelle extra kurz mit Längenausgleich / Propshaft extra short with slip / Transmission extra courte coulissante / Albero cardanico extra corto con scorrevole / Transmisión extracorta con compensación

| Nummer<br>Number<br>Numéro<br>Numero<br>Número | Hauptdaten<br>Main datas<br>Principales informations<br>Dati principali<br>Datos principales | | | | | Flanschdaten<br>Flange datas<br>Caractéristiques des brides<br>Caratteristica flangia<br>Caracteristicas bridas | | | | | | | | | | | | Konstruktionsverweise<br>Construction reference<br>Référence constructeur<br>Riferimento costruttore<br>Referencia del fabricante | |
|---|---|---|---|---|---|---|---|---|---|---|---|---|---|---|---|---|---|---|---|
| | β | K | $L_{Zmin}$ - $L_{Zmax}$ | $L_{Vmin}$ - $L_{Vmax}$ | $d_B$ x m<br>DIN 5480 | Flanschmitnehmer<br>Flange yoke<br>Machoire à bride<br>Flangia<br>Brida | Form<br>Figure<br>Figure<br>Forma<br>Figura | A | B | C | D | d x n | E | G | M x N | $D_S$ | $d_S$ x $n_S$ | Zapfenkreuzgarnitur<br>Universal joint<br>Bloc Rechange<br>Crociera<br>Cruz | Längenausgleich kurz<br>Slip short<br>Coulissement court<br>Scorrevole corto<br>Corredera corta |
| | ∠ ° | mm | mm | mm | mm | | | mm | mm | mm | mm | mm | mm | mm | mm | mm | mm | | |
| 4500.3120.–––– | 15 | 286 | 745 - 855 | 60 | 120 x 2,5 | 1000.1124.010 | 3 | 315 | 7 | 175 | 280 | 22 x 8 | 140 | 22 | - | - | - | 1000.1124.950 | 400–.3120.93– |
| 4519.3120.–––– | 15 | 286 | 745 - 855 | 60 | 120 x 2,5 | 1019.1124.010 | 3 | 285 | 7 | 175 | 245 | 20 x 8 | 140 | 22 | - | - | - | 1000.1124.950 | 400–.3120.93– |
| 4535.3120.–––– | 15 | 286 | 765 - 875 | 60 | 120 x 2,5 | 1035.1124.010 | 12 | 315 | 8 | 130 | 280 | 23 x 10 | 150 | 32 | 40 x 15 | - | - | 1000.1124.950 | 400–.3120.93– |
| 3539.3120.–––– | 15 | 286 | 765 - 875 | 60 | 120 x 2,5 | 1039.1124.010 | 11 | 285 | 7 | 125 | 245 | 21 x 8 | 150 | 32 | 40 x 15 | - | - | 1000.1124.950 | 400–.3120.93– |

| Gelenkwelle extra kurz mit Längenausgleich<br>Propshaft extra short with slip<br>Transmission extra courte coulissante<br>Albero cardanico extra corto con scorrevole<br>Transmisión extracorta con compensación | Baureihe<br>Series<br>Séries<br>Serie<br>Serie | Drehmoment<br>Torque<br>Couple<br>Coppia<br>Par | |
|---|---|---|---|
| | | $M_K$ [Nm] | $M_{FG}$ [Nm] |
| | 120 | 80000 | 104000 |

| Register<br>Register<br>Registre<br>Registro<br>Indice | Seite<br>Page<br>Côté<br>Pagina<br>Página | Datum<br>Date<br>Date<br>Data<br>Fecha | Gebrüder Kempf GmbH<br>Moorstr. 4<br>36129 Gersfeld<br>Tel: +49/6654/9611-0<br>Fax: +49/6654/9611-44<br>www.kempf-gelenkwellen.de<br>info@kempf-gelenkwellen.de |
|---|---|---|---|
| C | 11a | 10/09 | |

Gelenkwelle extra kurz mit Längenausgleich / Propshaft extra short with slip / Transmission extra courte coulissante / Albero cardanico extra corto con scorrevole / Transmisión extracorta con compensación

| Nummer<br>Number<br>Numéro<br>Numero<br>Número | Hauptdaten<br>Main datas<br>Principales informations<br>Dati principali<br>Datos principales | | | | | Flanschdaten<br>Flange datas<br>Caractéristiques des brides<br>Caratteristica flangia<br>Caracteristicas bridas | | | | | | | | | | | | Konstruktionsverweise<br>Construction reference<br>Référence constructeur<br>Riferimento costruttore<br>Referencia del fabricante | |
|---|---|---|---|---|---|---|---|---|---|---|---|---|---|---|---|---|---|---|---|
| | β | K | $L_{Zmin}$ - $L_{Zmax}$ | $L_{Vmin}$ - $L_{Vmax}$ | $d_B$ x m DIN 5480 | Flanschmitnehmer<br>Flange yoke<br>Machoire à bride<br>Flangia<br>Brida | Form<br>Figure<br>Figure<br>Forma<br>Figura | A | B | C | D | d x n | E | G | M x N | $D_S$ | $d_S$ x $n_S$ | Zapfenkreuzgarnitur<br>Universal joint<br>Bloc Rechange<br>Crociera<br>Cruz | Längenausgleich kurz<br>Slip short<br>Coulissement court<br>Scorrevole corto<br>Corredera corta |
| | ∠ ° | mm | mm | mm | mm | | | mm | mm | mm | mm | mm | mm | mm | mm | mm | mm | | |
| 4500.1140.–––– | 10 | 314 | 875 - 975 | 60 - 60 | 150 x 3 | 1016.1135.010 | 4 | 350 | 8 | 220 | 310 | 22 x 10 | 180 | 25 | - | - | - | 1000.1135.950 | 450–.1140.93– |
| 4519.1140.–––– | 10 | 314 | 875 - 975 | 60 - 60 | 150 x 3 | 1016.1125.010 | 3 | 315 | 7 | 175 | 280 | 22 x 8 | 180 | 22 | - | - | - | 1000.1135.950 | 450–.1140.93– |
| 4535.1140.–––– | 10 | 314 | 875 - 975 | 60 - 60 | 150 x 3 | 1035.1135.010 | 12 | 350 | 8 | 220 | 310 | 23 x 10 | 180 | 35 | 50 x 16 | - | - | 1000.1135.950 | 450–.1140.93– |
| 4539.1140.–––– | 10 | 314 | 875 - 975 | 60 - 60 | 150 x 3 | 1039.1125.010 | 12 | 315 | 8 | 130 | 280 | 23 x 10 | 180 | 32 | 40 x 15 | - | - | 1000.1135.950 | 450–.1140.93– |
| 4540.1140.–––– | 10 | 314 | 875 - 975 | 60 - 60 | 150 x 3 | 1039.1135.010 | 12 | 350 | 8 | 155 | 310 | 23 x 10 | 180 | 35 | 50 x 16 | - | - | 1000.1135.950 | 450–.1140.93– |

| Gelenkwelle extra kurz mit Längenausgleich<br>Propshaft extra short with slip<br>Transmission extra courte coulissante<br>Albero cardanico extra corto con scorrevole<br>Transmisión extracorta con compensación | Baureihe<br>Series<br>Séries<br>Serie<br>Serie | Drehmoment<br>Torque<br>Couple<br>Coppia<br>Par | |
|---|---|---|---|
| | | $M_K$ [Nm] | $M_{FG}$ [Nm] |
| | 140 | 110000 | 143000 |

| Register<br>Register<br>Registre<br>Registro<br>Indice | Seite<br>Page<br>Côté<br>Pagina<br>Página | Datum<br>Date<br>Date<br>Data<br>Fecha | Gebrüder Kempf GmbH<br>Moorstr. 4<br>36129 Gersfeld<br>Tel: +49/6654/9611-0<br>Fax: +49/6654/9611-44<br>www.kempf-gelenkwellen.de<br>info@kempf-gelenkwellen.de |
|---|---|---|---|
| C | 14 | 10/09 | |

Gelenkwelle ohne Längenausgleich
Propshaft fixed
Transmission fixe
Albero cardanico rigido
Transmisión sin compensación

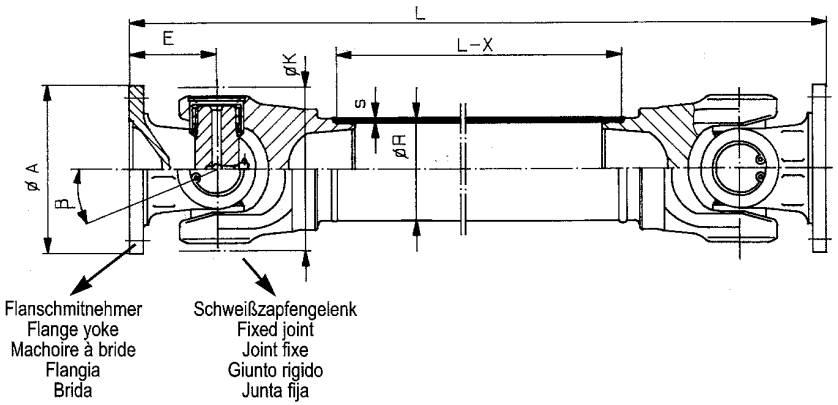


Form / Figure / Figure / Forma / Figura 1

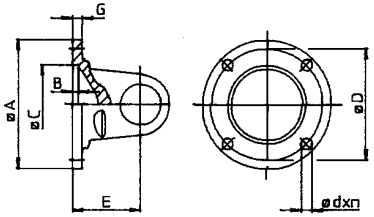


Form / Figure / Figure / Forma / Figura 2

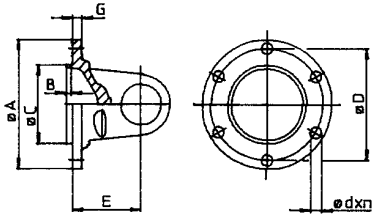


Form / Figure / Figure / Forma / Figura 3

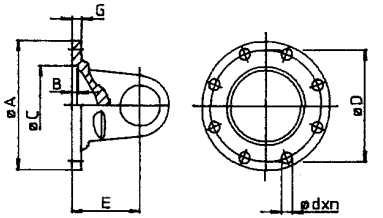


Form / Figure / Figure / Forma / Figura 4

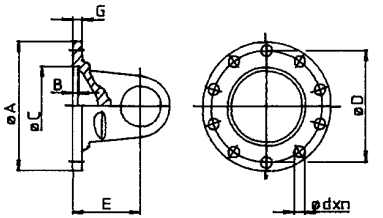


Form / Figure / Figure / Forma / Figura 5

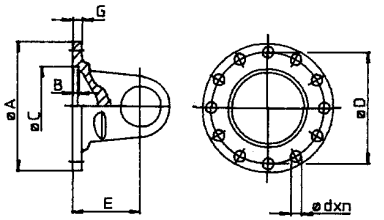


Form / Figure / Figure / Forma / Figura 6

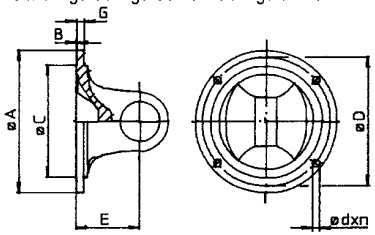


Form / Figure / Figure / Forma / Figura 7

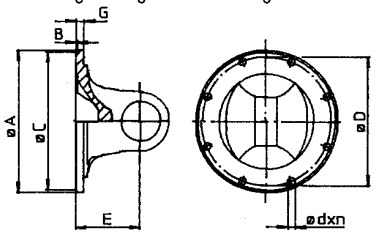


Form / Figure / Figure / Forma / Figura 8

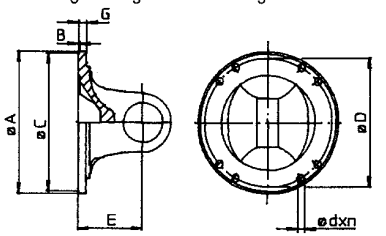


Form / Figure / Figure / Forma / Figura 9

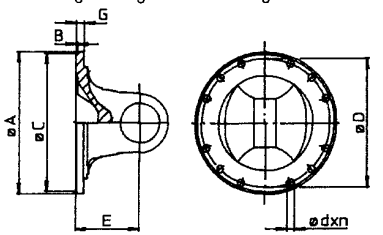


Form / Figure / Figure / Forma / Figura 10

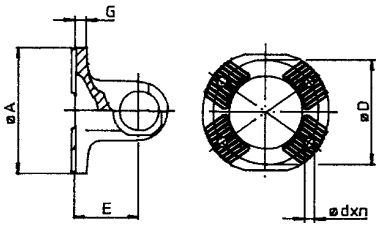


Form / Figure / Figure / Forma / Figura 11

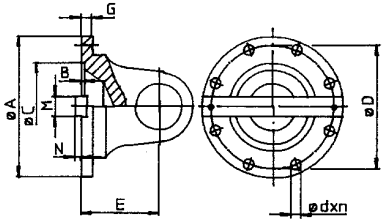


Form / Figure / Figure / Forma / Figura 12

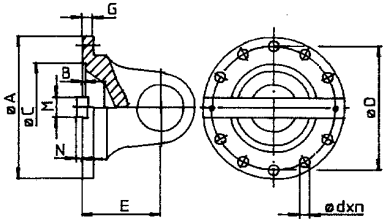


Form / Figure / Figure / Forma / Figura 13

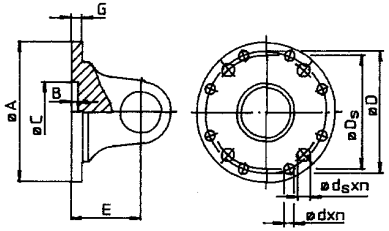


Form / Figure / Figure / Forma / Figura 14

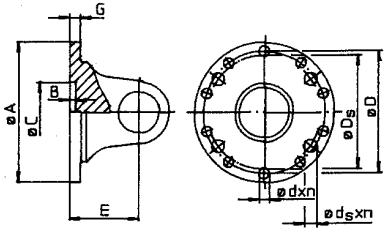

Gelenkwelle ohne Längenausgleich / Propshaft fixed / Transmission fixe / Albero cardanico rigido / Transmisión sin compensación

| Nummer<br>Number<br>Numéro<br>Numero<br>Número | Hauptdaten<br>Main datas<br>Principales informations<br>Dati principali<br>Datos principales | | | | | Flanschdaten<br>Flange datas<br>Caractéristiques des Brides<br>Caratteristica flangia<br>Caracteristicas bridas | | | | | | | | | | | | Konstruktionsverweise<br>Construction reference<br>Référence constructeur<br>Riferimento costruttore<br>Referencia del fabricante |
|---|---|---|---|---|---|---|---|---|---|---|---|---|---|---|---|---|---|---|
| | β | K | X | $L_{min}$ | R x s | Flanschmitnehmer<br>Flange yoke<br>Machoire à Bride<br>Flangia<br>Brida | Form<br>Figure<br>Figure<br>Forma<br>Figura | A | B | C | D | d x n | E | G | M x N | $D_S$ | $d_S$ x $n_S$ | Schweißzapfengelenk<br>Fixed joint<br>Joint fixe<br>Giunto rigido<br>Junta fija |
| | ∠ ° | mm | mm | mm | mm | | | mm | mm | mm | mm | mm | mm | mm | mm | mm | mm | |
| 1071.1060.–– | 20 | 116 | 270 | 305 | 70 x 3 | 1000.1061.010 | 3 | 120 | 2,5 | 75 | 101,5 | 8 x 8 | 60 | 8 | - | - | - | 1000.1061.940 |
| 1072.1060.–– | 20 | 116 | 270 | 305 | 70 x 3 | 1000.1062.010 | 3 | 120 | 2,5 | 75 | 101,5 | 10 x 8 | 60 | 8 | - | - | - | 1000.1062.940 |

| Gelenkwelle ohne Längenausgleich<br>Propshaft fixed<br>Transmission fixe<br>Albero cardanico rigido<br>Transmisión sin compensación | Baureihe<br>Series<br>Séries<br>Serie<br>Serie | Drehmoment<br>Torque<br>Couple<br>Coppia<br>Par | |
|---|---|---|---|
| | | $M_K$ [Nm] | $M_{FG}$ [Nm] |
| | 060 | 2500 | 3200 |

| Register<br>Register<br>Registre<br>Registro<br>Indice | Seite<br>Page<br>Côté<br>Pagina<br>Página | Datum<br>Date<br>Date<br>Data<br>Fecha | Gebrüder Kempf GmbH<br>Moorstr. 4<br>36129 Gersfeld<br>Tel: +49/6654/9611-0<br>Fax: +49/6654/9611-44 |
|---|---|---|---|
| D | 1 | 08/96 | |

| Gelenkwelle ohne Längenausgleich / Propshaft fixed / Transmission fixe / Albero cardanico rigido / Transmisión sin compensación | | | | | | | | | | | | | | | | | | |
|---|---|---|---|---|---|---|---|---|---|---|---|---|---|---|---|---|---|---|
| Nummer<br>Number<br>Numéro<br>Numero<br>Número | Hauptdaten<br>Main datas<br>Principales informations<br>Dati principali<br>Datos principales | | | | | Flanschdaten<br>Flange datas<br>Caractéristiques des Brides<br>Caratteristica flangia<br>Caracteristicas bridas | | | | | | | | | | | | Konstruktionsverweise<br>Construction reference<br>Référence constructeur<br>Riferimento costruttore<br>Referencia del fabricante |
| | $\beta$ | K | X | $L_{min}$ | R x s | Flanschmitnehmer<br>Flange yoke<br>Machoire à Bride<br>Flangia<br>Brida | Form<br>Figure<br>Figure<br>Forma<br>Figura | A | B | C | D | d x n | E | G | M x N | $D_S$ | $d_S$ x $n_S$ | Schweißzapfengelenk<br>Fixed joint<br>Joint fixe<br>Giunto rigido<br>Junta fija |
| | ∠ ° | mm | mm | mm | mm | | | mm | mm | mm | mm | mm | mm | mm | mm | mm | mm | |
| 1071.1065.–– | 22 | 125 | 256 | 305 | 70 x 3 | 1000.1063.010 | 3 | 120 | 2,5 | 75 | 101,5 | 10 x 8 | 60 | 8 | - | - | - | 1000.1065.940 |
| 1073.1065.–– | 25 | 125 | 280 | 330 | 70 x 3 | 1016.1063.010 | 3 | 150 | 3 | 90 | 130 | 12 x 8 | 72 | 10 | - | - | - | 1016.1065.940 |
| 1075.1065.–– | 25 | 125 | 256 | 305 | 70 x 3 | 1047.1063.010 | 6 | 120 | 1,5 | 69,85 | 95,27 | 12 x 4 | 60 | 7 | - | - | - | 1045.1065.940 |
| 1076.1065.–– | 25 | 125 | 280 | 330 | 70 x 3 | 1045.1064.010 | 6 | 150 | 1,8 | 95,25 | 120,65 | 14 x 4 | 72 | 10 | - | - | - | 1047.1065.940 |
| 1080.1065. –– | 22 | 125 | 281 | 330 | 70 x 3 | 1280.1065.010 | 10 | 120 | - | KV 70° | 100 | 11 x 4 | 72,5 | 15 | - | - | - | 1280.1065.940 |

| Gelenkwelle ohne Längenausgleich<br>Propshaft fixed<br>Transmission fixe<br>Albero cardanico rigido<br>Transmisión sin compensación | Baureihe<br>Series<br>Séries<br>Serie<br>Serie | Drehmoment<br>Torque<br>Couple<br>Coppia<br>Par | |
|---|---|---|---|
| | | $M_K$ [Nm] | $M_{FG}$ [Nm] |
| | 065 | 3500 | 4500 |

| Register<br>Register<br>Registre<br>Registro<br>Indice | Seite<br>Page<br>Côté<br>Pagina<br>Página | Datum<br>Date<br>Date<br>Data<br>Fecha | Gebrüder Kempf GmbH<br>Moorstr. 4<br>36129 Gersfeld<br>Tel: +49/6654/9611-0<br>Fax: +49/6654/9611-44<br>www.kempf-gelenkwellen.de<br>info@kempf-gelenkwellen.de |
|---|---|---|---|
| D | 2 | 02/13 | |

| Gelenkwelle ohne Längenausgleich / Propshaft fixed / Transmission fixe / Albero cardanico rigido / Transmisión sin compensación | | | | | | | | | | | | | | | | | | |
|---|---|---|---|---|---|---|---|---|---|---|---|---|---|---|---|---|---|---|
| Nummer<br>Number<br>Numéro<br>Numero<br>Número | Hauptdaten<br>Main datas<br>Principales informations<br>Dati principali<br>Datos principales | | | | | Flanschdaten<br>Flange datas<br>Caractéristiques des Brides<br>Caratteristica flangia<br>Caracteristicas bridas | | | | | | | | | | | | Konstruktionsverweise<br>Construction reference<br>Référence constructeur<br>Riferimento costruttore<br>Referencia del fabricante |
| | $\beta$ | K | X | $L_{min}$ | R x s | Flanschmitnehmer<br>Flange yoke<br>Machoire à Bride<br>Flangia<br>Brida | Form<br>Figure<br>Figure<br>Forma<br>Figura | A | B | C | D | d x n | E | G | M x N | $D_S$ | $d_S$ x $n_S$ | Schweißzapfengelenk<br>Fixed joint<br>Joint fixe<br>Giunto rigido<br>Junta fija |
| | ∠ ° | mm | mm | mm | mm | | | mm | mm | mm | mm | mm | mm | mm | mm | mm | mm | |
| 1071.1066.–– | 15 | 125 | 280 | 320 | 90 x 3 | 1000.1066.010 | 3 | 120 | 2,5 | 75 | 101,5 | 10 x 8 | 60 | 8 | - | - | - | 1500.1066.942 |
| 1072.1066.–– | 25 | 125 | 304 | 345 | 90 x 3 | 1016.1066.010 | 3 | 150 | 3 | 90 | 130 | 12 x 8 | 72 | 10 | - | - | - | 1616.1066.942 |
| 1073.1066.–– | 25 | 125 | 300 | 340 | 90 x 3 | 1031.1066.010 | 7 | 130 | 2,3 | 82,56 | 112 | 10 x 8 | 70 | 9 | - | - | - | 1531.1066.942 |
| 1075.1066.–– | 25 | 125 | 304 | 345 | 90 x 3 | 1045.1066.010 | 6 | 150 | 1,8 | 95,25 | 120,65 | 14 x 4 | 72 | 10 | - | - | - | 1545.1066.942 |
| 1080.1066. –– | 22 | 125 | 300 | 340 | 90 x 3 | 1280.1066.010 | 10 | 120 | - | KV 70° | 100 | 11 x 4 | 70 | 15 | - | - | - | 1280.1066.942 |

| Gelenkwelle ohne Längenausgleich<br>Propshaft fixed<br>Transmission fixe<br>Albero cardanico rigido<br>Transmisión sin compensación | Baureihe<br>Series<br>Séries<br>Serie<br>Serie | Drehmoment<br>Torque<br>Couple<br>Coppia<br>Par | |
|---|---|---|---|
| | | $M_K$ [Nm] | $M_{FG}$ [Nm] |
| | 066 | 5000 | 6500 |

| Register<br>Register<br>Registre<br>Registro<br>Indice | Seite<br>Page<br>Côté<br>Pagina<br>Página | Datum<br>Date<br>Date<br>Data<br>Fecha | Gebrüder Kempf GmbH<br>Moorstr. 4<br>36129 Gersfeld<br>Tel: +49/6654/9611-0<br>Fax: +49/6654/9611-44<br>www.kempf-gelenkwellen.de<br>info@kempf-gelenkwellen.de |
|---|---|---|---|
| D | 3 | 02/15 | |

| Gelenkwelle ohne Längenausgleich / Propshaft fixed / Transmission fixe / Albero cardanico rigido / Transmisión sin compensación | | | | | | | | | | | | | | | | | | |
|---|---|---|---|---|---|---|---|---|---|---|---|---|---|---|---|---|---|---|
| Nummer<br>Number<br>Numéro<br>Numero<br>Número | Hauptdaten<br>Main datas<br>Principales informations<br>Dati principali<br>Datos principales | | | | | Flanschdaten<br>Flange datas<br>Caractéristiques des Brides<br>Caratteristica flangia<br>Caracteristicas bridas | | | | | | | | | | | | Konstruktionsverweise<br>Construction reference<br>Référence constructeur<br>Riferimento costruttore<br>Referencia del fabricante |
| | $\beta$ | K | X | $L_{min}$ | R x s | Flanschmitnehmer<br>Flange yoke<br>Machoire à Bride<br>Flangia<br>Brida | Form<br>Figure<br>Figure<br>Forma<br>Figura | A | B | C | D | d x n | E | G | M x N | $D_S$ | $d_S$ x $n_S$ | Schweißzapfengelenk<br>Fixed joint<br>Joint fixe<br>Giunto rigido<br>Junta fija |
| | ∠ ° | mm | mm | mm | mm | | | mm | mm | mm | mm | mm | mm | mm | mm | mm | mm | |
| 1071.1073.–– | 25 | 148 | 352 | 395 | 92 x 5 | 1031.1073.010 | 3 | 150 | 3,5 | 90 | 130 | 12 x 8 | 75 | 12 | - | - | - | 1031.1073.940 |
| 1072.1073.–– | 20 | 148 | 346 | 390 | 92 x 5 | 1016.1076.012 | 3 | 180 | 3 | 110 | 155,52 | 14 x 8 | 72 | 12 | - | - | - | 1016.1073.940 |
| 1073.1073.–– | 35 | 148 | 400 | 450 | 92 x 5 | 1231.1073.010 | 3 | 150 | 3,5 | 90 | 130 | 12 x 8 | 90 | 12 | - | - | - | 1231.1073.940 |
| 1075.1073.–– | 20 | 148 | 346 | 390 | 92 x 5 | 1045.1076.013 | 7 | 174,6 | 1,6 | 168,23 | 155,52 | 10 x 8 | 72 | 9,5 | - | - | - | 1045.1073.940 |
| 1080.1073.–– | 25 | 148 | 352 | 395 | 92 x 5 | 1280.1073.010 | 10 | 154 | - | KV 70° | 130 | 13 x 4 | 75 | 16 | - | - | - | 1280.1073.940 |

| Gelenkwelle ohne Längenausgleich<br>Propshaft fixed<br>Transmission fixe<br>Albero cardanico rigido<br>Transmisión sin compensación | Baureihe<br>Series<br>Séries<br>Serie<br>Serie | Drehmoment<br>Torque<br>Couple<br>Coppia<br>Par | |
|---|---|---|---|
| | | $M_K$ [Nm] | $M_{FG}$ [Nm] |
| | 073 | 8500 | 11000 |

| Register<br>Register<br>Registre<br>Registro<br>Indice | Seite<br>Page<br>Côté<br>Pagina<br>Página | Datum<br>Date<br>Date<br>Data<br>Fecha | Gebrüder Kempf GmbH<br>Moorstr. 4<br>36129 Gersfeld<br>Tel: +49/6654/9611-0<br>Fax: +49/6654/9611-44<br>www.kempf-gelenkwellen.de<br>info@kempf-gelenkwellen.de |
|---|---|---|---|
| D | 4 | 02/15 | |

| Gelenkwelle ohne Längenausgleich / Propshaft fixed / Transmission fixe / Albero cardanico rigido / Transmisión sin compensación | | | | | | | | | | | | | | | | | | |
|---|---|---|---|---|---|---|---|---|---|---|---|---|---|---|---|---|---|---|
| Nummer<br>Number<br>Numéro<br>Numero<br>Número | Hauptdaten<br>Main datas<br>Principales informations<br>Dati principali<br>Datos principales | | | | | Flanschdaten<br>Flange datas<br>Caractéristiques des Brides<br>Caratteristica flangia<br>Caracteristicas bridas | | | | | | | | | | | | Konstruktionsverweise<br>Construction reference<br>Référence constructeur<br>Riferimento costruttore<br>Referencia del fabricante |
| | β | K | X | $L_{min}$ | R x s | Flanschmitnehmer<br>Flange yoke<br>Machoire à Bride<br>Flangia<br>Brida | Form<br>Figure<br>Figure<br>Forma<br>Figura | A | B | C | D | d x n | E | G | M x N | $D_S$ | $d_S$ x $n_S$ | Schweißzapfengelenk<br>Fixed joint<br>Joint fixe<br>Giunto rigido<br>Junta fija |
| | ∠ ° | mm | mm | mm | mm | | | mm | mm | mm | mm | mm | mm | mm | mm | mm | mm | |
| 1071.1075.–– | 25 | 159 | 402 | 445 | 100 x 5 | 1531.1075.010 | 3 | 165 | 3,5 | 95 | 140 | 16 x 8 | 85 | 14 | - | - | - | 1531.1075.940 |
| 1072.1075.–– | 25 | 159 | 402 | 445 | 100 x 5 | 1531.1075.018 | 3 | 180 | 3,5 | 110 | 155,52 | 12 x 8 | 85 | 12 | - | - | - | 1520.1075.940 |
| 1073.1075.–– | 25 | 159 | 402 | 445 | 100 x 5 | 1531.1075.013 | 3 | 180 | 3,5 | 110 | 155,52 | 14 x 8 | 85 | 14 | - | - | - | 1521.1075.940 |
| 1074.1075.–– | 25 | 159 | 402 | 445 | 100 x 5 | 1531.1075.012 | 4 | 180 | 3,5 | 110 | 155,52 | 16 x 10 | 85 | 14 | - | - | - | 1523.1075.940 |
| 1075.1075.–– | 25 | 159 | 402 | 445 | 100 x 5 | 1145.1075.010 | 7 | 180 | 1,6 | 168,23 | 155,52 | 10 x 8 | 85 | 9,5 | - | - | - | 1045.1075.940 |
| 1075.2075.–– | 25 | 159 | 402 | 445 | 100 x 5 | 1145.2075.010 | 7 | 180 | 1,6 | 168,23 | 155,52 | 9,5 x 8 | 85 | 9,5 | - | - | - | 1045.2075.940 |
| 1076.1075.–– | 25 | 159 | 402 | 445 | 100 x 5 | 1545.1075.010 | 9 | 203,2 | 1,8 | 196,8 | 184,15 | 12 x 12 | 85 | 12 | - | - | - | 1556.1075.940 |
| 1076.2075.–– | 25 | 159 | 402 | 445 | 100 x 5 | 1545.2075.010 | 9 | 203,2 | 1,8 | 196,8 | 184,15 | 11,1 x 12 | 85 | 12 | - | - | - | 1556.2075.940 |
| 1080.1075.–– | 25 | 159 | 402 | 445 | 100 x 5 | 1480.1075.010 | 10 | 154 | - | KV 70° | 130 | 13 x 4 | 85 | 16 | - | - | - | 1480.1075.940 |
| 1081.1075.–– | 35 | 159 | 426 | 470 | 100 x 5 | 1280.1075.010 | 10 | 165 | - | KV 70° | 140 | 13 x 4 | 97 | 16 | - | - | - | 1280.1075.940 |
| 1082.1075.–– | 35 | 159 | 412 | 455 | 100 x 5 | 1580.1075.010 | 10 | 180 | - | KV 70° | 150 | 15 x 4 | 90 | 18 | - | - | - | 1780.1075.940 |
| 1471.1075.–– | 25 | 159 | 402 | 445 | 100 x 5 | 1531.1075.011 | 3 | 165 | 3,5 | 95 | 140 | 14 x 8 | 85 | 14 | - | - | - | 1530.1075.940 |

| Gelenkwelle ohne Längenausgleich<br>Propshaft fixed<br>Transmission fixe<br>Albero cardanico rigido<br>Transmisión sin compensación | Baureihe<br>Series<br>Séries<br>Serie<br>Serie | Drehmoment<br>Torque<br>Couple<br>Coppia<br>Par | |
|---|---|---|---|
| | | $M_K$ [Nm] | $M_{FG}$ [Nm] |
| | 075 | 12000 | 15500 |

| Register<br>Register<br>Registre<br>Registro<br>Indice | Seite<br>Page<br>Côté<br>Pagina<br>Página | Datum<br>Date<br>Date<br>Data<br>Fecha | Gebrüder Kempf GmbH<br>Moorstr. 4<br>36129 Gersfeld<br>Tel: +49/6654/9611-0<br>Fax: +49/6654/9611-44 |
|---|---|---|---|
| D | 5 | 03/11 | |

Gelenkwelle ohne Längenausgleich / Propshaft fixed / Transmission fixe / Albero cardanico rigido / Transmisión sin compensación

| Nummer<br>Number<br>Numéro<br>Numero<br>Número | Hauptdaten<br>Main datas<br>Principales informations<br>Dati principali<br>Datos principales | | | | | Flanschdaten<br>Flange datas<br>Caractéristiques des Brides<br>Caratteristica flangia<br>Caracteristicas bridas | | | | | | | | | | | | Konstruktionsverweise<br>Construction reference<br>Référence constructeur<br>Riferimento costruttore<br>Referencia del fabricante |
|---|---|---|---|---|---|---|---|---|---|---|---|---|---|---|---|---|---|
| | β | K | X | $L_{min}$ | R x s | Flanschmitnehmer<br>Flange yoke<br>Machoire à Bride<br>Flangia<br>Brida | Form<br>Figure<br>Figure<br>Forma<br>Figura | A | B | C | D | d x n | E | G | M x N | $D_S$ | $d_S$ x $n_S$ | Schweißzapfengelenk<br>Fixed joint<br>Joint fixe<br>Giunto rigido<br>Junta fija |
| | ∠ ° | mm | mm | mm | mm | | | mm | mm | mm | mm | mm | mm | mm | mm | mm | mm | |
| 1071.1096.–– | 25 | 178 | 422 | 465 | 110 x 6 | 1000.1096.010 | 4 | 180 | 3,5 | 110 | 155,52 | 16 x 10 | 95 | 14 | - | - | - | 1000.1096.940 |
| 1072.1096.–– | 25 | 178 | 422 | 465 | 110 x 6 | 1400.1096.010 | 3 | 180 | 3,5 | 110 | 155,52 | 14 x 8 | 95 | 14 | - | - | - | 1400.1096.940 |
| 1073.1096.–– | 25 | 178 | 416 | 460 | 110 x 6 | 1016.1096.010 | 3 | 225 | 5 | 140 | 196 | 16 x 8 | 92 | 15 | - | - | - | 1016.1096.940 |
| 1075.1096.–– | 25 | 178 | 416 | 460 | 110 x 6 | 1047.1096.010 | 9 | 203,2 | 1,8 | 196,8 | 184,15 | 12 x 12 | 92 | 12 | - | - | - | 1045.1096.940 |
| 1075.2096.–– | 25 | 178 | 416 | 460 | 110 x 6 | 1047.2096.010 | 9 | 203,2 | 1,8 | 196,8 | 184,15 | 11,1 x 12 | 92 | 12 | - | - | - | 1045.2096.940 |
| 1080.1096.–– | 25 | 178 | 422 | 465 | 110 x 6 | 1280.1096.010 | 10 | 180 | - | KV 70° | 150 | 15 x 4 | 95 | 18 | - | - | - | 1280.1096.940 |

| Gelenkwelle ohne Längenausgleich<br>Propshaft fixed<br>Transmission fixe<br>Albero cardanico rigido<br>Transmisión sin compensación | Baureihe<br>Series<br>Séries<br>Serie<br>Serie | Drehmoment<br>Torque<br>Couple<br>Coppia<br>Par | |
|---|---|---|---|
| | | $M_K$ [Nm] | $M_{FG}$ [Nm] |
| | 096 | 17000 | 23000 |

| Register<br>Register<br>Registre<br>Registro<br>Indice | Seite<br>Page<br>Côté<br>Pagina<br>Página | Datum<br>Date<br>Date<br>Data<br>Fecha | Gebrüder Kempf GmbH<br>Moorstr. 4<br>36129 Gersfeld<br>Tel: +49/6654/9611-0<br>Fax: +49/6654/9611-44 |
|---|---|---|---|
| D | 6 | 08/96 | |

| Gelenkwelle ohne Längenausgleich / Propshaft fixed / Transmission fixe / Albero cardanico rigido / Transmisión sin compensación | | | | | | | | | | | | | | | | | | |
|---|---|---|---|---|---|---|---|---|---|---|---|---|---|---|---|---|---|---|
| Nummer<br>Number<br>Numéro<br>Numero<br>Número | Hauptdaten<br>Main datas<br>Principales informations<br>Dati principali<br>Datos principales | | | | | Flanschdaten<br>Flange datas<br>Caractéristiques des Brides<br>Caratteristica flangia<br>Caracteristicas bridas | | | | | | | | | | | | | Konstruktionsverweise<br>Construction reference<br>Référence constructeur<br>Riferimento costruttore<br>Referencia del fabricante |
| | β | K | X | $L_{min}$ | R x s | Flanschmitnehmer<br>Flange yoke<br>Machoire à Bride<br>Flangia<br>Brida | Form<br>Figure<br>Figure<br>Forma<br>Figura | A | B | C | D | d x n | E | G | M x N | $D_S$ | $d_S$ x $n_S$ | Schweißzapfengelenk<br>Fixed joint<br>Joint fixe<br>Giunto rigido<br>Junta fija |
| | ∠ ° | mm | mm | mm | mm | | | mm | mm | mm | mm | mm | mm | mm | mm | mm | mm | |
| 1080.1098.–– | 22 | 178 | 490 | 535 | 140 x 5 | 1280.1098.010 | 10 | 180 | - | KV 70° | 150 | 15 x 4 | 100 | 18 | - | - | - | 1280.1098.940 |
| 1070.1098.–– | 22 | 178 | 530 | 575 | 140 x 5 | 1000.1098.010 | 4 | 180 | 3,5 | 110 | 155,5 | 16 x 10 | 120 | 16 | - | - | - | 1000.1098.940 |

| Gelenkwelle ohne Längenausgleich<br>Propshaft fixed<br>Transmission fixe<br>Albero cardanico rigido<br>Transmisión sin compensación | Baureihe<br>Series<br>Séries<br>Serie<br>Serie | Drehmoment<br>Torque<br>Couple<br>Coppia<br>Par | |
|---|---|---|---|
| | | $M_K$ [Nm] | $M_{FG}$ [Nm] |
| | 098 | 22000 | 29000 |

| Register<br>Register<br>Registre<br>Registro<br>Indice | Seite<br>Page<br>Côté<br>Pagina<br>Página | Datum<br>Date<br>Date<br>Data<br>Fecha | Gebrüder Kempf GmbH<br>Moorstr. 4<br>36129 Gersfeld<br>Tel: +49/6654/9611-0<br>Fax: +49/6654/9611-44 |
|---|---|---|---|
| D | 7 | 03/11 | |

Gelenkwelle ohne Längenausgleich / Propshaft fixed / Transmission fixe / Albero cardanico rigido / Transmisión sin compensación

| Nummer<br>Number<br>Numéro<br>Numero<br>Número | Hauptdaten<br>Main datas<br>Principales informations<br>Dati principali<br>Datos principales | | | | | Flanschdaten<br>Flange datas<br>Caractéristiques des Brides<br>Caratteristica flangia<br>Caracteristicas bridas | | | | | | | | | | | | Konstruktionsverweise<br>Construction reference<br>Référence constructeur<br>Riferimento costruttore<br>Referencia del fabricante |
|---|---|---|---|---|---|---|---|---|---|---|---|---|---|---|---|---|---|
| | β | K | X | $L_{min}$ | R x s | Flanschmitnehmer<br>Flange yoke<br>Machoire à Bride<br>Flangia<br>Brida | Form<br>Figure<br>Figure<br>Forma<br>Figura | A | B | C | D | d x n | E | G | M x N | $D_S$ | $d_S$ x $n_S$ | Schweißzapfengelenk<br>Fixed joint<br>Joint fixe<br>Giunto rigido<br>Junta fija |
| | ∠ ° | mm | mm | mm | mm | | | mm | mm | mm | mm | mm | mm | mm | mm | mm | mm | |
| 1071.1100.–– | 24 | 198 | 440 | 485 | 140 x 5 | 1000.1100.010 | 3 | 225 | 5 | 140 | 196 | 16 x 8 | 105 | 16 | - | - | - | 1000.1100.940 |
| 1072.1100.–– | 24 | 198 | 440 | 485 | 140 x 5 | 1400.1100.010 | 4 | 180 | 3,5 | 110 | 155,52 | 16 x 10 | 110 | 15 | - | - | - | 1019.1100.940 |
| 1073.1100.–– | 24 | 198 | 440 | 485 | 140 x 5 | 1016.1100.010 | 3 | 250 | 5 | 140 | 218 | 18 x 8 | 105 | 18 | - | - | - | 1016.1100.940 |
| 1074.1100.–– | 24 | 198 | 440 | 485 | 140 x 5 | 1035.1100.015 | 11 | 225 | 5 | 140 | 196 | 17 x 8 | 105 | 18 | 32 x 9 | - | - | 1035.1100.940 |
| 1075.1100.–– | 24 | 198 | 440 | 485 | 140 x 5 | 1730.1100.010 | 5 | 225 | 5 | 140 | 196 | 16 x 12 | 105 | 16 | - | - | - | 1730.1100.940 |
| 1076.1100.–– | 24 | 198 | 440 | 485 | 140 x 5 | 1045.1100.010 | 9 | 203,2 | 3 | 196,8 | 184,15 | 12 x 12 | 105 | 14 | - | - | - | 1045.1100.940 |
| 1077.2100.–– | 24 | 198 | 440 | 485 | 140 x 5 | 1045.2100.010 | 9 | 203,2 | 3 | 196,8 | 184,15 | 11,1 x 12 | 105 | 14 | - | - | - | 1045.2100.940 |

| Gelenkwelle ohne Längenausgleich / Propshaft fixed / Transmission fixe / Albero cardanico rigido / Transmisión sin compensación | | | | | | | | | | | | | | | | | | |
|---|---|---|---|---|---|---|---|---|---|---|---|---|---|---|---|---|---|---|
| Nummer<br>Number<br>Numéro<br>Numero<br>Número | Hauptdaten<br>Main datas<br>Principales informations<br>Dati principali<br>Datos principales | | | | | Flanschdaten<br>Flange datas<br>Caractéristiques des Brides<br>Caratteristica flangia<br>Caracteristicas bridas | | | | | | | | | | | | Konstruktionsverweise<br>Construction reference<br>Référence constructeur<br>Riferimento costruttore<br>Referencia del fabricante |
| | β | K | X | $L_{min}$ | R x s | Flanschmitnehmer<br>Flange yoke<br>Machoire à Bride<br>Flangia<br>Brida | Form<br>Figure<br>Figure<br>Forma<br>Figura | A | B | C | D | d x n | E | G | M x N | $D_S$ | $d_S$ x $n_S$ | Schweißzapfengelenk<br>Fixed joint<br>Joint fixe<br>Giunto rigido<br>Junta fija |
| | ∠ ° | mm | mm | mm | mm | | | mm | mm | mm | mm | mm | mm | mm | mm | mm | mm | |
| 1071.1102.–– | 22 | 204 | 520 | 560 | 144 x 7 | 1000.1102.010 | 3 | 250 | 5 | 140 | 218 | 18 x 8 | 120 | 18 | - | - | - | 1000.1102.940 |
| 1072.1102.–– | 22 | 204 | 520 | 560 | 144 x 7 | 1019.1102.010 | 3 | 225 | 4,5 | 140 | 196 | 16 x 8 | 120 | 16 | - | - | - | 1019.1102.940 |
| 1073.1102.–– | 22 | 204 | 520 | 560 | 144 x 7 | 1016.1102.010 | 3 | 285 | 6 | 175 | 245 | 20 x 8 | 120 | 20 | - | - | - | 1016.1102.940 |
| 1075.1102.–– | 22 | 204 | 520 | 560 | 144 x 7 | 1035.1102.010 | 11 | 250 | 5 | 105 | 218 | 19 x 8 | 120 | 25 | 40 x 12,5 | - | - | 1035.1102.940 |
| 1077.1102. –– | 22 | 204 | 520 | 560 | 144 x 7 | 1635.1102.010 | 11 | 285 | 6 | 125 | 245 | 21 x 8 | 120 | 25 | 40 x 15 | - | - | 1635.1102.940 |
| 1079.1102.–– | 22 | 204 | 520 | 560 | 144 x 7 | 1039.1102.010 | 11 | 225 | 4,5 | 105 | 196 | 17 x 8 | 120 | 20 | 32 x 9 | - | - | 1039.1102.940 |
| 1080.1102.–– | 22 | 204 | 506 | 546 | 144 x 7 | 1280.1102.010 | 10 | 200 | - | KV 70° | 165 | 15 x 4 | 113 | 20 | - | - | - | 1280.3102.940 |

| Gelenkwelle ohne Längenausgleich<br>Propshaft fixed<br>Transmission fixe<br>Albero cardanico rigido<br>Transmisión sin compensación | Baureihe<br>Series<br>Séries<br>Serie<br>Serie | Drehmoment<br>Torque<br>Couple<br>Coppia<br>Par | |
|---|---|---|---|
| | | $M_K$ [Nm] | $M_{FG}$ [Nm] |
| | 102 | 28000 | 36000 |

| Register<br>Register<br>Registre<br>Registro<br>Indice | Seite<br>Page<br>Côté<br>Pagina<br>Página | Datum<br>Date<br>Date<br>Data<br>Fecha | Gebrüder Kempf GmbH<br>Moorstr. 4<br>36129 Gersfeld<br>Tel: +49/6654/9611-0<br>Fax: +49/6654/9611-44<br>www.kempf-gelenkwellen.de<br>info@kempf-gelenkwellen.de |
|---|---|---|---|
| D | 8a | 02/13 | |

| Gelenkwelle ohne Längenausgleich / Propshaft fixed / Transmission fixe / Albero cardanico rigido / Transmisión sin compensación | | | | | | | | | | | | | | | | | | |
|---|---|---|---|---|---|---|---|---|---|---|---|---|---|---|---|---|---|---|
| Nummer<br>Number<br>Numéro<br>Numero<br>Número | Hauptdaten<br>Main datas<br>Principales informations<br>Dati principali<br>Datos principales | | | | | Flanschdaten<br>Flange datas<br>Caractéristiques des Brides<br>Caratteristica flangia<br>Caracteristicas bridas | | | | | | | | | | | | | Konstruktionsverweise<br>Construction reference<br>Référence constructeur<br>Riferimento costruttore<br>Referencia del fabricante |
| | $\beta$ | K | X | $L_{min}$ | R x s | Flanschmitnehmer<br>Flange yoke<br>Machoire à Bride<br>Flangia<br>Brida | Form<br>Figure<br>Figure<br>Forma<br>Figura | A | B | C | D | d x n | E | G | M x N | $D_S$ | $d_S$ x $n_S$ | Schweißzapfengelenk<br>Fixed joint<br>Joint fixe<br>Giunto rigido<br>Junta fija |
| | ∠ ° | mm | mm | mm | mm | | | mm | mm | mm | mm | mm | mm | mm | mm | mm | mm | |
| 1071.1104.–– | 18 | 225 | 520 | 570 | 144 x 7 | 1016.1105.011 | 3 | 250 | 6 | 140 | 218 | 18 x 8 | 125 | 18 | - | - | - | 1000.1104.940 |
| 1072.1104.–– | 18 | 225 | 520 | 570 | 144 x 7 | 1000.1105.011 | 3 | 225 | 5 | 140 | 196 | 16 x 8 | 125 | 16 | - | - | - | 1019.1104.940 |
| 1073.1104.–– | 18 | 225 | 520 | 570 | 144 x 7 | 1035.1105.011 | 11 | 250 | 6 | 140 | 218 | 19 x 8 | 125 | 20 | 40 x 12 | - | - | 1035.1104.940 |
| 1074.1104.–– | 18 | 225 | 520 | 570 | 144 x 7 | 1433.1105.012 | 11 | 225 | 5 | 105 | 196 | 17 x 8 | 125 | 20 | 32 x 9 | - | - | 1039.1104.940 |
| 1075.1104.–– | 18 | 225 | 520 | 570 | 144 x 7 | 1016.1105.012 | 3 | 285 | 7 | 175 | 245 | 20 x 8 | 125 | 20 | - | - | - | 1016.1104.940 |
| 1076.1104.–– | 18 | 225 | 520 | 570 | 144 x 7 | 1222.1105.010 | 13 | 250 | 6 | 140 | 218 | 18 x 8 | 125 | 18 | - | 214 | 25 x 4 | 1222.1104.940 |
| 1077.1104.–– | 18 | 225 | 520 | 570 | 144 x 7 | 1136.1105.010 | 11 | 285 | 7 | 125 | 245 | 21 x 8 | 125 | 22 | 40 x 15 | - | - | 1040.1104.940 |

| Gelenkwelle ohne Längenausgleich<br>Propshaft fixed<br>Transmission fixe<br>Albero cardanico rigido<br>Transmisión sin compensación | Baureihe<br>Series<br>Séries<br>Serie<br>Serie | Drehmoment<br>Torque<br>Couple<br>Coppia<br>Par | |
|---|---|---|---|
| | | $M_K$ [Nm] | $M_{FG}$ [Nm] |
| | 104 | 32000 | 42000 |

| Register<br>Register<br>Registre<br>Registro<br>Indice | Seite<br>Page<br>Côté<br>Pagina<br>Página | Datum<br>Date<br>Date<br>Data<br>Fecha | Gebrüder Kempf GmbH<br>Moorstr. 4<br>36129 Gersfeld<br>Tel: +49/6654/9611-0<br>Fax: +49/6654/9611-44<br>www.kempf-gelenkwellen.de<br>info@kempf-gelenkwellen.de |
|---|---|---|---|
| D | 9 | 10/06 | |

| Gelenkwelle ohne Längenausgleich / Propshaft fixed / Transmission fixe / Albero cardanico rigido / Transmisión sin compensación | | | | | | | | | | | | | | | | | | |
|---|---|---|---|---|---|---|---|---|---|---|---|---|---|---|---|---|---|---|
| Nummer<br>Number<br>Numéro<br>Numero<br>Número | Hauptdaten<br>Main datas<br>Principales informations<br>Dati principali<br>Datos principales | | | | | Flanschdaten<br>Flange datas<br>Caractéristiques des Brides<br>Caratteristica flangia<br>Caracteristicas bridas | | | | | | | | | | | | | Konstruktionsverweise<br>Construction reference<br>Référence constructeur<br>Riferimento costruttore<br>Referencia del fabricante |
| | $\beta$ | K | X | $L_{min}$ | R x s | Flanschmitnehmer<br>Flange yoke<br>Machoire à Bride<br>Flangia<br>Brida | Form<br>Figure<br>Figure<br>Forma<br>Figura | A | B | C | D | d x n | E | G | M x N | $D_S$ | $d_S$ x $n_S$ | Schweißzapfengelenk<br>Fixed joint<br>Joint fixe<br>Giunto rigido<br>Junta fija |
| | ∠ ° | mm | mm | mm | mm | | | mm | mm | mm | mm | mm | mm | mm | mm | mm | mm | |
| 1071.1106.–– | 18 | 225 | 490 | 545 | 160 x 10 | 1016.1105.011 | 3 | 250 | 6 | 140 | 218 | 18 x 8 | 125 | 18 | - | - | - | 1000.1106.940 |
| 1072.1106.–– | 18 | 225 | 490 | 545 | 160 x 10 | 1000.1105.011 | 3 | 225 | 5 | 140 | 196 | 16 x 8 | 125 | 16 | - | - | - | 1019.1106.940 |
| 1073.1106.–– | 18 | 225 | 490 | 545 | 160 x 10 | 1035.1105.011 | 11 | 250 | 6 | 140 | 218 | 19 x 8 | 125 | 20 | 40 x 12 | - | - | 1035.1106.940 |
| 1074.1106.–– | 18 | 225 | 490 | 545 | 160 x 10 | 1433.1105.012 | 11 | 225 | 5 | 105 | 196 | 17 x 8 | 125 | 20 | 32 x 9 | - | - | 1039.1106.940 |
| 1076.1106.–– | 18 | 225 | 490 | 545 | 160 x 10 | 1222.1105.010 | 13 | 250 | 6 | 140 | 218 | 18 x 8 | 125 | 18 | - | 214 | 25 x 4 | 1222.1106.940 |
| 1077.1106.–– | 18 | 225 | 490 | 545 | 160 x 10 | 1016.1105.012 | 3 | 285 | 7 | 175 | 245 | 20 x 8 | 125 | 20 | - | - | - | 1016.1106.940 |
| 1079.1106.–– | 18 | 225 | 490 | 545 | 160 x 10 | 1136.1105.011 | 11 | 285 | 7 | 125 | 245 | 21 x 8 | 125 | 22 | 40 x 15 | - | - | 1305.1106.940 |

| Gelenkwelle ohne Längenausgleich<br>Propshaft fixed<br>Transmission fixe<br>Albero cardanico rigido<br>Transmisión sin compensación | Baureihe<br>Series<br>Séries<br>Serie<br>Serie | Drehmoment<br>Torque<br>Couple<br>Coppia<br>Par | |
|---|---|---|---|
| | | $M_K$ [Nm] | $M_{FG}$ [Nm] |
| | 106 | 40000 | 52000 |

| Register<br>Register<br>Registre<br>Registro<br>Indice | Seite<br>Page<br>Côté<br>Pagina<br>Página | Datum<br>Date<br>Date<br>Data<br>Fecha | Gebrüder Kempf GmbH<br>Moorstr. 4<br>36129 Gersfeld<br>Tel: +49/6654/9611-0<br>Fax: +49/6654/9611-44<br>www.kempf-gelenkwellen.de<br>info@kempf-gelenkwellen.de |
|---|---|---|---|
| D | 10 | 10/09 | |

| Gelenkwelle ohne Längenausgleich / Propshaft fixed / Transmission fixe / Albero cardanico rigido / Transmisión sin compensación | | | | | | | | | | | | | | | | | | |
|---|---|---|---|---|---|---|---|---|---|---|---|---|---|---|---|---|---|---|
| Nummer<br>Number<br>Numéro<br>Numero<br>Número | Hauptdaten<br>Main datas<br>Principales informations<br>Dati principali<br>Datos principales | | | | | Flanschdaten<br>Flange datas<br>Caractéristiques des Brides<br>Caratteristica flangia<br>Caracteristicas bridas | | | | | | | | | | | | | Konstruktionsverweise<br>Construction reference<br>Référence constructeur<br>Riferimento costruttore<br>Referencia del fabricante |
| | $\beta$ | K | X | $L_{min}$ | R x s | Flanschmitnehmer<br>Flange yoke<br>Machoire à Bride<br>Flangia<br>Brida | Form<br>Figure<br>Figure<br>Forma<br>Figura | A | B | C | D | d x n | E | G | M x N | $D_S$ | $d_S$ x $n_S$ | Schweißzapfengelenk<br>Fixed joint<br>Joint fixe<br>Giunto rigido<br>Junta fija |
| | ∠ ° | mm | mm | mm | mm | | | mm | mm | mm | mm | mm | mm | mm | mm | mm | mm | |
| 1071.1109.–– | 18 | 225 | 490 | 545 | 160 x 10 | 1016.1109.011 | 3 | 250 | 6 | 140 | 218 | 18 x 8 | 125 | 18 | - | - | - | 1000.1109.940 |
| 1072.1109.–– | 18 | 225 | 490 | 545 | 160 x 10 | 1000.1109.011 | 3 | 225 | 5 | 140 | 196 | 16 x 8 | 125 | 16 | - | - | - | 1019.1109.940 |
| 1073.1109.–– | 18 | 225 | 490 | 545 | 160 x 10 | 1035.1109.011 | 11 | 250 | 6 | 140 | 218 | 19 x 8 | 125 | 20 | 40 x 12 | - | - | 1035.1109.940 |
| 1074.1109.–– | 18 | 225 | 490 | 545 | 160 x 10 | 1433.1109.012 | 11 | 225 | 5 | 105 | 196 | 17 x 8 | 125 | 20 | 32 x 9 | - | - | 1039.1109.940 |
| 1076.1109.–– | 18 | 225 | 490 | 545 | 160 x 10 | 1222.1109.010 | 13 | 250 | 6 | 140 | 218 | 18 x 8 | 125 | 18 | - | 214 | 25 x 4 | 1222.1109.940 |
| 1077.1109.–– | 18 | 225 | 490 | 545 | 160 x 10 | 1016.1109.012 | 3 | 285 | 7 | 175 | 245 | 20 x 8 | 125 | 20 | - | - | - | 1016.1109.940 |
| 1079.1109.–– | 18 | 225 | 490 | 545 | 160 x 10 | 1136.1109.011 | 11 | 285 | 7 | 125 | 245 | 21 x 8 | 125 | 22 | 40 x 15 | - | - | 1305.1109.940 |

| Gelenkwelle ohne Längenausgleich<br>Propshaft fixed<br>Transmission fixe<br>Albero cardanico rigido<br>Transmisión sin compensación | Baureihe<br>Series<br>Séries<br>Serie<br>Serie | Drehmoment<br>Torque<br>Couple<br>Coppia<br>Par | |
|---|---|---|---|
| | | $M_K$ [Nm] | $M_{FG}$ [Nm] |
| | 109 | 45000 | 55000 |

| Register<br>Register<br>Registre<br>Registro<br>Indice | Seite<br>Page<br>Côté<br>Pagina<br>Página | Datum<br>Date<br>Date<br>Data<br>Fecha | Gebrüder Kempf GmbH<br>Moorstr. 4<br>36129 Gersfeld<br>Tel: +49/6654/9611-0<br>Fax: +49/6654/9611-44<br>www.kempf-gelenkwellen.de<br>info@kempf-gelenkwellen.de |
|---|---|---|---|
| D | 10a | 10/09 | |

| Gelenkwelle ohne Längenausgleich / Propshaft fixed / Transmission fixe / Albero cardanico rigido / Transmisión sin compensación | | | | | | | | | | | | | | | | | | |
|---|---|---|---|---|---|---|---|---|---|---|---|---|---|---|---|---|---|---|
| Nummer<br>Number<br>Numéro<br>Numero<br>Número | Hauptdaten<br>Main datas<br>Principales informations<br>Dati principali<br>Datos principales | | | | | Flanschdaten<br>Flange datas<br>Caractéristiques des Brides<br>Caratteristica flangia<br>Caracteristicas bridas | | | | | | | | | | | | | Konstruktionsverweise<br>Construction reference<br>Référence constructeur<br>Riferimento costruttore<br>Referencia del fabricante |
| | β | K | X | $L_{min}$ | R x s | Flanschmitnehmer<br>Flange yoke<br>Machoire à Bride<br>Flangia<br>Brida | Form<br>Figure<br>Figure<br>Forma<br>Figura | A | B | C | D | d x n | E | G | M x N | $D_S$ | $d_S$ x $n_S$ | Schweißzapfengelenk<br>Fixed joint<br>Joint fixe<br>Giunto rigido<br>Junta fija |
| | ∠ ° | mm | mm | mm | mm | | | mm | mm | mm | mm | mm | mm | mm | mm | mm | mm | |
| 1071.1115.–– | 18 | 250 | 580 | 625 | 165 x 12,5 | 1016.1115.010 | 3 | 285 | 7 | 175 | 245 | 20 x 8 | 130 | 20 | - | - | - | 1000.1115.940 |
| 1072.1115.–– | 18 | 250 | 580 | 625 | 165 x 12,5 | 1019.1115.010 | 3 | 250 | 6 | 140 | 218 | 18 x 8 | 130 | 20 | - | - | - | 1019.1115.940 |
| 1073.1115.–– | 18 | 250 | 580 | 625 | 165 x 12,5 | 1035.1115.010 | 11 | 285 | 7 | 175 | 245 | 21 x 8 | 130 | 27 | 40 x 15 | - | - | 1035.1115.940 |
| 1074.1115.–– | 18 | 250 | 580 | 625 | 165 x 12,5 | 1039.1115.010 | 11 | 250 | 6 | 105 | 218 | 19 x 8 | 130 | 25 | 40 x 12,5 | - | - | 1039.1115.940 |
| 1075.1115.–– | 18 | 250 | 580 | 625 | 165 x 12,5 | 1187.1115.010 | 3 | 315 | 7 | 175 | 280 | 22 x 8 | 130 | 22 | - | - | - | 1016.1115.940 |
| 1076.1115.–– | 18 | 250 | 580 | 625 | 165 x 12,5 | 1222.1115.010 | 13 | 285 | 7 | 175 | 245 | 20 x 8 | 130 | 20 | - | 240 | 28 x 4 | 1222.1115.940 |
| 1078.1115.–– | 18 | 250 | 580 | 625 | 165 x 12,5 | 1187.1115.014 | 12 | 315 | 7 | 130 | 280 | 23 x 10 | 130 | 27 | 40 x 15 | - | - | 1028.1115.940 |
| 1174.1115. –– | 18 | 250 | 580 | 625 | 165 x 12,5 | 1239.1115.010 | 11 | 285 | 7 | 125 | 245 | 21 x 8 | 130 | 27 | 40 x 15 | - | - | 1234.1115.940 |

| Gelenkwelle ohne Längenausgleich<br>Propshaft fixed<br>Transmission fixe<br>Albero cardanico rigido<br>Transmisión sin compensación | Baureihe<br>Series<br>Séries<br>Serie<br>Serie | Drehmoment<br>Torque<br>Couple<br>Coppia<br>Par | |
|---|---|---|---|
| | | $M_K$ [Nm] | $M_{FG}$ [Nm] |
| | 115 | 50000 | 65000 |

| Register<br>Register<br>Registre<br>Registro<br>Indice | Seite<br>Page<br>Côté<br>Pagina<br>Página | Datum<br>Date<br>Date<br>Data<br>Fecha | Gebrüder Kempf GmbH<br>Moorstr. 4<br>36129 Gersfeld<br>Tel: +49/6654/9611-0<br>Fax: +49/6654/9611-44<br>www.kempf-gelenkwellen.de<br>info@kempf-gelenkwellen.de |
|---|---|---|---|
| D | 11 | 10/06 | |

| Gelenkwelle ohne Längenausgleich / Propshaft fixed / Transmission fixe / Albero cardanico rigido / Transmisión sin compensación | | | | | | | | | | | | | | | | | | |
|---|---|---|---|---|---|---|---|---|---|---|---|---|---|---|---|---|---|---|
| Nummer<br>Number<br>Numéro<br>Numero<br>Número | Hauptdaten<br>Main datas<br>Principales informations<br>Dati principali<br>Datos principales | | | | | Flanschdaten<br>Flange datas<br>Caractéristiques des Brides<br>Caratteristica flangia<br>Caracteristicas bridas | | | | | | | | | | | | Konstruktionsverweise<br>Construction reference<br>Référence constructeur<br>Riferimento costruttore<br>Referencia del fabricante |
| | β | K | X | $L_{min}$ | R x s | Flanschmitnehmer<br>Flange yoke<br>Machoire à Bride<br>Flangia<br>Brida | Form<br>Figure<br>Figure<br>Forma<br>Figura | A | B | C | D | d x n | E | G | M x N | $D_S$ | $d_S$ x $n_S$ | Schweißzapfengelenk<br>Fixed joint<br>Joint fixe<br>Giunto rigido<br>Junta fija |
| | ∠ ° | mm | mm | mm | mm | | | mm | mm | mm | mm | mm | mm | mm | mm | mm | mm | |
| 1700.1124.–– | 22 | 286 | 640 | 680 | 177 x 17,5 | 1000.1124.010 | 3 | 315 | 7 | 175 | 280 | 22 x 8 | 140 | 22 | - | - | - | 1000.1124.940 |
| 1717.1124.–– | 22 | 286 | 660 | 700 | 177 x 17,5 | 1016.1124.010 | 4 | 350 | 8 | 220 | 310 | 22 x 10 | 150 | 25 | - | - | - | 1016.1124.940 |
| 1719.1124.–– | 22 | 286 | 640 | 680 | 177 x 17,5 | 1019.1124.010 | 3 | 285 | 7 | 175 | 245 | 20 x 8 | 140 | 22 | - | - | - | 1019.1124.940 |
| 1735.1124.–– | 22 | 286 | 660 | 700 | 177 x 17,5 | 1035.1124.010 | 12 | 315 | 8 | 130 | 280 | 23 x 10 | 150 | 32 | 40 x 15 | - | - | 1035.1124.940 |
| 1739.1124.–– | 22 | 286 | 660 | 700 | 177 x 17,5 | 1039.1124.010 | 11 | 285 | 7 | 125 | 245 | 21 x 8 | 150 | 32 | 40 x 15 | - | - | 1039.1124.940 |
| 1722.1124.–– | 22 | 286 | 640 | 680 | 177 x 17,5 | 1222.1124.010 | 13 | 315 | 7 | 175 | 280 | 22 x 8 | 140 | 22 | - | 270 | 30 x 4 | 1222.1124.940 |
| 1836.1124.–– | 22 | 286 | 660 | 700 | 177 x 17,5 | 1636.1124.010 | 12 | 350 | 8 | 155 | 310 | 23 x 10 | 150 | 32 | 50 x 16 | - | - | 1636.1124.940 |

| Gelenkwelle ohne Längenausgleich<br>Propshaft fixed<br>Transmission fixe<br>Albero cardanico rigido<br>Transmisión sin compensación | Baureihe<br>Series<br>Séries<br>Serie<br>Serie | Drehmoment<br>Torque<br>Couple<br>Coppia<br>Par | |
|---|---|---|---|
| | | $M_K$ [Nm] | $M_{FG}$ [Nm] |
| | 124 | 80000 | 104000 |

| Register<br>Register<br>Registre<br>Registro<br>Indice | Seite<br>Page<br>Côté<br>Pagina<br>Página | Datum<br>Date<br>Date<br>Data<br>Fecha | Gebrüder Kempf GmbH<br>Moorstr. 4<br>36129 Gersfeld<br>Tel: +49/6654/9611-0<br>Fax: +49/6654/9611-44<br>www.kempf-gelenkwellen.de<br>info@kempf-gelenkwellen.de |
|---|---|---|---|
| D | 12 | 02/15 | |

| Gelenkwelle ohne Längenausgleich / Propshaft fixed / Transmission fixe / Albero cardanico rigido / Transmisión sin compensación | | | | | | | | | | | | | | | | | | |
|---|---|---|---|---|---|---|---|---|---|---|---|---|---|---|---|---|---|---|
| Nummer<br>Number<br>Numéro<br>Numero<br>Número | Hauptdaten<br>Main datas<br>Principales informations<br>Dati principali<br>Datos principales | | | | | Flanschdaten<br>Flange datas<br>Caractéristiques des Brides<br>Caratteristica flangia<br>Caracteristicas bridas | | | | | | | | | | | | | Konstruktionsverweise<br>Construction reference<br>Référence constructeur<br>Riferimento costruttore<br>Referencia del fabricante |
| | β | K | X | $L_{min}$ | R x s | Flanschmitnehmer<br>Flange yoke<br>Machoire à Bride<br>Flangia<br>Brida | Form<br>Figure<br>Figure<br>Forma<br>Figura | A | B | C | D | d x n | E | G | M x N | $D_S$ | $d_S$ x $n_S$ | Schweißzapfengelenk<br>Fixed joint<br>Joint fixe<br>Giunto rigido<br>Junta fija |
| | ∠ ° | mm | mm | mm | mm | | | mm | mm | mm | mm | mm | mm | mm | mm | mm | mm | |
| 1071.1135.–––– | 15 | 315 | 790 | 835 | 177 x 17,5 | 1016.1135.010 | 4 | 350 | 8 | 220 | 310 | 22 x 10 | 180 | 25 | - | - | - | 1000.1135.940 |
| 1072.1135.–––– | 15 | 315 | 790 | 835 | 177 x 17,5 | 1016.1125.010 | 3 | 315 | 7 | 175 | 280 | 22 x 8 | 180 | 22 | - | - | - | 1419.1135.940 |
| 1073.1135.–––– | 15 | 315 | 790 | 835 | 177 x 17,5 | 1035.1135.010 | 12 | 350 | 8 | 220 | 310 | 23 x 10 | 180 | 35 | 50 x 16 | - | - | 1035.1135.940 |
| 1074.1135.–––– | 15 | 315 | 790 | 835 | 177 x 17,5 | 1039.1125.010 | 12 | 315 | 8 | 130 | 280 | 23 x 10 | 180 | 32 | 40 x 15 | - | - | 1039.1135.940 |
| 1075.1135.–––– | 15 | 315 | 790 | 835 | 177 x 17,5 | 1039.1135.010 | 12 | 350 | 8 | 155 | 310 | 23 x 10 | 180 | 35 | 50 x 16 | - | - | 1040.1135.940 |
| 1076.1135.–––– | 15 | 315 | 790 | 835 | 177 x 17,5 | 1222.1135.010 | 14 | 350 | 8 | 220 | 310 | 22 x 10 | 180 | 25 | - | 300 | 32 x 4 | 1222.1135.940 |

| Gelenkwelle ohne Längenausgleich<br>Propshaft fixed<br>Transmission fixe<br>Albero cardanico rigido<br>Transmisión sin compensación | Baureihe<br>Series<br>Séries<br>Serie<br>Serie | Drehmoment<br>Torque<br>Couple<br>Coppia<br>Par | |
|---|---|---|---|
| | | $M_K$ [Nm] | $M_{FG}$ [Nm] |
| | 135 | 110000 | 143000 |

| Register<br>Register<br>Registre<br>Registro<br>Indice | Seite<br>Page<br>Côté<br>Pagina<br>Página | Datum<br>Date<br>Date<br>Data<br>Fecha | Gebrüder Kempf GmbH<br>Moorstr. 4<br>36129 Gersfeld<br>Tel: +49/6654/9611-0<br>Fax: +49/6654/9611-44<br>www.kempf-gelenkwellen.de<br>info@kempf-gelenkwellen.de |
|---|---|---|---|
| D | 13 | 10/09 | |

| Gelenkwelle ohne Längenausgleich / Propshaft fixed / Transmission fixe / Albero cardanico rigido / Transmisión sin compensación | | | | | | | | | | | | | | | | | | |
|---|---|---|---|---|---|---|---|---|---|---|---|---|---|---|---|---|---|---|
| Nummer<br>Number<br>Numéro<br>Numero<br>Número | Hauptdaten<br>Main datas<br>Principales informations<br>Dati principali<br>Datos principales | | | | | Flanschdaten<br>Flange datas<br>Caractéristiques des Brides<br>Caratteristica flangia<br>Caracteristicas bridas | | | | | | | | | | | | | Konstruktionsverweise<br>Construction reference<br>Référence constructeur<br>Riferimento costruttore<br>Referencia del fabricante |
| | β | K | X | $L_{min}$ | R x s | Flanschmitnehmer<br>Flange yoke<br>Machoire à Bride<br>Flangia<br>Brida | Form<br>Figure<br>Figure<br>Forma<br>Figura | A | B | C | D | d x n | E | G | M x N | $D_S$ | $d_S$ x $n_S$ | Schweißzapfengelenk<br>Fixed joint<br>Joint fixe<br>Giunto rigido<br>Junta fija |
| | ∠ ° | mm | mm | mm | mm | | | mm | mm | mm | mm | mm | mm | mm | mm | mm | mm | |
| 1700.1145.–– | 20 | 355 | 1100 | 1155 | 220 x 15 | 1000.1145.010 | 4 | 390 | 8 | 250 | 345 | 24 x 10 | 290 | 28 | - | - | - | 1000.1145.940 |
| 1716.1145.–– | 20 | 355 | 1100 | 1155 | 220 x 15 | 1016.1145.010 | 4 | 435 | 10 | 280 | 385 | 27 x 10 | 290 | 32 | - | - | - | 1016.1145.940 |
| 1719.1145.–– | 20 | 355 | 1100 | 1155 | 220 x 15 | 1019.1145.010 | 4 | 350 | 8 | 220 | 310 | 22 x 10 | 290 | 25 | - | - | - | 1019.1145.940 |
| 1722.1145.–– | 20 | 355 | 1100 | 1155 | 220 x 15 | 1222.1145.010 | 4 | 390 | 8 | 250 | 345 | 24 x 10 | 290 | 28 | - | 340 | 32 x 4 | 1222.1145.940 |
| 1735.1145.–– | 20 | 355 | 1100 | 1155 | 220 x 15 | 1035.1145.010 | 12 | 390 | 8 | 170 | 345 | 25 x 10 | 290 | 40 | 70 x 18 | - | - | 1035.1145.940 |
| 1738.1145.–– | 20 | 355 | 1100 | 1155 | 220 x 15 | 1038.1145.010 | 12 | 350 | 8 | 155 | 310 | 23 x 10 | 290 | 35 | 50 x 16 | - | - | 1038.1145.940 |
| 1835.1145.–– | 20 | 355 | 1100 | 1155 | 220 x 15 | 1635.1145.010 | 15 | 435 | 10 | 190 | 385 | 28 x 16 | 290 | 42 | 80 x 20 | - | - | 1635.1145.940 |

| Gelenkwelle ohne Längenausgleich<br>Propshaft fixed<br>Transmission fixe<br>Albero cardanico rigido<br>Transmisión sin compensación | Baureihe<br>Series<br>Séries<br>Serie<br>Serie | Drehmoment<br>Torque<br>Couple<br>Coppia<br>Par | |
|---|---|---|---|
| | | $M_K$ [Nm] | $M_{FG}$ [Nm] |
| | 145 | 175000 | 225000 |

| Register<br>Register<br>Registre<br>Registro<br>Indice | Seite<br>Page<br>Côté<br>Pagina<br>Página | Datum<br>Date<br>Date<br>Data<br>Fecha | Gebrüder Kempf GmbH<br>Moorstr. 4<br>36129 Gersfeld<br>Tel: +49/6654/9611-0<br>Fax: +49/6654/9611-44<br>www.kempf-gelenkwellen.de<br>info@kempf-gelenkwellen.de |
|---|---|---|---|
| D | 15 | 02/15 | |

Zwischenwelle
Intermediate shaft
Transmission à palier
Albero cardanico intermedio
Transmisión intermedias

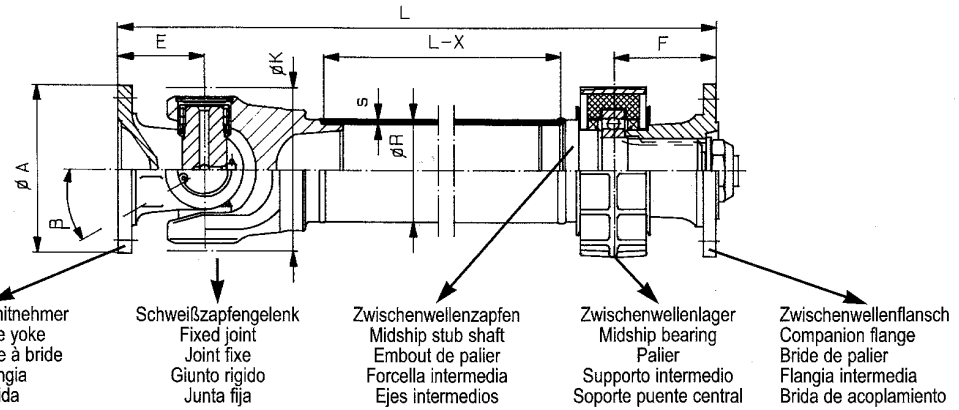


Form / Figure / Figure / Forma / Figura 1

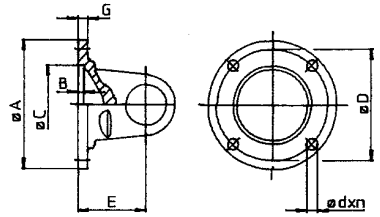


Form / Figure / Figure / Forma / Figura 2

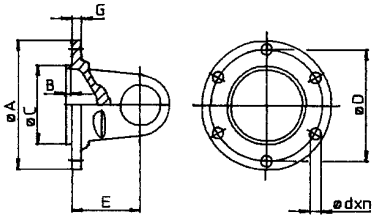


Form / Figure / Figure / Forma / Figura 3

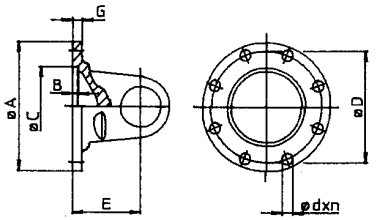


Form / Figure / Figure / Forma / Figura 4

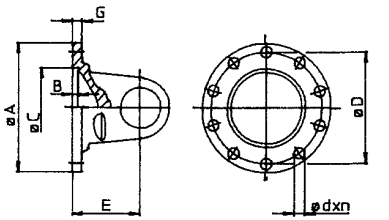


Form / Figure / Figure / Forma / Figura 5

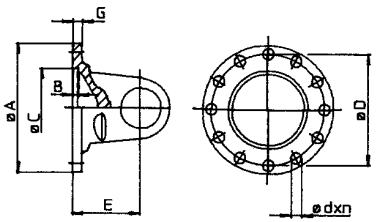


Form / Figure / Figure / Forma / Figura 6

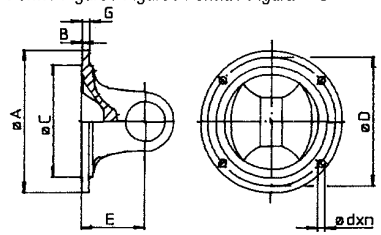


Form / Figure / Figure / Forma / Figura 7

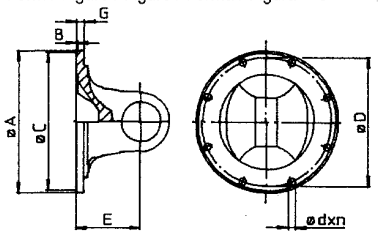


Form / Figure / Figure / Forma / Figura 8

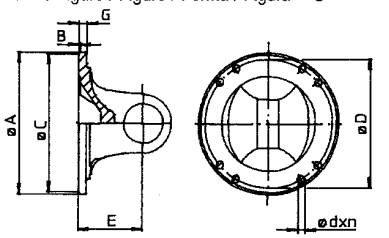


Form / Figure / Figure / Forma / Figura 9

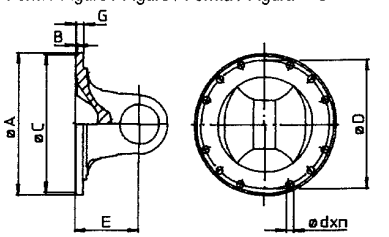


Form / Figure / Figure / Forma / Figura 10

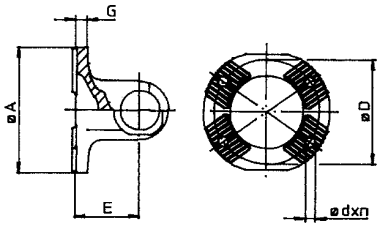


Form / Figure / Figure / Forma / Figura 11

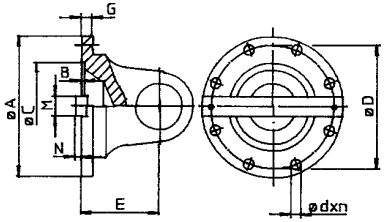


Form / Figure / Figure / Forma / Figura 12

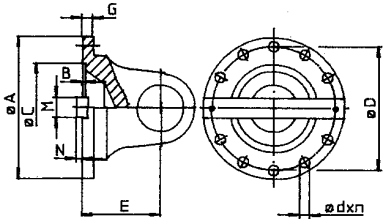


Form / Figure / Figure / Forma / Figura 13

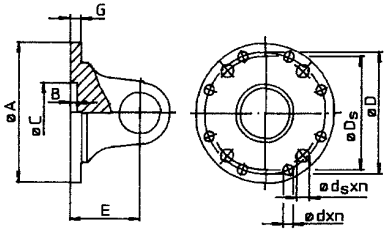


Form / Figure / Figure / Forma / Figura 14

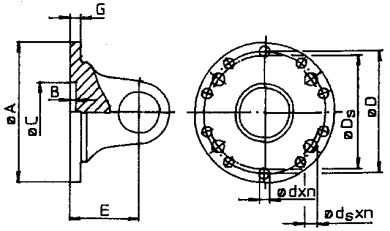

Zwischenwelle / Intermediate shaft / Transmission à palier / Albero cardanico intermedio / Transmisión intermedias

| Nummer<br>Number<br>Numéro<br>Numero<br>Número | Hauptdaten<br>Main datas<br>Principales informations<br>Dati principali<br>Datos principales | | | | | | Flanschdaten<br>Flange datas<br>Caractéristiques des brides<br>Caratteristica flangia<br>Caracteristicas bridas | | | | | | | | | Konstruktionsverweise<br>Construction reference<br>Référence constructeur<br>Riferimento costruttore<br>Referencia del fabricante | | | |
|---|---|---|---|---|---|---|---|---|---|---|---|---|---|---|---|---|---|---|---|
| | β | K | X | $L_{min}$ | R x s | F | Flanschmitnehmer<br>Flange yoke<br>Machoire à bride<br>Flangia<br>Brida | Form<br>Figure<br>Figure<br>Forma<br>Figura | A | B | C | D | d x n | E | G | Schweißzapfengelenk<br>Fixed joint<br>Joint fixe<br>Giunto rigido<br>Junta fija | Zwischenwellenzapfen<br>Midship stub shaft<br>Embout de palier<br>Forcella intermedia<br>Ejes intermedios | Zwischenwellenlager<br>Midship bearing<br>Palier<br>Supporto intermedio<br>Soporte puente central | Zwischenwellenflansch<br>Companion flange<br>Bride de palier<br>Flangia intermedia<br>Brida de acoplamiento |
| | ∠ ° | mm | mm | mm | mm | mm | | | mm | mm | mm | mm | mm | mm | mm | | | | |
| 3015.1065.–––– | 22 | 125 | 253 | 295 | 70 x 3 | 78 | 1000.1063.010 | 3 | 120 | 2,5 | 75 | 101,5 | 10 x 8 | 60 | 8 | 1000.1065.940 | 3000.1063.200 | 3000.1063.500 | 3000.1063.190 |
| 3017.1065.–––– | 22 | 125 | 253 | 295 | 70 x 3 | 78 | 1000.1063.010 | 3 | 120 | 2,5 | 75 | 101,5 | 10 x 8 | 60 | 8 | 1000.1065.940 | 3000.1063.200 | 3000.1063.505 | 3000.1063.190 |
| 3500.1065.–––– | 25 | 125 | 270 | 315 | 80 x 3 | 78 | 1047.1063.010 | 6 | 120 | 1,5 | 69,85 | 95,27 | 12 x 4 | 60 | 7 | 1545.1065.940 | 3500.1063.200 | 3000.1063.500 | 3000.1063.191 |
| 3515.1065.–––– | 22 | 125 | 270 | 315 | 80 x 3 | 78 | 1000.1063.010 | 3 | 120 | 2,5 | 75 | 101,5 | 10 x 8 | 60 | 8 | 1500.1065.940 | 3500.1063.200 | 3000.1063.500 | 3000.1063.190 |
| 3516.1065.–––– | 25 | 125 | 282 | 325 | 80 x 3 | 78 | 1016.1063.010 | 3 | 150 | 3 | 90 | 130 | 12 x 8 | 72 | 10 | 1516.1065.940 | 3500.1063.200 | 3000.1063.505 | 3016.1063.190 |
| 3517.1065.–––– | 22 | 125 | 270 | 315 | 80 x 3 | 78 | 1000.1063.010 | 3 | 120 | 2,5 | 75 | 101,5 | 10 x 8 | 60 | 8 | 1500.1065.940 | 3500.1063.200 | 3000.1063.505 | 3000.1063.190 |
| 3550.1065.–––– | 25 | 125 | 282 | 325 | 80 x 3 | 78 | 1045.1064.010 | 6 | 150 | 1,8 | 95,25 | 120,65 | 14 x 4 | 72 | 10 | 1547.1065.940 | 3500.1063.200 | 3000.1063.500 | 3000.1063.192 |
| 3551.1065.–––– | 25 | 125 | 282 | 325 | 80 x 3 | 78 | 1045.1064.010 | 6 | 150 | 1,8 | 95,25 | 120,65 | 14 x 4 | 72 | 10 | 1547.1065.940 | 3500.1063.200 | 3000.1063.505 | 3000.1063.192 |

| Zwischenwelle<br>Intermediate shaft<br>Transmission à palier<br>Albero cardanico intermedio<br>Transmisión intermedias | Baureihe<br>Series<br>Séries<br>Serie<br>Serie | Drehmoment<br>Torque<br>Couple<br>Coppia<br>Par | |
|---|---|---|---|
| | | $M_K$ [Nm] | $M_{FG}$ [Nm] |
| | 065 | 3500 | 4500 |

| Register<br>Register<br>Registre<br>Registro<br>Indice | Seite<br>Page<br>Côté<br>Pagina<br>Página | Datum<br>Date<br>Date<br>Data<br>Fecha | Gebrüder Kempf GmbH<br>Moorstr. 4<br>36129 Gersfeld<br>Tel: +49/6654/9611-0<br>Fax: +49/6654/9611-44<br>www.kempf-gelenkwellen.de<br>info@kempf-gelenkwellen.de |
|---|---|---|---|
| E | 1 | 02/13 | |

Zwischenwelle / Intermediate shaft / Transmission à palier / Albero cardanico intermedio / Transmisión intermedias

| Nummer<br>Number<br>Numéro<br>Numero<br>Número | Hauptdaten<br>Main datas<br>Principales informations<br>Dati principali<br>Datos principales | | | | | | Flanschdaten<br>Flange datas<br>Caractéristiques des brides<br>Caratteristica flangia<br>Caracteristicas bridas | | | | | | | | | Konstruktionsverweise<br>Construction reference<br>Référence constructeur<br>Riferimento costruttore<br>Referencia del fabricante | | | |
|---|---|---|---|---|---|---|---|---|---|---|---|---|---|---|---|---|---|---|---|
| | β | K | X | $L_{min}$ | R x s | F | Flanschmitnehmer<br>Flange yoke<br>Machoire à bride<br>Flangia<br>Brida | Form<br>Figure<br>Figure<br>Forma<br>Figura | A | B | C | D | d x n | E | G | Schweißzapfengelenk<br>Fixed joint<br>Joint fixe<br>Giunto rigido<br>Junta fija | Zwischenwellenzapfen<br>Midship stub shaft<br>Embout de palier<br>Forcella intermedia<br>Ejes intermedios | Zwischenwellenlager<br>Midship bearing<br>Palier<br>Supporto intermedio<br>Soporte puente central | Zwischenwellenflansch<br>Companion flange<br>Bride de palier<br>Flangia intermedia<br>Brida de acoplamiento |
| | ∠ ° | mm | mm | mm | mm | mm | | | mm | mm | mm | mm | mm | mm | mm | | | | |
| 3015.1066.–––– | 25 | 125 | 297 | 340 | 90 x 4 | 95 | 1016.1066.010 | 3 | 150 | 3 | 90 | 130 | 12 x 8 | 72 | 10 | 1516.1066.942 | 3555.1072.201 | 3000.1072.501 | 3055.1072.190 |
| 3016.1066.–––– | 25 | 125 | 297 | 340 | 90 x 3 | 95 | 1016.1066.010 | 3 | 150 | 3 | 90 | 130 | 12 x 8 | 72 | 10 | 1516.1066.942 | 3555.1072.201 | 3000.1072.501 | 3055.1072.190 |
| 3031.1066.–––– | 25 | 125 | 295 | 335 | 90 x 3 | 95 | 1031.1066.010 | 7 | 130 | 2,3 | 82,56 | 112 | 10 x 8 | 70 | 9 | 1531.1066.942 | 3555.1072.202 | 3000.1072.501 | 3031.1066.190 |
| 3045.1066.–––– | 25 | 125 | 297 | 340 | 90 x 3 | 95 | 1045.1066.010 | 6 | 150 | 1,8 | 95,25 | 120,65 | 14 x 4 | 72 | 10 | 1545.1066.942 | 3555.1072.202 | 3000.1072.501 | 3045.1066.190 |

| Zwischenwelle<br>Intermediate shaft<br>Transmission à palier<br>Albero cardanico intermedio<br>Transmisión intermedias | Baureihe<br>Series<br>Séries<br>Serie<br>Serie | Drehmoment<br>Torque<br>Couple<br>Coppia<br>Par | |
|---|---|---|---|
| | | $M_K$ [Nm] | $M_{FG}$ [Nm] |
| | 066 | 5000 | 6500 |

| Register<br>Register<br>Registre<br>Registro<br>Indice | Seite<br>Page<br>Côté<br>Pagina<br>Página | Datum<br>Date<br>Date<br>Data<br>Fecha | Gebrüder Kempf GmbH<br>Moorstr. 4<br>36129 Gersfeld<br>Tel: +49/6654/9611-0<br>Fax: +49/6654/9611-44<br>www.kempf-gelenkwellen.de<br>info@kempf-gelenkwellen.de |
|---|---|---|---|
| E | 2 | 02/15 | |

Zwischenwelle / Intermediate shaft / Transmission à palier / Albero cardanico intermedio / Transmisión intermedias

| Nummer<br>Number<br>Numéro<br>Numero<br>Número | Hauptdaten<br>Main datas<br>Principales informations<br>Dati principali<br>Datos principales | | | | | | Flanschdaten<br>Flange datas<br>Caractéristiques des brides<br>Caratteristica flangia<br>Caracteristicas bridas | | | | | | | | | Konstruktionsverweise<br>Construction reference<br>Référence constructeur<br>Riferimento costruttore<br>Referencia del fabricante | | | |
|---|---|---|---|---|---|---|---|---|---|---|---|---|---|---|---|---|---|---|---|
| | β | K | X | $L_{min}$ | R x s | F | Flanschmitnehmer<br>Flange yoke<br>Machoire à bride<br>Flangia<br>Brida | Form<br>Figure<br>Figure<br>Forma<br>Figura | A | B | C | D | d x n | E | G | Schweißzapfengelenk<br>Fixed joint<br>Joint fixe<br>Giunto rigido<br>Junta fija | Zwischenwellenzapfen<br>Midship stub shaft<br>Embout de palier<br>Forcella intermedia<br>Ejes intermedios | Zwischenwellenlager<br>Midship bearing<br>Palier<br>Supporto intermedio<br>Soporte puente central | Zwischenwellenflansch<br>Companion flange<br>Bride de palier<br>Flangia intermedia<br>Brida de acoplamiento |
| | ∠ ° | mm | mm | mm | mm | mm | | | mm | mm | mm | mm | mm | mm | mm | | | | |
| 3016.1073.–––– | 20 | 148 | 333 | 390 | 92 x 5 | 105 | 1016.1076.012 | 3 | 180 | 3 | 110 | 155,52 | 14 x 8 | 72 | 12 | 1016.1073.940 | 3037.1073.201 | 3008.1073.501 | 3000.1082.190 |
| 3030.1073.–––– | 25 | 148 | 336 | 390 | 92 x 5 | 105 | 1031.1073.010 | 3 | 150 | 3,5 | 90 | 130 | 12 x 8 | 75 | 12 | 1031.1073.940 | 3037.1073.201 | 3008.1073.501 | 3000.1073.190 |
| 3045.1073.–––– | 20 | 148 | 333 | 390 | 92 x 5 | 105 | 1045.1076.013 | 7 | 174,6 | 1,6 | 168,23 | 155,52 | 10 x 8 | 72 | 9,5 | 1045.1073.940 | 3037.1073.201 | 3008.1073.501 | 3045.1073.190 |
| 3045.2073.–––– | 20 | 148 | 333 | 390 | 92 x 5 | 105 | 1045.2076.010 | 7 | 174,6 | 1,6 | 168,23 | 155,52 | 9,5 x 8 | 72 | 9,5 | 1045.2073.940 | 3037.1073.201 | 3008.1073.501 | 3045.2073.190 |

| Zwischenwelle<br>Intermediate shaft<br>Transmission à palier<br>Albero cardanico intermedio<br>Transmisión intermedias | Baureihe<br>Series<br>Séries<br>Serie<br>Serie | Drehmoment<br>Torque<br>Couple<br>Coppia<br>Par | |
|---|---|---|---|
| | | $M_K$ [Nm] | $M_{FG}$ [Nm] |
| | 073 | 8500 | 11000 |

| Register<br>Register<br>Registre<br>Registro<br>Indice | Seite<br>Page<br>Côté<br>Pagina<br>Página | Datum<br>Date<br>Date<br>Data<br>Fecha | Gebrüder Kempf GmbH<br>Moorstr. 4<br>36129 Gersfeld<br>Tel: +49/6654/9611-0<br>Fax: +49/6654/9611-44<br>www.kempf-gelenkwellen.de<br>info@kempf-gelenkwellen.de |
|---|---|---|---|
| E | 3 | 02/15 | |

Zwischenwelle / Intermediate shaft / Transmission à palier / Albero cardanico intermedio / Transmisión intermedias

| Nummer<br>Number<br>Numéro<br>Numero<br>Número | Hauptdaten<br>Main datas<br>Principales informations<br>Dati principali<br>Datos principales | | | | | | Flanschdaten<br>Flange datas<br>Caractéristiques des brides<br>Caratteristica flangia<br>Caracteristicas bridas | | | | | | | | | Konstruktionsverweise<br>Construction reference<br>Référence constructeur<br>Riferimento costruttore<br>Referencia del fabricante | | | |
|---|---|---|---|---|---|---|---|---|---|---|---|---|---|---|---|---|---|---|---|
| | β | K | X | $L_{min}$ | R x s | F | Flanschmitnehmer<br>Flange yoke<br>Machoire à bride<br>Flangia<br>Brida | Form<br>Figure<br>Figure<br>Forma<br>Figura | A | B | C | D | d x n | E | G | Schweißzapfengelenk<br>Fixed joint<br>Joint fixe<br>Giunto rigido<br>Junta fija | Zwischenwellenzapfen<br>Midship stub shaft<br>Embout de palier<br>Forcella intermedia<br>Ejes intermedios | Zwischenwellenlager<br>Midship bearing<br>Palier<br>Supporto intermedio<br>Soporte puente central | Zwischenwellenflansch<br>Companion flange<br>Bride de palier<br>Flangia intermedia<br>Brida de acoplamiento |
| | ∠ ° | mm | mm | mm | mm | mm | | | mm | mm | mm | mm | mm | mm | mm | | | | |
| 3045.1075.–––– | 25 | 159 | 358 | 400 | 100 x 5 | 105 | 1145.1075.010 | 7 | 180 | 1,6 | 168,23 | 155,52 | 10 x 8 | 85 | 9,5 | 1045.1075.940 | 3508.1081.201 | 3008.1073.501 | 3045.1075.190 |
| 3045.2075.–––– | 25 | 159 | 358 | 400 | 100 x 5 | 105 | 1145.2075.010 | 7 | 180 | 1,6 | 168,23 | 155,52 | 9,5 x 8 | 85 | 9,5 | 1045.2075.940 | 3508.1081.201 | 3008.1073.501 | 3045.2075.190 |
| 3280.1075.–––– | 35 | 159 | 370 | 415 | 100 x 5 | 105 | 1280.1075.010 | 10 | 165 | - | KV 70° | 140 | 13 x 4 | 97 | 16 | 1280.1075.940 | 3508.1081.201 | 3008.1073.501 | 3280.1075.190 |
| 3380.1075.–––– | 25 | 159 | 358 | 400 | 100 x 5 | 105 | 1480.1075.010 | 10 | 154 | - | KV 70° | 130 | 13 x 4 | 85 | 16 | 1480.1075.940 | 3508.1081.201 | 3008.1073.501 | 3380.1075.190 |
| 3521.1075.–––– | 25 | 159 | 358 | 400 | 100 x 5 | 105 | 1531.1075.013 | 3 | 180 | 3,5 | 110 | 155,52 | 14 x 8 | 85 | 14 | 1521.1075.940 | 3508.1081.201 | 3008.1073.501 | 3000.1082.190 |
| 3522.1075.–––– | 25 | 159 | 358 | 400 | 100 x 5 | 105 | 1531.1075.016 | 3 | 180 | 3,5 | 110 | 155,52 | 16 x 8 | 85 | 14 | 1522.1075.940 | 3508.1081.201 | 3008.1073.501 | 3522.1075.190 |
| 3523.1075.–––– | 25 | 159 | 358 | 400 | 100 x 5 | 105 | 1531.1075.012 | 4 | 180 | 3,5 | 110 | 155,52 | 16 x 10 | 85 | 14 | 1523.1075.940 | 3508.1081.201 | 3008.1073.501 | 3000.1093.190 |
| 3533.1075.–––– | 25 | 159 | 358 | 400 | 100 x 5 | 105 | 1531.1075.010 | 3 | 165 | 3,5 | 95 | 140 | 16 x 8 | 85 | 14 | 1531.1075.940 | 3508.1081.201 | 3008.1073.501 | 3533.1075.190 |
| 3534.1075.–––– | 35 | 159 | 365 | 410 | 100 x 5 | 100 | 1231.1075.010 | 3 | 165 | 3,5 | 95 | 140 | 16 x 8 | 97 | 14 | 1231.1075.940 | 3520.1075.201 | 3011.1073.501 | 3520.1075.190 |
| 3535.1075.–––– | 35 | 159 | 370 | 415 | 100 x 5 | 105 | 1239.1075.012 | 3 | 180 | 3,5 | 110 | 155,52 | 14 x 8 | 97 | 12 | 1239.1075.940 | 3508.1081.201 | 3011.1073.501 | 3000.1093.190 |
| 3539.1075.–––– | 25 | 159 | 358 | 400 | 100 x 5 | 105 | 1531.1075.011 | 3 | 165 | 3,5 | 95 | 140 | 14 x 8 | 85 | 14 | 1530.1075.940 | 3508.1081.201 | 3008.1073.501 | 3532.1075.190 |
| 3547.1075.–––– | 25 | 159 | 358 | 400 | 100 x 5 | 105 | 1445.1075.010 | 7 | 203,2 | 1,8 | 196,8 | 184,15 | 10 x 8 | 85 | 12 | 1547.1075.940 | 3508.1081.201 | 3008.1073.501 | 3000.1073.192 |
| 3556.1075.–––– | 25 | 159 | 358 | 400 | 100 x 5 | 105 | 1545.1075.010 | 9 | 203,2 | 1,8 | 196,8 | 184,15 | 12 x 12 | 85 | 12 | 1556.1075.940 | 3508.1081.201 | 3008.1073.501 | 3008.1082.190 |
| 3556.2075.–––– | 25 | 159 | 358 | 400 | 100 x 5 | 105 | 1545.2075.010 | 9 | 203,2 | 1,8 | 196,8 | 184,15 | 11,1 x 12 | 85 | 12 | 1556.2075.940 | 3508.1081.201 | 3008.1073.501 | 3008.2082.190 |
| 3558.1075.–––– | 25 | 159 | 358 | 400 | 100 x 5 | 105 | 1545.1075.011 | 9 | 203,2 | 1,8 | 196,8 | 184,15 | 10 x 12 | 85 | 12 | 1558.1075.940 | 3508.1081.201 | 3008.1073.501 | 3558.1075.190 |
| 3780.1075.–––– | 35 | 159 | 363 | 405 | 100 x 5 | 105 | 1580.1075.010 | 10 | 180 | - | KV 70° | 150 | 15 x 4 | 90 | 18 | 1780.1075.940 | 3508.1081.201 | 3008.1073.501 | 3280.1082.190 |

| Zwischenwelle<br>Intermediate shaft<br>Transmission à palier<br>Albero cardanico intermedio<br>Transmisión intermedias | Baureihe<br>Series<br>Séries<br>Serie<br>Serie | Drehmoment<br>Torque<br>Couple<br>Coppia<br>Par | |
|---|---|---|---|
| | | $M_K$ [Nm] | $M_{FG}$ [Nm] |
| | 075 | 12000 | 15500 |

| Register<br>Register<br>Registre<br>Registro<br>Indice | Seite<br>Page<br>Côté<br>Pagina<br>Página | Datum<br>Date<br>Date<br>Data<br>Fecha | Gebrüder Kempf GmbH<br>Moorstr. 4<br>36129 Gersfeld<br>Tel: +49/6654/9611-0<br>Fax: +49/6654/9611-44 |
|---|---|---|---|
| E | 4 | 03/11 | |

## Zwischenwelle / Intermediate shaft / Transmission à palier / Albero cardanico intermedio / Transmisión intermedias

| Nummer<br>Number<br>Numéro<br>Numero<br>Número | Hauptdaten<br>Main datas<br>Principales informations<br>Dati principali<br>Datos principales | | | | | | Flanschdaten<br>Flange datas<br>Caractéristiques des brides<br>Caratteristica flangia<br>Caracteristicas bridas | | | | | | | | | Konstruktionsverweise<br>Construction reference<br>Référence constructeur<br>Riferimento costruttore<br>Referencia del fabricante | | | |
|---|---|---|---|---|---|---|---|---|---|---|---|---|---|---|---|---|---|---|---|
| | β | K | X | $L_{min}$ | R x s | F | Flanschmitnehmer<br>Flange yoke<br>Machoire à bride<br>Flangia<br>Brida | Form<br>Figure<br>Figure<br>Forma<br>Figura | A | B | C | D | d x n | E | G | Schweißzapfengelenk<br>Fixed joint<br>Joint fixe<br>Giunto rigido<br>Junta fija | Zwischenwellenzapfen<br>Midship stub shaft<br>Embout de palier<br>Forcella intermedia<br>Ejes intermedios | Zwischenwellenlager<br>Midship bearing<br>Palier<br>Supporto intermedio<br>Soporte puente central | Zwischenwellenflansch<br>Companion flange<br>Bride de palier<br>Flangia intermedia<br>Brida de acoplamiento |
| | ∠ ° | mm | mm | mm | mm | mm | | | mm | mm | mm | mm | mm | mm | mm | | | | |
| 3000.1096.–––– | 25 | 178 | 368 | 415 | 110 x 6 | 105 | 1000.1096.010 | 4 | 180 | 3,5 | 110 | 155,52 | 16 x 10 | 95 | 14 | 1000.1096.940 | 3608.1081.201 | 3011.1073.501 | 3000.1093.190 |
| 3011.1096.–––– | 25 | 178 | 368 | 415 | 110 x 6 | 105 | 1000.1096.010 | 4 | 180 | 3,5 | 110 | 155,52 | 16 x 10 | 95 | 14 | 1000.1096.940 | 3608.1081.201 | 3008.1073.501 | 3000.1093.190 |
| 3045.1096.–––– | 25 | 178 | 371 | 415 | 110 x 6 | 105 | 1047.1093.010 | 9 | 203,2 | 1,8 | 196,8 | 184,15 | 12 x 12 | 92 | 12 | 1045.1096.940 | 3608.1081.201 | 3011.1073.501 | 3008.1082.190 |
| 3045.2096.–––– | 25 | 178 | 371 | 415 | 110 x 6 | 105 | 1047.2093.010 | 9 | 203,2 | 1,8 | 196,8 | 184,15 | 11,1 x 12 | 92 | 12 | 1045.2096.940 | 3608.1081.201 | 3011.1073.501 | 3008.2082.190 |
| 3046.1096.–––– | 25 | 178 | 371 | 415 | 110 x 6 | 105 | 1047.1093.010 | 9 | 203,2 | 1,8 | 196,8 | 184,15 | 12 x 12 | 92 | 12 | 1045.1096.940 | 3608.1081.201 | 3008.1073.501 | 3008.1093.190 |
| 3046.2096.–––– | 25 | 178 | 371 | 415 | 110 x 6 | 105 | 1047.2093.010 | 9 | 203,2 | 1,8 | 196,8 | 184,15 | 11,1 x 12 | 92 | 12 | 1045.2096.940 | 3608.1081.201 | 3008.1073.501 | 3008.2093.190 |
| 3286.1096.–––– | 25 | 178 | 368 | 415 | 110 x 6 | 105 | 1280.1096.010 | 10 | 180 | - | KV 70° | 150 | 15 x 4 | 95 | 18 | 1280.1096.940 | 3608.1081.201 | 3011.1073.501 | 3280.1082.190 |
| 3287.1096.–––– | 25 | 178 | 368 | 415 | 110 x 6 | 105 | 1280.1096.010 | 10 | 180 | - | KV 70° | 150 | 15 x 4 | 95 | 18 | 1280.1096.940 | 3608.1081.201 | 3008.1073.501 | 3280.1082.190 |

| Zwischenwelle<br>Intermediate shaft<br>Transmission à palier<br>Albero cardanico intermedio<br>Transmisión intermedias | Baureihe<br>Series<br>Séries<br>Serie<br>Serie | Drehmoment<br>Torque<br>Couple<br>Coppia<br>Par<br>$M_K$ [Nm] | <br><br><br><br><br>$M_{FG}$ [Nm] |
|---|---|---|---|
| | 096 | 17000 | 23000 |

| Register<br>Register<br>Registre<br>Registro<br>Indice | Seite<br>Page<br>Côté<br>Pagina<br>Página | Datum<br>Date<br>Date<br>Data<br>Fecha | Gebrüder Kempf GmbH<br>Moorstr. 4<br>36129 Gersfeld<br>Tel: +49/6654/9611-0<br>Fax: +49/6654/9611-44 |
|---|---|---|---|
| E | 5 | 05/00 | |

Doppelflanschgelenk
Double flange joint
Double joint
Doppio giunto
Juntas dobles

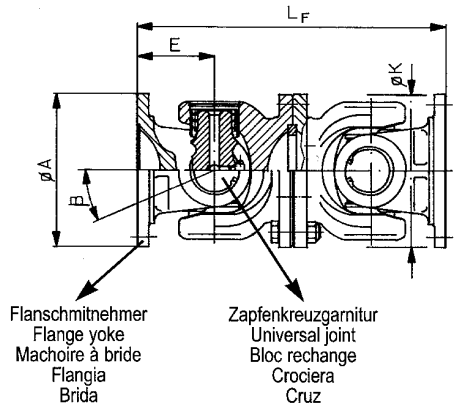


Form / Figure / Figure / Forma / Figura 1

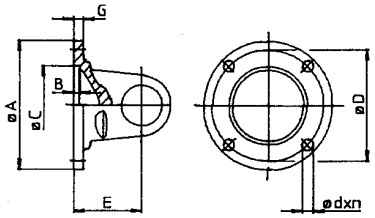


Form / Figure / Figure / Forma / Figura 2

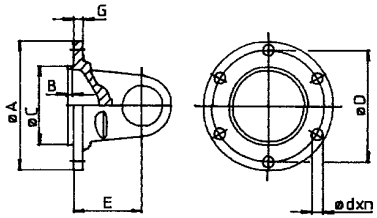


Form / Figure / Figure / Forma / Figura 3

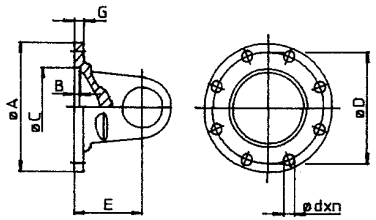


Form / Figure / Figure / Forma / Figura 4

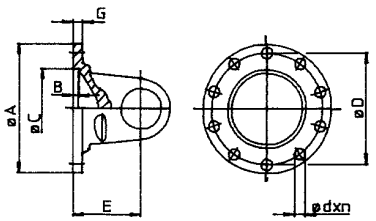


Form / Figure / Figure / Forma / Figura 5

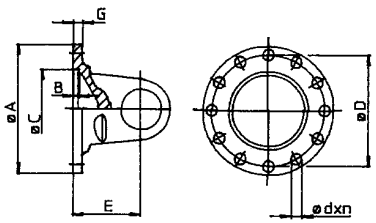


Form / Figure / Figure / Forma / Figura 6

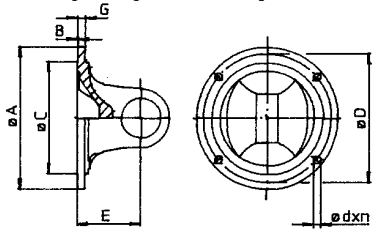


Form / Figure / Figure / Forma / Figura 7

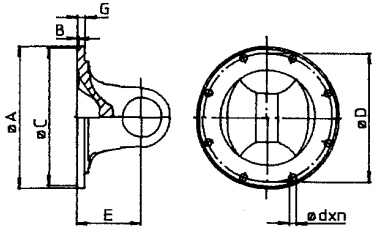


Form / Figure / Figure / Forma / Figura 8

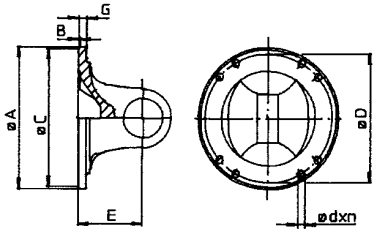


Form / Figure / Figure / Forma / Figura 9

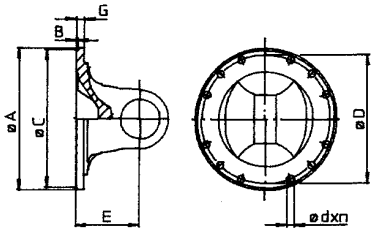


Form / Figure / Figure / Forma / Figura 10

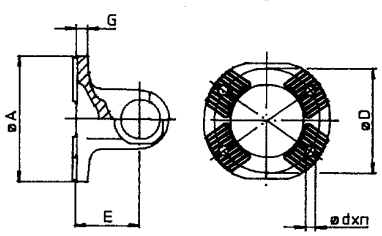


Form / Figure / Figure / Forma / Figura 11

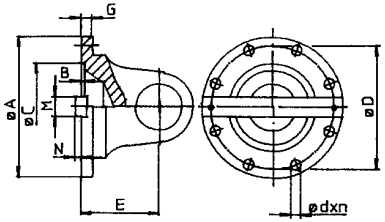


Form / Figure / Figure / Forma / Figura 12

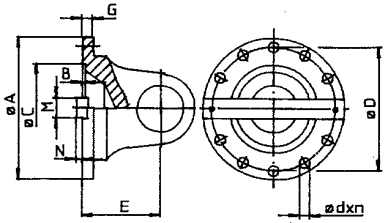


Form / Figure / Figure / Forma / Figura 13

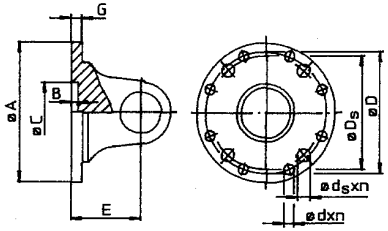


Form / Figure / Figure / Forma / Figura 14

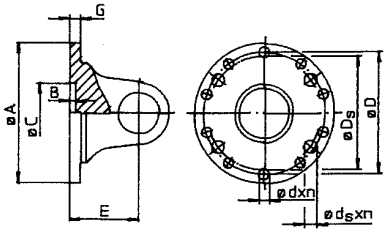

Doppelflanschgelenk / Double flange joint / Double joint / Doppio giunto / Juntas dobles

| Nummer<br>Number<br>Numéro<br>Numero<br>Número | Hauptdaten<br>Main Information<br>Principales Informations<br>Dati principali<br>Datos principales | | | Flanschdaten<br>Flange datas<br>Caracteristiques des brides<br>Caratteristica flangia<br>Caracteristicas bridas | | | | | | | | | | | | Konstruktionsverweise<br>Construction reference<br>Référence constructeur<br>Riferimento costruttore<br>Referencia del fabricante |
|---|---|---|---|---|---|---|---|---|---|---|---|---|---|---|---|---|
| | β | K | $L_F$ | Flanschmitnehmer<br>Flange yoke<br>Machoire à bride<br>Flangia<br>Brida | Form<br>Figure<br>Figure<br>Forma<br>Figura | A | B | C | D | d x n | E | G | M x N | $D_S$ | $d_S$ x $n_S$ | Zapfenkreuzgarnitur<br>Universal joint<br>Bloc rechange<br>Crociera<br>Cruz |
| | ∠ ° | mm | mm | | | mm | mm | mm | mm | mm | mm | mm | mm | mm | mm | |
| 4901.1060.AJ0 | 20 | 116 | 240 | 1000.1061.010 | 3 | 120 | 2,5 | 75 | 101,5 | 8 x 8 | 60 | 8 | - | - | - | 1000.1062.950 |
| 4902.1060.AJ0 | 20 | 116 | 240 | 1000.1062.010 | 3 | 120 | 2,5 | 75 | 101,5 | 10 x 8 | 60 | 8 | - | - | - | 1000.1062.950 |

| Doppelflanschgelenk<br>Double flange joint<br>Double joint<br>Doppio giunto<br>Juntas dobles | Baureihe<br>Series<br>Séries<br>Serie<br>Serie | Drehmoment<br>Torque<br>Couple<br>Coppia<br>Par | |
|---|---|---|---|
| | | $M_K$ [Nm] | $M_{FG}$ [Nm] |
| | 060 | 2500 | 3200 |

| Register<br>Register<br>Registre<br>Registro<br>Indice | Seite<br>Page<br>Côté<br>Pagina<br>Página | Datum<br>Date<br>Date<br>Data<br>Fecha | Gebrüder Kempf GmbH<br>Moorstr. 4<br>36129 Gersfeld<br>Tel: +49/6654/9611-0<br>Fax: +49/6654/9611-44 |
|---|---|---|---|
| F | 1 | 08/96 | |

| Doppelflanschgelenk / Double flange joint / Double joint / Doppio giunto / Juntas dobles | | | | | | | | | | | | | | | | |
|---|---|---|---|---|---|---|---|---|---|---|---|---|---|---|---|---|
| Nummer<br>Number<br>Numéro<br>Numero<br>Número | Hauptdaten<br>Main Information<br>Principales Informations<br>Dati principali<br>Datos principales | | | Flanschdaten<br>Flange datas<br>Caracteristiques des brides<br>Caratteristica flangia<br>Caracteristicas bridas | | | | | | | | | | | | Konstruktionsverweise<br>Construction reference<br>Référence constructeur<br>Riferimento costruttore<br>Referencia del fabricante |
| | β | K | $L_F$ | Flanschmitnehmer<br>Flange yoke<br>Machoire à bride<br>Flangia<br>Brida | Form<br>Figure<br>Figure<br>Forma<br>Figura | A | B | C | D | d x n | E | G | M x N | $D_S$ | $d_S$ x $n_S$ | Zapfenkreuzgarnitur<br>Universal joint<br>Bloc rechange<br>Crociera<br>Cruz |
| | ∠ ° | mm | mm | | | mm | mm | mm | mm | mm | mm | mm | mm | mm | mm | |
| 4900.1065.AJ0 | 22 | 125 | 240 | 1000.1063.010 | 3 | 120 | 2,5 | 75 | 101,5 | 10 x 8 | 60 | 8 | - | - | - | 1000.1065.950 |
| 4916.1065.AS6 | 25 | 125 | 288 | 1016.1063.010 | 3 | 150 | 3 | 90 | 130 | 12 x 8 | 72 | 10 | - | - | - | 1000.1065.950 |
| 4945.1065.AJ0 | 25 | 125 | 240 | 1047.1063.010 | 6 | 120 | 1,5 | 69,85 | 95,27 | 12 x 4 | 60 | 7 | - | - | - | 1000.1065.950 |
| 4980.1065.AT0 | 22 | 125 | 290 | 1280.1065.010 | 10 | 120 | - | KV 70° | 100 | 11 x 4 | 72,5 | 15 | - | - | - | 1000.1065.950 |

| Doppelflanschgelenk<br>Double flange joint<br>Double joint<br>Doppio giunto<br>Juntas dobles | Baureihe<br>Series<br>Séries<br>Serie<br>Serie | Drehmoment<br>Torque<br>Couple<br>Coppia<br>Par | |
|---|---|---|---|
| | | $M_K$ [Nm] | $M_{FG}$ [Nm] |
| | 065 | 3500 | 4500 |

| Register<br>Register<br>Registre<br>Registro<br>Indice | Seite<br>Page<br>Côté<br>Pagina<br>Página | Datum<br>Date<br>Date<br>Data<br>Fecha | Gebrüder Kempf GmbH<br>Moorstr. 4<br>36129 Gersfeld<br>Tel: +49/6654/9611-0<br>Fax: +49/6654/9611-44 |
|---|---|---|---|
| F | 2 | 05/00 | |

| Doppelflanschgelenk / Double flange joint / Double joint / Doppio giunto / Juntas dobles | | | | | | | | | | | | | | | | |
|---|---|---|---|---|---|---|---|---|---|---|---|---|---|---|---|---|
| Nummer<br>Number<br>Numéro<br>Numero<br>Número | Hauptdaten<br>Main Information<br>Principales Informations<br>Dati principali<br>Datos principales | | | Flanschdaten<br>Flange datas<br>Caracteristiques des brides<br>Caratteristica flangia<br>Caracteristicas bridas | | | | | | | | | | | | Konstruktionsverweise<br>Construction reference<br>Référence constructeur<br>Riferimento costruttore<br>Referencia del fabricante |
| | β | K | $L_F$ | Flanschmitnehmer<br>Flange yoke<br>Machoire à bride<br>Flangia<br>Brida | Form<br>Figure<br>Figure<br>Forma<br>Figura | A | B | C | D | d x n | E | G | M x N | $D_S$ | $d_S$ x $n_S$ | Zapfenkreuzgarnitur<br>Universal joint<br>Bloc rechange<br>Crociera<br>Cruz |
| | ∠ ° | mm | mm | | | mm | mm | mm | mm | mm | mm | mm | mm | mm | mm | |
| 4900.1066.AJ0 | 20 | 125 | 240 | 1000.1066.010 | 3 | 120 | 2,5 | 75 | 101,5 | 10 x 8 | 60 | 8 | - | - | - | 1031.1066.950 |
| 4916.1066.AS6 | 25 | 125 | 288 | 1016.1066.010 | 3 | 150 | 3 | 90 | 130 | 12 x 8 | 72 | 10 | - | - | - | 1031.1066.950 |
| 4931.1066.AR0 | 25 | 125 | 280 | 1031.1066.010 | 7 | 130 | 2,3 | 82,56 | 112 | 10 x 8 | 70 | 9 | - | - | - | 1031.1066.950 |
| 4945.1066.AS6 | 25 | 125 | 288 | 1045.1066.010 | 6 | 150 | 1,8 | 95,25 | 120,65 | 14 x 4 | 72 | 10 | - | - | - | 1031.1066.950 |
| 4980.1066.AR0 | 22 | 125 | 280 | 1280.1066.010 | 10 | 120 | - | KV 70° | 100 | 11 x 4 | 70 | 15 | - | - | - | 1031.1066.950 |

| Doppelflanschgelenk<br>Double flange joint<br>Double joint<br>Doppio giunto<br>Juntas dobles | Baureihe<br>Series<br>Séries<br>Serie<br>Serie | Drehmoment<br>Torque<br>Couple<br>Coppia<br>Par | |
|---|---|---|---|
| | | $M_K$ [Nm] | $M_{FG}$ [Nm] |
| | 066 | 5000 | 6500 |

| Register<br>Register<br>Registre<br>Registro<br>Indice | Seite<br>Page<br>Côté<br>Pagina<br>Página | Datum<br>Date<br>Date<br>Data<br>Fecha | Gebrüder Kempf GmbH<br>Moorstr. 4<br>36129 Gersfeld<br>Tel: +49/6654/9611-0<br>Fax: +49/6654/9611-44 |
|---|---|---|---|
| F | 3 | 05/00 | |

| Doppelflanschgelenk / Double flange joint / Double joint / Doppio giunto / Juntas dobles | | | | | | | | | | | | | | | | |
|---|---|---|---|---|---|---|---|---|---|---|---|---|---|---|---|---|
| Nummer<br>Number<br>Numéro<br>Numero<br>Número | Hauptdaten<br>Main Information<br>Principales Informations<br>Dati principali<br>Datos principales | | | Flanschdaten<br>Flange datas<br>Caracteristiques des brides<br>Caratteristica flangia<br>Caracteristicas bridas | | | | | | | | | | | | Konstruktionsverweise<br>Construction reference<br>Référence constructeur<br>Riferimento costruttore<br>Referencia del fabricante |
| | β | K | $L_F$ | Flanschmitnehmer<br>Flange yoke<br>Machoire à bride<br>Flangia<br>Brida | Form<br>Figure<br>Figure<br>Forma<br>Figura | A | B | C | D | d x n | E | G | M x N | $D_S$ | $d_S$ x $n_S$ | Zapfenkreuzgarnitur<br>Universal joint<br>Bloc rechange<br>Crociera<br>Cruz |
| | ∠ ° | mm | mm | | | mm | mm | mm | mm | mm | mm | mm | mm | mm | mm | |
| 4916.1073.AS6 | 20 | 148 | 288 | 1016.1076.012 | 3 | 180 | 3 | 110 | 155,52 | 14 x 8 | 72 | 12 | - | - | - | 1031.1073.950 |
| 4931.1073.AV0 | 20 | 148 | 300 | 1031.1073.010 | 3 | 150 | 3,5 | 90 | 130 | 12 x 8 | 75 | 12 | - | - | - | 1031.1073.950 |
| 4945.1073.AS6 | 20 | 148 | 288 | 1045.1076.013 | 7 | 174,6 | 1,6 | 168,23 | 155,52 | 10 x 8 | 72 | 9,5 | - | - | - | 1031.1073.950 |
| 4980.1073.AV0 | 25 | 148 | 300 | 1280.1073.010 | 10 | 154 | - | KV 70° | 130 | 13 x 4 | 75 | 16 | - | - | - | 1031.1073.950 |

| Doppelflanschgelenk<br>Double flange joint<br>Double joint<br>Doppio giunto<br>Juntas dobles | Baureihe<br>Series<br>Séries<br>Serie<br>Serie | Drehmoment<br>Torque<br>Couple<br>Coppia<br>Par | |
|---|---|---|---|
| | | $M_K$ [Nm] | $M_{FG}$ [Nm] |
| | 073 | 8500 | 1100 |

| Register<br>Register<br>Registre<br>Registro<br>Indice | Seite<br>Page<br>Côté<br>Pagina<br>Página | Datum<br>Date<br>Date<br>Data<br>Fecha | Gebrüder Kempf GmbH<br>Moorstr. 4<br>36129 Gersfeld<br>Tel: +49/6654/9611-0<br>Fax: +49/6654/9611-44<br>www.kempf-gelenkwellen.de<br>info@kempf-gelenkwellen.de |
|---|---|---|---|
| F | 4 | 02/15 | |

| Doppelflanschgelenk / Double flange joint / Double joint / Doppio giunto / Juntas dobles | | | | | | | | | | | | | | | | |
|---|---|---|---|---|---|---|---|---|---|---|---|---|---|---|---|---|
| Nummer<br>Number<br>Numéro<br>Numero<br>Número | Hauptdaten<br>Main Information<br>Principales Informations<br>Dati principali<br>Datos principales | | | Flanschdaten<br>Flange datas<br>Caracteristiques des brides<br>Caratteristica flangia<br>Caracteristicas bridas | | | | | | | | | | | | Konstruktionsverweise<br>Construction reference<br>Référence constructeur<br>Riferimento costruttore<br>Referencia del fabricante |
| | β | K | $L_F$ | Flanschmitnehmer<br>Flange yoke<br>Machoire à bride<br>Flangia<br>Brida | Form<br>Figure<br>Figure<br>Forma<br>Figura | A | B | C | D | d x n | E | G | M x N | $D_S$ | $d_S$ x $n_S$ | Zapfenkreuzgarnitur<br>Universal joint<br>Bloc rechange<br>Crociera<br>Cruz |
| | ∠ ° | mm | mm | | | mm | mm | mm | mm | mm | mm | mm | mm | mm | mm | |
| 4900.1075.BD0 | 25 | 159 | 340 | 1531.1075.010 | 3 | 165 | 3,5 | 95 | 140 | 16 x 8 | 85 | 14 | - | - | - | 1531.1075.950 |
| 4916.1075.BD0 | 25 | 159 | 340 | 1531.1075.012 | 4 | 180 | 3,5 | 110 | 155,52 | 16 x 10 | 85 | 14 | - | - | - | 1531.1075.950 |
| 4931.1075.BN6 | 35 | 159 | 388 | 1231.1075.010 | 3 | 165 | 3,5 | 95 | 140 | 16 x 8 | 97 | 14 | - | - | - | 1531.1075.950 |
| 4945.1075.BD0 | 25 | 159 | 340 | 1545.1075.010 | 9 | 203,2 | 1,8 | 196,8 | 184,15 | 12 x 12 | 85 | 12 | - | - | - | 1531.1075.950 |
| 4980.1075.BN6 | 35 | 159 | 388 | 1580.1075.010 | 10 | 180 | - | KV 70° | 150 | 15 x 4 | 90 | 18 | - | - | - | 1531.1075.950 |

| Doppelflanschgelenk<br>Double flange joint<br>Double joint<br>Doppio giunto<br>Juntas dobles | Baureihe<br>Series<br>Séries<br>Serie<br>Serie | Drehmoment<br>Torque<br>Couple<br>Coppia<br>Par | |
|---|---|---|---|
| | | $M_K$ [Nm] | $M_{FG}$ [Nm] |
| | 075 | 12000 | 15500 |

| Register<br>Register<br>Registre<br>Registro<br>Indice | Seite<br>Page<br>Côté<br>Pagina<br>Página | Datum<br>Date<br>Date<br>Data<br>Fecha | Gebrüder Kempf GmbH<br>Moorstr. 4<br>36129 Gersfeld<br>Tel: +49/6654/9611-0<br>Fax: +49/6654/9611-44 |
|---|---|---|---|
| F | 5 | 08/96 | |

Doppelflanschgelenk / Double flange joint / Double joint / Doppio giunto / Juntas dobles

| Nummer<br>Number<br>Numéro<br>Numero<br>Número | Hauptdaten<br>Main Information<br>Principales Informations<br>Dati principali<br>Datos principales | | | Flanschdaten<br>Flange datas<br>Caracteristiques des brides<br>Caratteristica flangia<br>Caracteristicas bridas | | | | | | | | | | | | Konstruktionsverweise<br>Construction reference<br>Référence constructeur<br>Riferimento costruttore<br>Referencia del fabricante |
|---|---|---|---|---|---|---|---|---|---|---|---|---|---|---|---|---|
| | β | K | $L_F$ | Flanschmitnehmer<br>Flange yoke<br>Machoire à bride<br>Flangia<br>Brida | Form<br>Figure<br>Figure<br>Forma<br>Figura | A | B | C | D | d x n | E | G | M x N | $D_S$ | $d_S$ x $n_S$ | Zapfenkreuzgarnitur<br>Universal joint<br>Bloc rechange<br>Crociera<br>Cruz |
| | ∠ ° | mm | mm | | | mm | mm | mm | mm | mm | mm | mm | mm | mm | mm | |
| 4900.1096.BM0 | 25 | 178 | 380 | 1000.1096.010 | 4 | 180 | 3,5 | 110 | 155,52 | 16 x 10 | 95 | 14 | - | - | - | 1000.1096.950 |
| 4916.1096.BJ6 | 25 | 178 | 368 | 1016.1093.010 | 3 | 225 | 5 | 140 | 196 | 16 x 8 | 92 | 15 | - | - | - | 1000.1096.950 |
| 4945.1096.BJ6 | 25 | 178 | 368 | 1047.1093.010 | 9 | 203,2 | 1,8 | 196,8 | 184,15 | 12 x 12 | 92 | 12 | - | - | - | 1000.1096.950 |
| 4980.1096.BM0 | 25 | 178 | 380 | 1280.1096.010 | 10 | 180 | - | KV 70° | 150 | 15 x 4 | 95 | 18 | - | - | - | 1000.1096.950 |

| Doppelflanschgelenk<br>Double flange joint<br>Double joint<br>Doppio giunto<br>Juntas dobles | Baureihe<br>Series<br>Séries<br>Serie<br>Serie | Drehmoment<br>Torque<br>Couple<br>Coppia<br>Par | |
|---|---|---|---|
| | | $M_K$ [Nm] | $M_{FG}$ [Nm] |
| | 096 | 1700 | 23000 |

| Register<br>Register<br>Registre<br>Registro<br>Indice | Seite<br>Page<br>Côté<br>Pagina<br>Página | Datum<br>Date<br>Date<br>Data<br>Fecha | Gebrüder Kempf GmbH<br>Moorstr. 4<br>36129 Gersfeld<br>Tel: +49/6654/9611-0<br>Fax: +49/6654/9611-44 |
|---|---|---|---|
| F | 6 | 08/96 | |

| Doppelflanschgelenk / Double flange joint / Double joint / Doppio giunto / Juntas dobles | | | | | | | | | | | | | | | | |
|---|---|---|---|---|---|---|---|---|---|---|---|---|---|---|---|---|
| Nummer<br>Number<br>Numéro<br>Numero<br>Número | Hauptdaten<br>Main Information<br>Principales Informations<br>Dati principali<br>Datos principales | | | Flanschdaten<br>Flange datas<br>Caracteristiques des brides<br>Caratteristica flangia<br>Caracteristicas bridas | | | | | | | | | | | | Konstruktionsverweise<br>Construction reference<br>Référence constructeur<br>Riferimento costruttore<br>Referencia del fabricante |
| | β | K | $L_F$ | Flanschmitnehmer<br>Flange yoke<br>Machoire à bride<br>Flangia<br>Brida | Form<br>Figure<br>Figure<br>Forma<br>Figura | A | B | C | D | d x n | E | G | M x N | $D_S$ | $d_S$ x $n_S$ | Zapfenkreuzgarnitur<br>Universal joint<br>Bloc rechange<br>Crociera<br>Cruz |
| | ∠ ° | mm | mm | | | mm | mm | mm | mm | mm | mm | mm | mm | mm | mm | |
| 4900.1098.CG0 | 22 | 178 | 480 | 1000.1098.010 | 4 | 180 | 3,5 | 110 | 155,5 | 16 x 10 | 120 | 16 | - | - | - | 1280.1098.950 |

| Doppelflanschgelenk<br>Double flange joint<br>Double joint<br>Doppio giunto<br>Juntas dobles | Baureihe<br>Series<br>Séries<br>Serie<br>Serie | Drehmoment<br>Torque<br>Couple<br>Coppia<br>Par | |
|---|---|---|---|
| | | $M_K$ [Nm] | $M_{FG}$ [Nm] |
| | 098 | 22000 | 29000 |

| Register<br>Register<br>Registre<br>Registro<br>Indice | Seite<br>Page<br>Côté<br>Pagina<br>Página | Datum<br>Date<br>Date<br>Data<br>Fecha | Gebrüder Kempf GmbH<br>Moorstr. 4<br>36129 Gersfeld<br>Tel: +49/6654/9611-0<br>Fax: +49/6654/9611-44 |
|---|---|---|---|
| F | 6a | 03/11 | |

| Doppelflanschgelenk / Double flange joint / Double joint / Doppio giunto / Juntas dobles | | | | | | | | | | | | | | | | |
|---|---|---|---|---|---|---|---|---|---|---|---|---|---|---|---|---|
| Nummer<br>Number<br>Numéro<br>Numero<br>Número | Hauptdaten<br>Main Information<br>Principales Informations<br>Dati principali<br>Datos principales | | | Flanschdaten<br>Flange datas<br>Caracteristiques des brides<br>Caratteristica flangia<br>Caracteristicas bridas | | | | | | | | | | | | Konstruktionsverweise<br>Construction reference<br>Référence constructeur<br>Riferimento costruttore<br>Referencia del fabricante |
| | β | K | $L_F$ | Flanschmitnehmer<br>Flange yoke<br>Machoire à bride<br>Flangia<br>Brida | Form<br>Figure<br>Figure<br>Forma<br>Figura | A | B | C | D | d x n | E | G | M x N | $D_S$ | $d_S$ x $n_S$ | Zapfenkreuzgarnitur<br>Universal joint<br>Bloc rechange<br>Crociera<br>Cruz |
| | ∠ ° | mm | mm | | | mm | mm | mm | mm | mm | mm | mm | mm | mm | mm | |
| 4900.1100.BU0 | 24 | 198 | 420 | 1000.1100.010 | 3 | 225 | 5 | 140 | 196 | 16 x 8 | 105 | 16 | - | - | - | 1000.1100.950 |
| 4930.1100.BU0 | 24 | 198 | 420 | 1730.1100.010 | 5 | 225 | 5 | 140 | 196 | 16 x 12 | 105 | 16 | - | - | - | 1000.1100.950 |
| 4935.1100.BU0 | 24 | 198 | 420 | 1035.1100.015 | 11 | 225 | 5 | 140 | 196 | 17 x 8 | 105 | 18 | 32 x 9 | - | - | 1000.1100.950 |
| 4945.2100.BU0 | 24 | 198 | 420 | 1045.2100.010 | 9 | 203,2 | 3 | 196,8 | 184,15 | 11,1 x 12 | 105 | 14 | - | - | - | 1000.1100.950 |

| Doppelflanschgelenk<br>Double flange joint<br>Double joint<br>Doppio giunto<br>Juntas dobles | Baureihe<br>Series<br>Séries<br>Serie<br>Serie | Drehmoment<br>Torque<br>Couple<br>Coppia<br>Par | |
|---|---|---|---|
| | | $M_K$ [Nm] | $M_{FG}$ [Nm] |
| | 100 | 24000 | 32000 |

| Register<br>Register<br>Registre<br>Registro<br>Indice | Seite<br>Page<br>Côté<br>Pagina<br>Página | Datum<br>Date<br>Date<br>Data<br>Fecha | Gebrüder Kempf GmbH<br>Moorstr. 4<br>36129 Gersfeld<br>Tel: +49/6654/9611-0<br>Fax: +49/6654/9611-44 |
|---|---|---|---|
| F | 7 | 02/05 | |

| Doppelflanschgelenk / Double flange joint / Double joint / Doppio giunto / Juntas dobles | | | | | | | | | | | | | | | | |
|---|---|---|---|---|---|---|---|---|---|---|---|---|---|---|---|---|
| Nummer<br>Number<br>Numéro<br>Numero<br>Número | Hauptdaten<br>Main Information<br>Principales Informations<br>Dati principali<br>Datos principales | | | Flanschdaten<br>Flange datas<br>Caracteristiques des brides<br>Caratteristica flangia<br>Caracteristicas bridas | | | | | | | | | | | | Konstruktionsverweise<br>Construction reference<br>Référence constructeur<br>Riferimento costruttore<br>Referencia del fabricante |
| | β | K | $L_F$ | Flanschmitnehmer<br>Flange yoke<br>Machoire à bride<br>Flangia<br>Brida | Form<br>Figure<br>Figure<br>Forma<br>Figura | A | B | C | D | d x n | E | G | M x N | $D_S$ | $d_S$ x $n_S$ | Zapfenkreuzgarnitur<br>Universal joint<br>Bloc rechange<br>Crociera<br>Cruz |
| | ∠ ° | mm | mm | | | mm | mm | mm | mm | mm | mm | mm | mm | mm | mm | |
| 4900.1102.CG0 | 22 | 204 | 480 | 1000.1102.010 | 3 | 250 | 5 | 140 | 218 | 18 x 8 | 120 | 18 | - | - | - | 1280.1102.950 |
| 4916.1102.CG0 | 22 | 204 | 480 | 1016.1102.010 | 3 | 285 | 6 | 175 | 245 | 20 x 8 | 120 | 20 | - | - | - | 1280.1102.950 |
| 4919.1102.CG0 | 22 | 204 | 480 | 1019.1102.010 | 3 | 225 | 4,5 | 140 | 196 | 16 x 8 | 120 | 16 | - | - | - | 1280.1102.950 |
| 4935.1102.CG0 | 22 | 204 | 480 | 1035.1102.010 | 11 | 250 | 5 | 105 | 218 | 19 x 8 | 120 | 25 | 40 x 12,5 | - | - | 1280.1102.950 |
| 4937.1102.CG0 | 22 | 204 | 480 | 1635.1102.010 | 11 | 285 | 6 | 125 | 245 | 21 x 8 | 120 | 20 | 40 x 15 | - | - | 1280.1102.950 |
| 4939.1102.CG0 | 22 | 204 | 480 | 1039.1102.010 | 11 | 225 | 4,5 | 105 | 196 | 17 x 8 | 120 | 20 | 32 x 9 | - | - | 1280.1102.950 |

| Doppelflanschgelenk<br>Double flange joint<br>Double joint<br>Doppio giunto<br>Juntas dobles | Baureihe<br>Series<br>Séries<br>Serie<br>Serie | Drehmoment<br>Torque<br>Couple<br>Coppia<br>Par | |
|---|---|---|---|
| | | $M_K$ [Nm] | $M_{FG}$ [Nm] |
| | 102 | 28000 | 36000 |

| Register<br>Register<br>Registre<br>Registro<br>Indice | Seite<br>Page<br>Côté<br>Pagina<br>Página | Datum<br>Date<br>Date<br>Data<br>Fecha | Gebrüder Kempf GmbH<br>Moorstr. 4<br>36129 Gersfeld<br>Tel: +49/6654/9611-0<br>Fax: +49/6654/9611-44<br>www.kempf-gelenkwellen.de<br>info@kempf-gelenkwellen.de |
|---|---|---|---|
| F | 7a | 02/13 | |

| Doppelflanschgelenk / Double flange joint / Double joint / Doppio giunto / Juntas dobles | | | | | | | | | | | | | | | | |
|---|---|---|---|---|---|---|---|---|---|---|---|---|---|---|---|---|
| Nummer<br>Number<br>Numéro<br>Numero<br>Número | Hauptdaten<br>Main Information<br>Principales Informations<br>Dati principali<br>Datos principales | | | Flanschdaten<br>Flange datas<br>Caracteristiques des brides<br>Caratteristica flangia<br>Caracteristicas bridas | | | | | | | | | | | | Konstruktionsverweise<br>Construction reference<br>Référence constructeur<br>Riferimento costruttore<br>Referencia del fabricante |
| | β | K | $L_F$ | Flanschmitnehmer<br>Flange yoke<br>Machoire à bride<br>Flangia<br>Brida | Form<br>Figure<br>Figure<br>Forma<br>Figura | A | B | C | D | d x n | E | G | M x N | $D_S$ | $d_S$ x $n_S$ | Zapfenkreuzgarnitur<br>Universal joint<br>Bloc rechange<br>Crociera<br>Cruz |
| | ∠ ° | mm | mm | | | mm | mm | mm | mm | mm | mm | mm | mm | mm | mm | |
| 4900.1106.CL0 | 18 | 225 | 500 | 1016.1105.011 | 3 | 250 | 6 | 140 | 218 | 18 x 8 | 125 | 18 | - | - | - | 1000.1105.950 |
| 4916.1106.CL0 | 18 | 225 | 500 | 1016.1105.012 | 3 | 285 | 7 | 175 | 245 | 20 x 8 | 125 | 20 | - | - | - | 1000.1105.950 |
| 4919.1106.CL0 | 18 | 225 | 500 | 1000.1105.011 | 3 | 225 | 5 | 140 | 196 | 16 x 8 | 125 | 16 | - | - | - | 1000.1105.950 |
| 4935.1106.CL0 | 18 | 225 | 500 | 1035.1105.011 | 11 | 250 | 6 | 140 | 218 | 19 x 8 | 125 | 20 | 40 x 12 | - | - | 1000.1105.950 |
| 4939.1106.CL0 | 18 | 225 | 500 | 1433.1105.012 | 11 | 225 | 5 | 105 | 196 | 17 x 8 | 125 | 20 | 32 x 9 | - | - | 1000.1105.950 |
| 4922.1106.CL0 | 18 | 225 | 500 | 1222.1105.010 | 13 | 250 | 6 | 140 | 218 | 18 x 8 | 125 | 18 | - | 214 | 25 x 4 | 1000.1105.950 |
| 4905.1106.CL0 | 18 | 225 | 500 | 1136.1105.011 | 11 | 285 | 7 | 125 | 245 | 21 x 8 | 125 | 22 | 40 x 15 | - | - | 1000.1105.950 |

| Doppelflanschgelenk<br>Double flange joint<br>Double joint<br>Doppio giunto<br>Juntas dobles | Baureihe<br>Series<br>Séries<br>Serie<br>Serie | Drehmoment<br>Torque<br>Couple<br>Coppia<br>Par | |
|---|---|---|---|
| | | $M_K$ [Nm] | $M_{FG}$ [Nm] |
| | 106 | 40000 | 52000 |

| Register<br>Register<br>Registre<br>Registro<br>Indice | Seite<br>Page<br>Côté<br>Pagina<br>Página | Datum<br>Date<br>Date<br>Data<br>Fecha | Gebrüder Kempf GmbH<br>Moorstr. 4<br>36129 Gersfeld<br>Tel: +49/6654/9611-0<br>Fax: +49/6654/9611-44<br>www.kempf-gelenkwellen.de<br>info@kempf-gelenkwellen.de |
|---|---|---|---|
| F | 8 | 10/09 | |

| Doppelflanschgelenk / Double flange joint / Double joint / Doppio giunto / Juntas dobles | | | | | | | | | | | | | | | | |
|---|---|---|---|---|---|---|---|---|---|---|---|---|---|---|---|---|
| Nummer<br>Number<br>Numéro<br>Numero<br>Número | Hauptdaten<br>Main Information<br>Principales Informations<br>Dati principali<br>Datos principales | | | Flanschdaten<br>Flange datas<br>Caracteristiques des brides<br>Caratteristica flangia<br>Caracteristicas bridas | | | | | | | | | | | | Konstruktionsverweise<br>Construction reference<br>Référence constructeur<br>Riferimento costruttore<br>Referencia del fabricante |
| | β | K | $L_F$ | Flanschmitnehmer<br>Flange yoke<br>Machoire à bride<br>Flangia<br>Brida | Form<br>Figure<br>Figure<br>Forma<br>Figura | A | B | C | D | d x n | E | G | M x N | $D_S$ | $d_S$ x $n_S$ | Zapfenkreuzgarnitur<br>Universal joint<br>Bloc rechange<br>Crociera<br>Cruz |
| | ∠ ° | mm | mm | | | mm | mm | mm | mm | mm | mm | mm | mm | mm | mm | |
| 4900.1109.CL0 | 18 | 225 | 500 | 1016.1109.011 | 3 | 250 | 6 | 140 | 218 | 18 x 8 | 125 | 18 | - | - | - | 1300.1115.951 |
| 4916.1109.CL0 | 18 | 225 | 500 | 1016.1109.012 | 3 | 285 | 7 | 175 | 245 | 20 x 8 | 125 | 20 | - | - | - | 1300.1115.951 |
| 4919.1109.CL0 | 18 | 225 | 500 | 1000.1109.011 | 3 | 225 | 5 | 140 | 196 | 16 x 8 | 125 | 16 | - | - | - | 1300.1115.951 |
| 4935.1109.CL0 | 18 | 225 | 500 | 1035.1109.011 | 11 | 250 | 6 | 140 | 218 | 19 x 8 | 125 | 20 | 40 x 12 | - | - | 1300.1115.951 |
| 4939.1109.CL0 | 18 | 225 | 500 | 1433.1109.012 | 11 | 225 | 5 | 105 | 196 | 17 x 8 | 125 | 20 | 32 x 9 | - | - | 1300.1115.951 |
| 4922.1109.CL0 | 18 | 225 | 500 | 1222.1109.010 | 13 | 250 | 6 | 140 | 218 | 18 x 8 | 125 | 18 | - | 214 | 25 x 4 | 1300.1115.951 |
| 4905.1109.CL0 | 18 | 225 | 500 | 1136.1109.011 | 11 | 285 | 7 | 125 | 245 | 21 x 8 | 125 | 22 | 40 x 15 | - | - | 1300.1115.951 |

| Doppelflanschgelenk<br>Double flange joint<br>Double joint<br>Doppio giunto<br>Juntas dobles | Baureihe<br>Series<br>Séries<br>Serie<br>Serie | Drehmoment<br>Torque<br>Couple<br>Coppia<br>Par | |
|---|---|---|---|
| | | $M_K$ [Nm] | $M_{FG}$ [Nm] |
| | 109 | 45000 | 55000 |

| Register<br>Register<br>Registre<br>Registro<br>Indice | Seite<br>Page<br>Côté<br>Pagina<br>Página | Datum<br>Date<br>Date<br>Data<br>Fecha | Gebrüder Kempf GmbH<br>Moorstr. 4<br>36129 Gersfeld<br>Tel: +49/6654/9611-0<br>Fax: +49/6654/9611-44<br>www.kempf-gelenkwellen.de<br>info@kempf-gelenkwellen.de |
|---|---|---|---|
| F | 8a | 10/09 | |

| Doppelflanschgelenk / Double flange joint / Double joint / Doppio giunto / Juntas dobles | | | | | | | | | | | | | | | | |
|---|---|---|---|---|---|---|---|---|---|---|---|---|---|---|---|---|
| Nummer<br>Number<br>Numéro<br>Numero<br>Número | Hauptdaten<br>Main Information<br>Principales Informations<br>Dati principali<br>Datos principales | | | Flanschdaten<br>Flange datas<br>Caracteristiques des brides<br>Caratteristica flangia<br>Caracteristicas bridas | | | | | | | | | | | | Konstruktionsverweise<br>Construction reference<br>Référence constructeur<br>Riferimento costruttore<br>Referencia del fabricante |
| | β | K | $L_F$ | Flanschmitnehmer<br>Flange yoke<br>Machoire à bride<br>Flangia<br>Brida | Form<br>Figure<br>Figure<br>Forma<br>Figura | A | B | C | D | d x n | E | G | M x N | $D_S$ | $d_S$ x $n_S$ | Zapfenkreuzgarnitur<br>Universal joint<br>Bloc rechange<br>Crociera<br>Cruz |
| | ∠ ° | mm | mm | | | mm | mm | mm | mm | mm | mm | mm | mm | mm | mm | |
| 4900.1115.CP0 | 18 | 250 | 520 | 1016.1115.010 | 3 | 285 | 7 | 175 | 245 | 20 x 8 | 130 | 20 | - | - | - | 1000.1115.950 |
| 4919.1115.CP0 | 18 | 250 | 520 | 1019.1115.010 | 3 | 250 | 6 | 140 | 218 | 18 x 8 | 130 | 20 | - | - | - | 1000.1115.950 |
| 4916.1115.CP0 | 18 | 250 | 520 | 1187.1115.010 | 3 | 315 | 7 | 175 | 280 | 22 x 8 | 130 | 22 | - | - | - | 1000.1115.950 |
| 4922.1115.CP0 | 18 | 250 | 520 | 1222.1115.010 | 13 | 285 | 7 | 175 | 245 | 20 x 8 | 130 | 20 | - | 240 | 28 x 4 | 1000.1115.950 |
| 4928.1115.CP0 | 18 | 250 | 520 | 1187.1115.010 | 12 | 315 | 7 | 130 | 280 | 23 x 10 | 130 | 27 | 40 x 15 | - | - | 1000.1115.950 |
| 4934.1115.CP0 | 18 | 250 | 520 | 1239.1115.010 | 11 | 285 | 7 | 125 | 245 | 21 x 8 | 130 | 27 | 40 x 15 | - | - | 1000.1115.950 |
| 4935.1115.CP0 | 18 | 250 | 520 | 1035.1115.010 | 11 | 285 | 7 | 175 | 245 | 21 x 8 | 130 | 27 | 40 x 15 | - | - | 1000.1115.950 |
| 4939.1115.CP0 | 18 | 250 | 520 | 1039.1115.010 | 11 | 250 | 6 | 105 | 218 | 19 x 8 | 130 | 25 | 40 x 12,5 | - | - | 1000.1115.950 |

| Doppelflanschgelenk<br>Double flange joint<br>Double joint<br>Doppio giunto<br>Juntas dobles | Baureihe<br>Series<br>Séries<br>Serie<br>Serie | Drehmoment<br>Torque<br>Couple<br>Coppia<br>Par | |
|---|---|---|---|
| | | $M_K$ [Nm] | $M_{FG}$ [Nm] |
| | 115 | 50000 | 65000 |

| Register<br>Register<br>Registre<br>Registro<br>Indice | Seite<br>Page<br>Côté<br>Pagina<br>Página | Datum<br>Date<br>Date<br>Data<br>Fecha | Gebrüder Kempf GmbH<br>Moorstr. 4<br>36129 Gersfeld<br>Tel: +49/6654/9611-0<br>Fax: +49/6654/9611-44<br>www.kempf-gelenkwellen.de<br>info@kempf-gelenkwellen.de |
|---|---|---|---|
| F | 9 | 10/06 | |

| Doppelflanschgelenk / Double flange joint / Double joint / Doppio giunto / Juntas dobles | | | | | | | | | | | | | | | |
|---|---|---|---|---|---|---|---|---|---|---|---|---|---|---|---|
| Nummer<br>Number<br>Numéro<br>Numero<br>Número | Hauptdaten<br>Main Information<br>Principales Informations<br>Dati principali<br>Datos principales | | | Flanschdaten<br>Flange datas<br>Caracteristiques des brides<br>Caratteristica flangia<br>Caracteristicas bridas | | | | | | | | | | | | Konstruktionsverweise<br>Construction reference<br>Référence constructeur<br>Riferimento costruttore<br>Referencia del fabricante |
| | β | K | $L_F$ | Flanschmitnehmer<br>Flange yoke<br>Machoire à bride<br>Flangia<br>Brida | Form<br>Figure<br>Figure<br>Forma<br>Figura | A | B | C | D | d x n | E | G | M x N | $D_S$ | $d_S$ x $n_S$ | Zapfenkreuzgarnitur<br>Universal joint<br>Bloc rechange<br>Crociera<br>Cruz |
| | ∠ ° | mm | mm | | | mm | mm | mm | mm | mm | mm | mm | mm | mm | mm | |
| 4900.1124.CX0 | 22 | 286 | 560 | 1000.1124.010 | 3 | 315 | 7 | 175 | 280 | 22 x 8 | 140 | 22 | - | - | - | 1000.1124.950 |
| 4916.1124.DF0 | 22 | 286 | 600 | 1016.1124.010 | 4 | 350 | 8 | 220 | 310 | 22 x 10 | 150 | 25 | - | - | - | 1000.1124.950 |
| 4919.1124.CX0 | 22 | 286 | 560 | 1019.1124.010 | 3 | 285 | 7 | 175 | 245 | 20 x 8 | 140 | 22 | - | - | - | 1000.1124.950 |
| 4935.1124.DF0 | 22 | 286 | 600 | 1035.1124.010 | 12 | 315 | 8 | 130 | 280 | 23 x 10 | 150 | 32 | 40 x 15 | - | - | 1000.1124.950 |
| 4939.1124.DF0 | 22 | 286 | 600 | 1039.1124.010 | 11 | 285 | 7 | 125 | 245 | 21 x 8 | 150 | 32 | 40 x 15 | - | - | 1000.1124.950 |
| 4922.1124.CX0 | 22 | 286 | 560 | 1222.1124.010 | 13 | 315 | 7 | 175 | 280 | 22 x 8 | 140 | 22 | - | 270 | 30 x 4 | 1000.1124.950 |
| 4936.2124.DF0 | 22 | 286 | 600 | 1636.1124.010 | 12 | 350 | 8 | 155 | 310 | 23 x 10 | 150 | 32 | 50 x 16 | - | - | 1000.1124.950 |

| Doppelflanschgelenk<br>Double flange joint<br>Double joint<br>Doppio giunto<br>Juntas dobles | Baureihe<br>Series<br>Séries<br>Serie<br>Serie | Drehmoment<br>Torque<br>Couple<br>Coppia<br>Par | |
|---|---|---|---|
| | | $M_K$ [Nm] | $M_{FG}$ [Nm] |
| | 124 | 80000 | 104000 |

| Register<br>Register<br>Registre<br>Registro<br>Indice | Seite<br>Page<br>Côté<br>Pagina<br>Página | Datum<br>Date<br>Date<br>Data<br>Fecha | Gebrüder Kempf GmbH<br>Moorstr. 4<br>36129 Gersfeld<br>Tel: +49/6654/9611-0<br>Fax: +49/6654/9611-44<br>www.kempf-gelenkwellen.de<br>info@kempf-gelenkwellen.de |
|---|---|---|---|
| F | 10 | 10/09 | |

| Doppelflanschgelenk / Double flange joint / Double joint / Doppio giunto / Juntas dobles | | | | | | | | | | | | | | | | |
|---|---|---|---|---|---|---|---|---|---|---|---|---|---|---|---|---|
| Nummer<br>Number<br>Numéro<br>Numero<br>Número | Hauptdaten<br>Main Information<br>Principales Informations<br>Dati principali<br>Datos principales | | | Flanschdaten<br>Flange datas<br>Caracteristiques des brides<br>Caratteristica flangia<br>Caracteristicas bridas | | | | | | | | | | | | Konstruktionsverweise<br>Construction reference<br>Référence constructeur<br>Riferimento costruttore<br>Referencia del fabricante |
| | β | K | $L_F$ | Flanschmitnehmer<br>Flange yoke<br>Machoire à bride<br>Flangia<br>Brida | Form<br>Figure<br>Figure<br>Forma<br>Figura | A | B | C | D | d x n | E | G | M x N | $D_S$ | $d_S$ x $n_S$ | Zapfenkreuzgarnitur<br>Universal joint<br>Bloc rechange<br>Crociera<br>Cruz |
| | ∠ ° | mm | mm | | | mm | mm | mm | mm | mm | mm | mm | mm | mm | mm | |
| 4900.1135.EE0 | 15 | 315 | 720 | 1016.1135.010 | 4 | 350 | 8 | 220 | 310 | 22 x 10 | 180 | 25 | - | - | - | 1000.1135.950 |
| 4935.1135.EE0 | 15 | 315 | 720 | 1035.1135.010 | 12 | 350 | 8 | 220 | 310 | 23 x 10 | 180 | 35 | 50 x 16 | - | - | 1000.1135.950 |
| 4939.1135.EE0 | 15 | 315 | 720 | 1039.1125.010 | 12 | 315 | 8 | 130 | 280 | 23 x 10 | 180 | 32 | 40 x 15 | - | - | 1000.1135.950 |
| 4940.1135.EE0 | 15 | 315 | 720 | 1039.1135.010 | 12 | 350 | 8 | 155 | 310 | 23 x 10 | 180 | 35 | 50 x 16 | - | - | 1000.1135.950 |
| 4922.1135.EE0 | 15 | 315 | 720 | 1222.1135.010 | 14 | 350 | 8 | 220 | 310 | 22 x 10 | 180 | 25 | - | 300 | 32 x 4 | 1000.1135.950 |
| 4919.1135.EE0 | 15 | 315 | 720 | 1016.1125.010 | 3 | 315 | 7 | 175 | 280 | 22 x 8 | 180 | 22 | - | - | - | 1000.1135.950 |

| Doppelflanschgelenk<br>Double flange joint<br>Double joint<br>Doppio giunto<br>Juntas dobles | Baureihe<br>Series<br>Séries<br>Serie<br>Serie | Drehmoment<br>Torque<br>Couple<br>Coppia<br>Par | |
|---|---|---|---|
| | | $M_K$ [Nm] | $M_{FG}$ [Nm] |
| | 135 | 110000 | 143000 |

| Register<br>Register<br>Registre<br>Registro<br>Indice | Seite<br>Page<br>Côté<br>Pagina<br>Página | Datum<br>Date<br>Date<br>Data<br>Fecha |
|---|---|---|
| F | 11 | 10/09 |

Gebrüder Kempf GmbH
Moorstr. 4
36129 Gersfeld
Tel: +49/6654/9611-0
Fax: +49/6654/9611-44
www.kempf-gelenkwellen.de
info@kempf-gelenkwellen.de

„H“ – Doppelgelenk
Coupling with „H“ – yoke
„H“ – double joint
Doppio giunto „H“
Juntas dobles tipo „H“

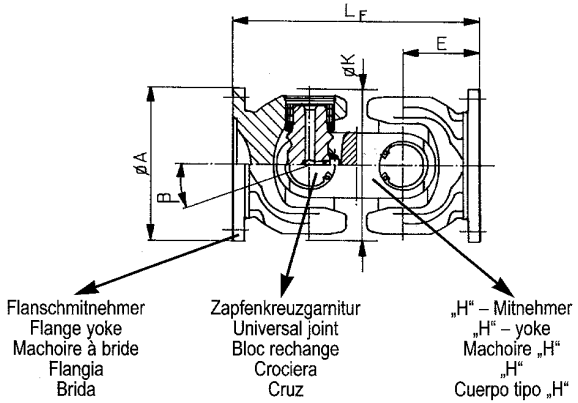


Form / Figure / Figure / Forma / Figura 1

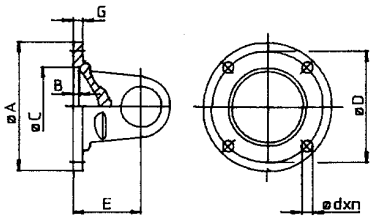


Form / Figure / Figure / Forma / Figura 2

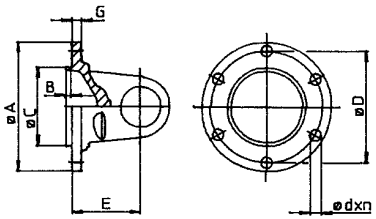


Form / Figure / Figure / Forma / Figura 3

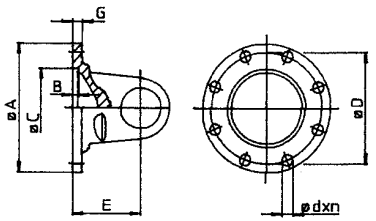


Form / Figure / Figure / Forma / Figura 4

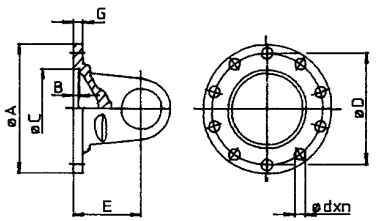


Form / Figure / Figure / Forma / Figura 5

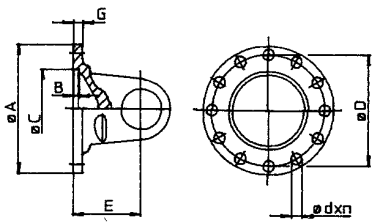


Form / Figure / Figure / Forma / Figura 6

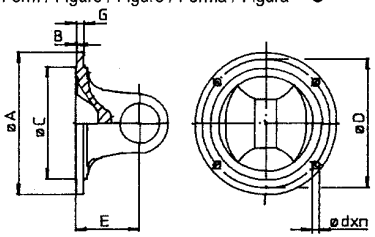


Form / Figure / Figure / Forma / Figura 7

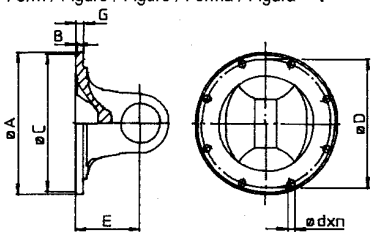


Form / Figure / Figure / Forma / Figura 8

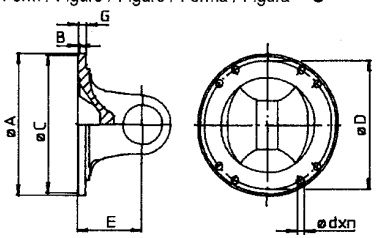


Form / Figure / Figure / Forma / Figura 9

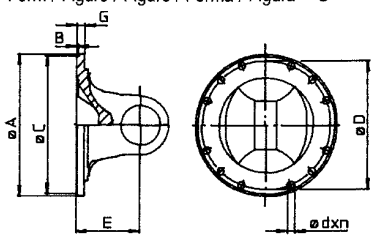


Form / Figure / Figure / Forma / Figura 10

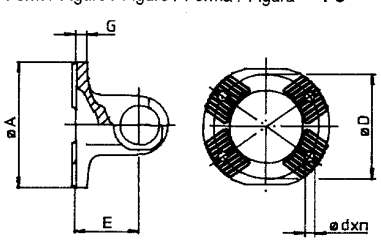


Form / Figure / Figure / Forma / Figura 11

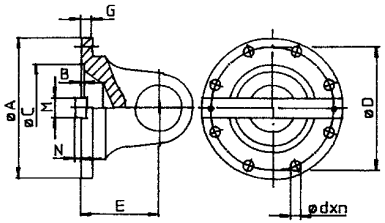


Form / Figure / Figure / Forma / Figura 12

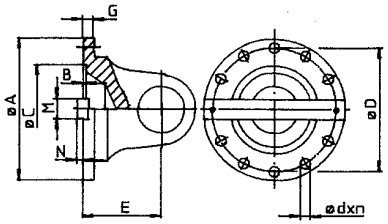


Form / Figure / Figure / Forma / Figura 13

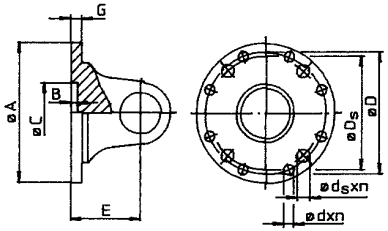


Form / Figure / Figure / Forma / Figura 14

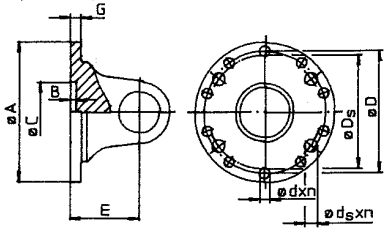

„H“-Doppelgelenk / Coupling with „H“-yoke / „H“-double joint / Doppio giunto „H“ / Juntas dobles tipo „H“

| Nummer<br>Number<br>Numéro<br>Numero<br>Número | Hauptdaten<br>Main Information<br>Principales Informations<br>Dati principali<br>Datos principales | | | Flanschdaten<br>Flange datas<br>Caracteristiques des brides<br>Caratteristica flangia<br>Caracteristicas bridas | | | | | | | | | | | | Konstruktionsverweise<br>Construction reference<br>Référence constructeur<br>Riferimento costruttore<br>Referencia del fabricante | |
|---|---|---|---|---|---|---|---|---|---|---|---|---|---|---|---|---|---|
| | β | K | $L_F$ | Flanschmitnehmer<br>Flange yoke<br>Machoire à bride<br>Flangia<br>Brida | Form<br>Figure<br>Figure<br>Forma<br>Figura | A | B | C | D | d x n | E | G | M x N | $D_S$ | $d_S$ x $n_S$ | Zapfenkreuzgarnitur<br>Universal joint<br>Bloc rechange<br>Crociera<br>Cruz | „H“-Mitnehmer<br>„H“-yoke<br>Machoire „H“<br>„H“<br>Cuerpo tipo „H“ |
| | ∠ ° | mm | mm | | | mm | mm | mm | mm | mm | mm | mm | mm | mm | mm | | |
| 4800.1065.AA-4 | 22 | 125 | 196 | 1000.1063.010 | 3 | 120 | 2,5 | 75 | 101,5 | 10 x 8 | 60 | 8 | - | - | - | 1000.1065.950 | 4500.1063.150 |
| 4816.1065.AE0 | 25 | 125 | 220 | 1016.1063.010 | 3 | 150 | 3 | 90 | 130 | 12 x 8 | 72 | 10 | - | - | - | 1000.1065.950 | 4500.1063.150 |
| 4845.1065.AA-4 | 25 | 125 | 196 | 1047.1063.010 | 6 | 120 | 1,5 | 69,85 | 95,27 | 12 x 4 | 60 | 7 | - | - | - | 1000.1065.950 | 4500.1063.150 |
| 4847.1065.AE0 | 25 | 125 | 220 | 1045.1064.010 | 6 | 150 | 1,8 | 95,25 | 120,65 | 14 x 4 | 72 | 10 | - | - | - | 1000.1065.950 | 4500.1063.150 |
| 4880.1065.AE2 | 22 | 125 | 221 | 1280.1065.010 | 10 | 120 | - | KV 70° | 100 | 11 x 4 | 72,5 | 15 | - | - | - | 1000.1065.950 | 4500.1063.150 |

| „H“-Doppelgelenk<br>Coupling with „H“-yoke<br>„H“-Double joint<br>Doppio giunto „H“<br>Juntas dobles tipo „H“ | Baureihe<br>Series<br>Séries<br>Serie<br>Serie | Drehmoment<br>Torque<br>Couple<br>Coppia<br>Par | |
|---|---|---|---|
| | | $M_K$ [Nm] | $M_{FG}$ [Nm] |
| | 065 | 3500 | 4500 |

| Register<br>Register<br>Registre<br>Registro<br>Indice | Seite<br>Page<br>Côté<br>Pagina<br>Página | Datum<br>Date<br>Date<br>Data<br>Fecha | Gebrüder Kempf GmbH<br>Moorstr. 4<br>36129 Gersfeld<br>Tel: +49/6654/9611-0<br>Fax: +49/6654/9611-44 |
|---|---|---|---|
| G | 1 | 05/00 | |

„H“-Doppelgelenk / Coupling with „H“-yoke / „H“-double joint / Doppio giunto „H“ / Juntas dobles tipo „H“

| Nummer<br>Number<br>Numéro<br>Numero<br>Número | Hauptdaten<br>Main Information<br>Principales Informations<br>Dati principali<br>Datos principales | | | Flanschdaten<br>Flange datas<br>Caracteristiques des brides<br>Caratteristica flangia<br>Caracteristicas bridas | | | | | | | | | | | | Konstruktionsverweise<br>Construction reference<br>Référence constructeur<br>Riferimento costruttore<br>Referencia del fabricante | |
|---|---|---|---|---|---|---|---|---|---|---|---|---|---|---|---|---|---|
| | β | K | $L_F$ | Flanschmitnehmer<br>Flange yoke<br>Machoire à bride<br>Flangia<br>Brida | Form<br>Figure<br>Figure<br>Forma<br>Figura | A | B | C | D | d x n | E | G | M x N | $D_S$ | $d_S$ x $n_S$ | Zapfenkreuzgarnitur<br>Universal joint<br>Bloc rechange<br>Crociera<br>Cruz | „H“-Mitnehmer<br>„H“-yoke<br>Machoire „H“<br>„H“<br>Cuerpo tipo „H“ |
| | ∠ ° | mm | mm | | | mm | mm | mm | mm | mm | mm | mm | mm | mm | mm | | |
| 4816.1073.AH2 | 18 | 148 | 236 | 1016.1076.012 | 3 | 180 | 3 | 110 | 155,52 | 14 x 8 | 72 | 12 | - | - | - | 1031.1073.950 | 4542.1073.150 |
| 4831.1073.AJ4 | 18 | 148 | 242 | 1031.1073.010 | 3 | 150 | 3,5 | 90 | 130 | 12 x 8 | 75 | 12 | - | - | - | 1031.1073.950 | 4542.1073.150 |
| 4845.1073.AH2 | 18 | 148 | 236 | 1045.1076.013 | 7 | 174,6 | 1,6 | 168,23 | 155,52 | 10 x 8 | 72 | 9,5 | - | - | - | 1031.1073.950 | 4542.1073.150 |
| 4880.1073.AJ4 | 18 | 148 | 242 | 1280.1073.010 | 10 | 154 | - | KV 70° | 130 | 13 x 4 | 75 | 16 | - | - | - | 1031.1073.950 | 4542.1073.150 |

„H“-Doppelgelenk / Coupling with „H“-yoke / „H“-double joint / Doppio giunto „H“ / Juntas dobles tipo „H“

| Nummer<br>Number<br>Numéro<br>Numero<br>Número | Hauptdaten<br>Main Information<br>Principales Informations<br>Dati principali<br>Datos principales | | | Flanschdaten<br>Flange datas<br>Caracteristiques des brides<br>Caratteristica flangia<br>Caracteristicas bridas | | | | | | | | | | | | Konstruktionsverweise<br>Construction reference<br>Référence constructeur<br>Riferimento costruttore<br>Referencia del fabricante | |
|---|---|---|---|---|---|---|---|---|---|---|---|---|---|---|---|---|---|
| | β | K | $L_F$ | Flanschmitnehmer<br>Flange yoke<br>Machoire à bride<br>Flangia<br>Brida | Form<br>Figure<br>Figure<br>Forma<br>Figura | A | B | C | D | d x n | E | G | M x N | $D_S$ | $d_S$ x $n_S$ | Zapfenkreuzgarnitur<br>Universal joint<br>Bloc rechange<br>Crociera<br>Cruz | „H“-Mitnehmer<br>„H“-yoke<br>Machoire „H“<br>„H“<br>Cuerpo tipo „H“ |
| | ∠ ° | mm | mm | | | mm | mm | mm | mm | mm | mm | mm | mm | mm | mm | | |
| 4800.1096.AW0 | 22 | 178 | 305 | 1000.1096.010 | 4 | 180 | 3,5 | 110 | 155,52 | 16 x 10 | 95 | 14 | - | - | - | 1000.1096.950 | 4500.1096.150 |
| 4816.1096.AU0 | 22 | 178 | 299 | 1016.1093.010 | 3 | 225 | 5 | 140 | 196 | 16 x 8 | 92 | 15 | - | - | - | 1000.1096.950 | 4500.1096.150 |
| 4845.1096.AU0 | 22 | 178 | 299 | 1047.1093.010 | 9 | 203,2 | 1,8 | 196,8 | 184,15 | 12 x 12 | 92 | 12 | - | - | - | 1000.1096.950 | 4500.1096.150 |
| 4880.1096.AW0 | 22 | 178 | 305 | 1280.1096.010 | 10 | 180 | - | KV 70° | 150 | 15 x 4 | 95 | 18 | - | - | - | 1000.1096.950 | 4500.1096.150 |

„H“-Doppelgelenk / Coupling with „H“-yoke / „H“-double joint / Doppio giunto „H“ / Juntas dobles tipo „H“

| Nummer<br>Number<br>Numéro<br>Numero<br>Número | Hauptdaten<br>Main Information<br>Principales Informations<br>Dati principali<br>Datos principales | | | Flanschdaten<br>Flange datas<br>Caracteristiques des brides<br>Caratteristica flangia<br>Caracteristicas bridas | | | | | | | | | | | | Konstruktionsverweise<br>Construction reference<br>Référence constructeur<br>Riferimento costruttore<br>Referencia del fabricante | |
|---|---|---|---|---|---|---|---|---|---|---|---|---|---|---|---|---|---|
| | β | K | $L_F$ | Flanschmitnehmer<br>Flange yoke<br>Machoire à bride<br>Flangia<br>Brida | Form<br>Figure<br>Figure<br>Forma<br>Figura | A | B | C | D | d x n | E | G | M x N | $D_S$ | $d_S$ x $n_S$ | Zapfenkreuzgarnitur<br>Universal joint<br>Bloc rechange<br>Crociera<br>Cruz | „H“-Mitnehmer<br>„H“-yoke<br>Machoire „H“<br>„H“<br>Cuerpo tipo „H“ |
| | ∠ ° | mm | mm | | | mm | mm | mm | mm | mm | mm | mm | mm | mm | mm | | |
| 4800.1100.BH0 | 18 | 198 | 360 | 1000.1100.010 | 3 | 225 | 5 | 140 | 196 | 16 x 8 | 105 | 16 | - | - | - | 1000.1100.950 | 1000.1100.150 |
| 4830.1100.BH0 | 18 | 198 | 360 | 1730.1100.010 | 5 | 225 | 5 | 140 | 196 | 16 x 12 | 105 | 16 | - | - | - | 1000.1100.950 | 1000.1100.150 |
| 4835.1100.BH0 | 18 | 198 | 360 | 1035.1100.015 | 11 | 225 | 5 | 140 | 196 | 17 x 8 | 105 | 18 | 32 x 9 | - | - | 1000.1100.950 | 1000.1100.150 |
| 4845.1100.BH0 | 18 | 198 | 360 | 1045.1100.010 | 9 | 203,2 | 3 | 196,8 | 184,15 | 12 x 12 | 105 | 14 | - | - | - | 1000.1100.950 | 1000.1100.150 |

„H“-Doppelgelenk / Coupling with „H“-yoke / „H“-double joint / Doppio giunto „H“ / Juntas dobles tipo „H“

| Nummer<br>Number<br>Numéro<br>Numero<br>Número | Hauptdaten<br>Main Information<br>Principales Informations<br>Dati principali<br>Datos principales | | | Flanschdaten<br>Flange datas<br>Caracteristiques des brides<br>Caratteristica flangia<br>Caracteristicas bridas | | | | | | | | | | | | Konstruktionsverweise<br>Construction reference<br>Référence constructeur<br>Riferimento costruttore<br>Referencia del fabricante | |
|---|---|---|---|---|---|---|---|---|---|---|---|---|---|---|---|---|---|
| | β | K | $L_F$ | Flanschmitnehmer<br>Flange yoke<br>Machoire à bride<br>Flangia<br>Brida | Form<br>Figure<br>Figure<br>Forma<br>Figura | A | B | C | D | d x n | E | G | M x N | $D_S$ | $d_S$ x $n_S$ | Zapfenkreuzgarnitur<br>Universal joint<br>Bloc rechange<br>Crociera<br>Cruz | „H“-Mitnehmer<br>„H“-yoke<br>Machoire „H“<br>„H“<br>Cuerpo tipo „H“ |
| | ∠ ° | mm | mm | | | mm | mm | mm | mm | mm | mm | mm | mm | mm | mm | | |
| 4800.1115.CC0 | 18 | 250 | 460 | 1016.1115.010 | 3 | 285 | 7 | 175 | 245 | 20 x 8 | 130 | 20 | - | - | - | 1000.1115.950 | 4500.1115.150 |
| 4816.1115.CC0 | 18 | 250 | 460 | 1187.1115.010 | 3 | 315 | 7 | 175 | 280 | 22 x 8 | 130 | 22 | - | - | - | 1000.1115.950 | 4500.1115.150 |
| 4819.1115.CC0 | 18 | 250 | 460 | 1019.1115.010 | 3 | 250 | 6 | 140 | 218 | 18 x 8 | 130 | 20 | - | - | - | 1000.1115.950 | 4500.1115.150 |
| 4828.1115.CC0 | 18 | 250 | 460 | 1187.1115.014 | 12 | 315 | 7 | 130 | 280 | 23 x 10 | 130 | 27 | 40 x 15 | - | - | 1000.1115.950 | 4500.1115.150 |
| 4835.1115.CC0 | 18 | 250 | 460 | 1035.1115.010 | 11 | 285 | 7 | 175 | 245 | 21 x 8 | 130 | 27 | 40 x 15 | - | - | 1000.1115.950 | 4500.1115.150 |
| 4839.1115.CC0 | 18 | 250 | 460 | 1039.1115.010 | 11 | 250 | 6 | 105 | 218 | 19 x 8 | 130 | 25 | 40 x 12 | - | - | 1000.1115.950 | 4500.1115.150 |
| 4822.1115.CC0 | 18 | 250 | 460 | 1222.1115.010 | 13 | 285 | 7 | 175 | 245 | 20 x 8 | 130 | 20 | - | 240 | 28 x 4 | 1000.1115.950 | 4500.1115.150 |
| 4834.1115.CC0 | 18 | 250 | 460 | 1239.1115.010 | 11 | 285 | 7 | 125 | 245 | 21 x 8 | 130 | 27 | 40 x 15 | - | - | 1000.1115.950 | 4500.1115.150 |

„H“-Doppelgelenk / Coupling with „H“-yoke / „H“-double joint / Doppio giunto „H“ / Juntas dobles tipo „H“

| Nummer<br>Number<br>Numéro<br>Numero<br>Número | Hauptdaten<br>Main Information<br>Principales Informations<br>Dati principali<br>Datos principales | | | Flanschdaten<br>Flange datas<br>Caracteristiques des brides<br>Caratteristica flangia<br>Caracteristicas bridas | | | | | | | | | | | | Konstruktionsverweise<br>Construction reference<br>Référence constructeur<br>Riferimento costruttore<br>Referencia del fabricante | |
|---|---|---|---|---|---|---|---|---|---|---|---|---|---|---|---|---|---|
| | β | K | $L_F$ | Flanschmitnehmer<br>Flange yoke<br>Machoire à bride<br>Flangia<br>Brida | Form<br>Figure<br>Figure<br>Forma<br>Figura | A | B | C | D | d x n | E | G | M x N | $D_S$ | $d_S$ x $n_S$ | Zapfenkreuzgarnitur<br>Universal joint<br>Bloc rechange<br>Crociera<br>Cruz | „H“-Mitnehmer<br>„H“-yoke<br>Machoire „H“<br>„H“<br>Cuerpo tipo „H“ |
| | ∠ ° | mm | mm | | | mm | mm | mm | mm | mm | mm | mm | mm | mm | mm | | |
| 4800.1135.DG0 | 15 | 315 | 605 | 1016.1135.010 | 4 | 350 | 8 | 220 | 310 | 22 x 10 | 180 | 25 | - | - | - | 1000.1135.950 | 4503.1135.150 |
| 4822.1135.DG0 | 15 | 315 | 605 | 1222.1135.010 | 14 | 350 | 8 | 220 | 310 | 22 x 10 | 180 | 25 | - | 300 | 32 x 4 | 1000.1135.950 | 4503.1135.150 |
| 4835.1135.DG0 | 15 | 315 | 605 | 1035.1135.010 | 12 | 350 | 8 | 220 | 310 | 23 x 10 | 180 | 35 | 50 x 16 | - | - | 1000.1135.950 | 4503.1135.150 |
| 4839.1135.DG0 | 15 | 315 | 605 | 1039.1125.010 | 12 | 315 | 8 | 130 | 280 | 23 x 10 | 180 | 32 | 40 x 15 | - | - | 1000.1135.950 | 4503.1135.150 |
| 4840.1135.DG0 | 15 | 315 | 605 | 1039.1135.010 | 12 | 350 | 8 | 155 | 310 | 23 x 10 | 180 | 35 | 50 x 16 | - | - | 1000.1135.950 | 4503.1135.150 |

Keilwellengelenk
Slip joint
Joint coulissante
Giunto scorrevole
Junta corredera

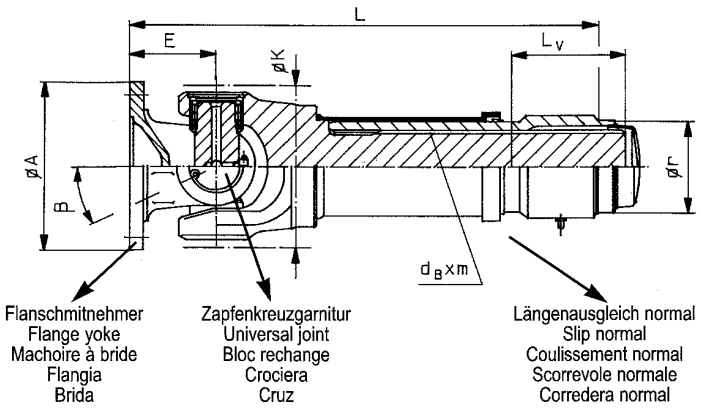


Form / Figure / Figure / Forma / Figura 1

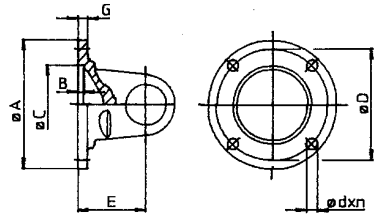


Form / Figure / Figure / Forma / Figura 2

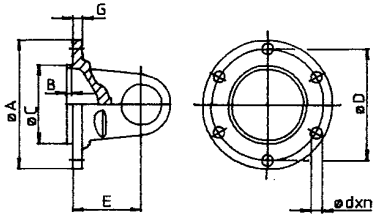


Form / Figure / Figure / Forma / Figura 3

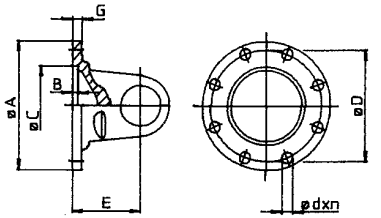


Form / Figure / Figure / Forma / Figura 4

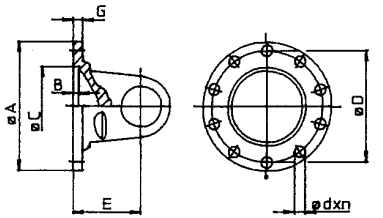


Form / Figure / Figure / Forma / Figura 5

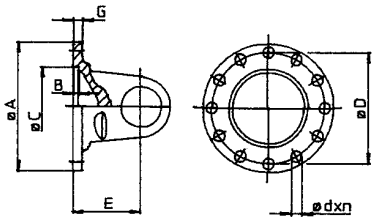


Form / Figure / Figure / Forma / Figura 6

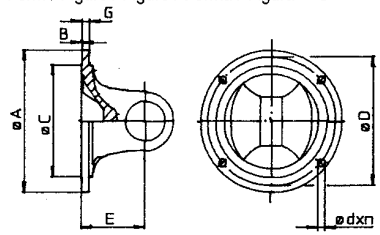


Form / Figure / Figure / Forma / Figura 7

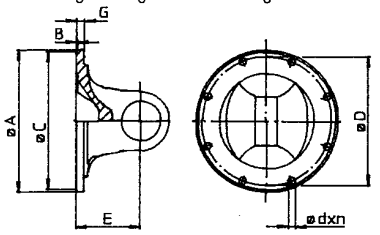


Form / Figure / Figure / Forma / Figura 8

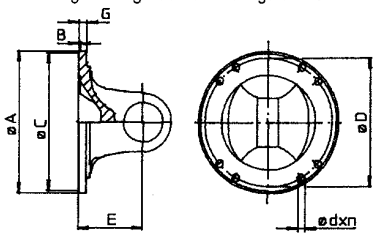


Form / Figure / Figure / Forma / Figura 9

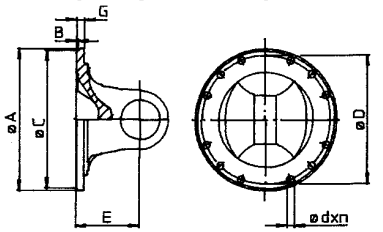


Form / Figure / Figure / Forma / Figura 10

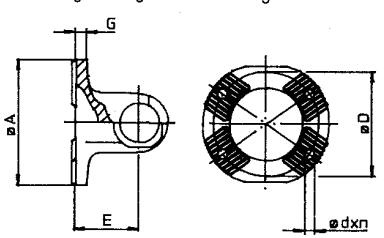


Form / Figure / Figure / Forma / Figura 11

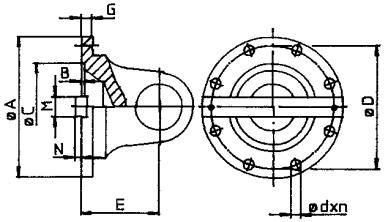


Form / Figure / Figure / Forma / Figura 12

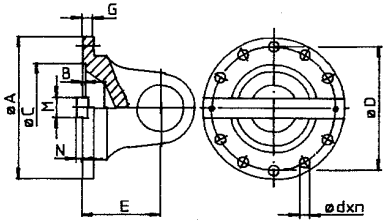


Form / Figure / Figure / Forma / Figura 13

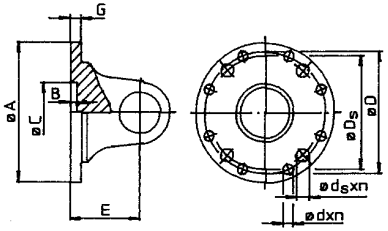


Form / Figure / Figure / Forma / Figura 14

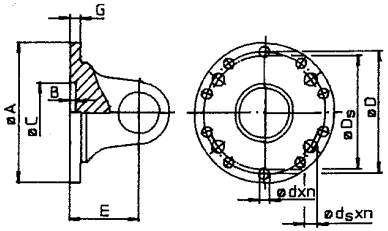

Keilwellengelenk / Slip joint / Joint coulissante / Giunto scorrevole / Junta corredera

| Nummer<br>Number<br>Numéro<br>Numero<br>Número | Hauptdaten<br>Main datas<br>Principales informations<br>Dati principali<br>Datos principales | | | | | | Flanschdaten<br>Flange datas<br>Caractéristiques des brides<br>Caratteristica flangia<br>Caracteristicas bridas | | | | | | | | | | | | Konstruktionsverweise<br>Construction reference<br>Référence constructeur<br>Riferimento costruttore<br>Referencia del fabricante | |
|---|---|---|---|---|---|---|---|---|---|---|---|---|---|---|---|---|---|---|---|---|
| | β | K | L | $L_V$ | r | $d_B$ x m<br>DIN 5480 | Flanschmitnehmer<br>Flange yoke<br>Machoire à bride<br>Flangia<br>Brida | Form<br>Figure<br>Figure<br>Forma<br>Figura | A | B | C | D | d x n | E | G | M x N | $D_S$ | $d_S$ x $n_S$ | Zapfenkreuzgarnitur<br>Universal joint<br>Bloc Rechange<br>Crociera<br>Cruz | Längenausgleich<br>normal<br>Slip normal<br>Coulissement normal<br>Scorrevole normale<br>Corredera normal |
| | ∠° | mm | mm | mm | mm | mm | | | mm | mm | mm | mm | mm | mm | mm | mm | mm | mm | | |
| 1000.3060.921 | 20 | 116 | 305 | 100 | 64 | 45 x 2,5 | 1000.1062.010 | 3 | 120 | 2,5 | 75 | 101,5 | 10 x 8 | 60 | 8 | - | - | - | 1000.1062.950 | 1000.3060.931 |
| 1031.3060.921 | 20 | 116 | 305 | 100 | 64 | 45 x 2,5 | 1030.1062.010 | 2 | 120 | 1,5 | 82,5 | 101,5 | 10 x 6 | 60 | 8 | - | - | - | 1000.1062.950 | 1000.3060.931 |
| 1400.3060.921 | 20 | 116 | 305 | 100 | 64 | 45 x 2,5 | 1000.1061.010 | 3 | 120 | 2,5 | 75 | 101,5 | 8 x 8 | 60 | 8 | - | - | - | 1000.1062.950 | 1000.3060.931 |
| 1531.3060.921 | 20 | 116 | 326 | 100 | 84 | 45 x 2,5 | 1030.1062.010 | 2 | 120 | 1,5 | 82,5 | 101,5 | 10 x 6 | 60 | 8 | - | - | - | 1000.1062.950 | 1531.3060.931 |

| Keilwellengelenk<br>Slip joint<br>Joint coulissante<br>Giunto scorrevole<br>Junta corredera | Baureihe<br>Series<br>Séries<br>Serie<br>Serie | Drehmoment<br>Torque<br>Couple<br>Coppia<br>Par<br>$M_K$ [Nm] | <br><br><br><br><br>$M_{FG}$ [Nm] |
|---|---|---|---|
| | 060 | 2500 | 3200 |

| Register<br>Register<br>Registre<br>Registro<br>Indice | Seite<br>Page<br>Côté<br>Pagina<br>Página | Datum<br>Date<br>Date<br>Data<br>Fecha | Gebrüder Kempf GmbH<br>Moorstr. 4<br>36129 Gersfeld<br>Tel: +49/6654/9611-0<br>Fax: +49/6654/9611-44 |
|---|---|---|---|
| H | 1 | 08/96 | |

Keilwellengelenk / Slip joint / Joint coulissante / Giunto scorrevole / Junta corredera

| Nummer<br>Number<br>Numéro<br>Numero<br>Número | Hauptdaten<br>Main datas<br>Principales informations<br>Dati principali<br>Datos principales | | | | | | Flanschdaten<br>Flange datas<br>Caractéristiques des brides<br>Caratteristica flangia<br>Caracteristicas bridas | | | | | | | | | | | | Konstruktionsverweise<br>Construction reference<br>Référence constructeur<br>Riferimento costruttore<br>Referencia del fabricante | |
|---|---|---|---|---|---|---|---|---|---|---|---|---|---|---|---|---|---|---|---|---|
| | β | K | L | $L_V$ | r | $d_B$ x m DIN 5480 | Flanschmitnehmer<br>Flange yoke<br>Machoire à bride<br>Flangia<br>Brida | Form<br>Figure<br>Figure<br>Forma<br>Figura | A | B | C | D | d x n | E | G | M x N | $D_S$ | $d_S$ x $n_S$ | Zapfenkreuzgarnitur<br>Universal joint<br>Bloc Rechange<br>Crociera<br>Cruz | Längenausgleich<br>normal<br>Slip normal<br>Coulissement normal<br>Scorrevole normale<br>Corredera normal |
| | ∠° | mm | mm | mm | mm | mm | | | mm | mm | mm | mm | mm | mm | mm | mm | mm | mm | | |
| 1000.3065.921 | 22 | 125 | 315 | 100 | 64 | 45 x 2,5 | 1000.1063.010 | 3 | 120 | 2,5 | 75 | 101,5 | 10 x 8 | 60 | 8 | - | - | - | 1000.1065.950 | 1000.3065.931 |
| 1005.3065.921 | 30 | 125 | 327 | 100 | 64 | 45 x 2,5 | 1006.1063.010 | 3 | 120 | 2,5 | 75 | 101,5 | 10 x 8 | 72 | 8 | - | - | - | 1000.1065.950 | 1000.3065.931 |
| 1016.3065.921 | 25 | 125 | 327 | 100 | 64 | 45 x 2,5 | 1016.1063.010 | 3 | 150 | 3 | 90 | 130 | 12 x 8 | 72 | 10 | - | - | - | 1000.1065.950 | 1000.3065.931 |
| 1045.3065.921 | 25 | 125 | 315 | 100 | 64 | 45 x 2,5 | 1047.1063.010 | 6 | 120 | 1,5 | 69,85 | 95,27 | 12 x 4 | 60 | 7 | - | - | - | 1000.1065.950 | 1000.3065.931 |
| 1047.3065.921 | 25 | 125 | 327 | 100 | 64 | 45 x 2,5 | 1045.1064.010 | 6 | 150 | 1,8 | 95,25 | 120,65 | 14 x 4 | 72 | 10 | - | - | - | 1000.1065.950 | 1000.3065.931 |
| 1047.4065.921 | 25 | 125 | 327 | 100 | 64 | 45 x 2,5 | 1045.2064.010 | 6 | 150 | 1,8 | 95,25 | 120,65 | 12,7 x 4 | 72 | 10 | - | - | - | 1000.1065.950 | 1000.3065.931 |
| 1280.3065.921 | 22 | 125 | 327,5 | 100 | 64 | 45 x 2,5 | 1280.1065.010 | 10 | 120 | - | KV 70° | 100 | 11 x 4 | 72,5 | 15 | - | - | - | 1000.1065.950 | 1000.3065.931 |
| 1400.3065.921 | 25 | 125 | 315 | 100 | 64 | 45 x 2,5 | 1400.1063.010 | 3 | 120 | 2,5 | 75 | 101,5 | 8 x 8 | 60 | 8 | - | - | - | 1000.1065.950 | 1000.3065.931 |

| Keilwellengelenk<br>Slip joint<br>Joint coulissante<br>Giunto scorrevole<br>Junta corredera | Baureihe<br>Series<br>Séries<br>Serie<br>Serie | Drehmoment<br>Torque<br>Couple<br>Coppia<br>Par<br>$M_K$ [Nm] | <br><br><br><br><br>$M_{FG}$ [Nm] |
|---|---|---|---|
| | 065 | 3500 | 4500 |

| Register<br>Register<br>Registre<br>Registro<br>Indice | Seite<br>Page<br>Côté<br>Pagina<br>Página | Datum<br>Date<br>Date<br>Data<br>Fecha | Gebrüder Kempf GmbH<br>Moorstr. 4<br>36129 Gersfeld<br>Tel: +49/6654/9611-0<br>Fax: +49/6654/9611-44 |
|---|---|---|---|
| H | 2 | 05/00 | |

Keilwellengelenk / Slip joint / Joint coulissante / Giunto scorrevole / Junta corredera

| Nummer<br>Number<br>Numéro<br>Numero<br>Número | Hauptdaten<br>Main datas<br>Principales informations<br>Dati principali<br>Datos principales | | | | | | Flanschdaten<br>Flange datas<br>Caractéristiques des brides<br>Caratteristica flangia<br>Caracteristicas bridas | | | | | | | | | | | | Konstruktionsverweise<br>Construction reference<br>Référence constructeur<br>Riferimento costruttore<br>Referencia del fabricante | |
|---|---|---|---|---|---|---|---|---|---|---|---|---|---|---|---|---|---|---|---|---|
| | β | K | L | $L_V$ | r | $d_B$ x m DIN 5480 | Flanschmitnehmer<br>Flange yoke<br>Machoire à bride<br>Flangia<br>Brida | Form<br>Figure<br>Figure<br>Forma<br>Figura | A | B | C | D | d x n | E | G | M x N | $D_S$ | $d_S$ x $n_S$ | Zapfenkreuzgarnitur<br>Universal joint<br>Bloc Rechange<br>Crociera<br>Cruz | Längenausgleich<br>normal<br>Slip normal<br>Coulissement normal<br>Scorrevole normale<br>Corredera normal |
| | ∠° | mm | mm | mm | mm | mm | | | mm | mm | mm | mm | mm | mm | mm | mm | mm | mm | | |
| 1282.3065.921 | 22 | 125 | 327,5 | 100 | 64 | 45 x 2,5 | 1280.1065.010 | 10 | 120 | - | KV 70° | 100 | 11 x 4 | 72,5 | 15 | - | - | - | 1000.1065.959 | 1282.3065.931 |

| Keilwellengelenk<br>Slip joint<br>Joint coulissante<br>Giunto scorrevole<br>Junta corredera | Baureihe<br>Series<br>Séries<br>Serie<br>Serie | Drehmoment<br>Torque<br>Couple<br>Coppia<br>Par | |
|---|---|---|---|
| | | $M_K$ [Nm] | $M_{FG}$ [Nm] |
| | 065 | 3500 | 4500 |

| Register<br>Register<br>Registre<br>Registro<br>Indice | Seite<br>Page<br>Côté<br>Pagina<br>Página | Datum<br>Date<br>Date<br>Data<br>Fecha | Gebrüder Kempf GmbH<br>Moorstr. 4<br>36129 Gersfeld<br>Tel: +49/6654/9611-0<br>Fax: +49/6654/9611-44 |
|---|---|---|---|
| H | 2 | 05/00 | |

Keilwellengelenk / Slip joint / Joint coulissante / Giunto scorrevole / Junta corredera

| Nummer<br>Number<br>Numéro<br>Numero<br>Número | Hauptdaten<br>Main datas<br>Principales informations<br>Dati principali<br>Datos principales | | | | | | Flanschdaten<br>Flange datas<br>Caractéristiques des brides<br>Caratteristica flangia<br>Caracteristicas bridas | | | | | | | | | | | | Konstruktionsverweise<br>Construction reference<br>Référence constructeur<br>Riferimento costruttore<br>Referencia del fabricante | |
|---|---|---|---|---|---|---|---|---|---|---|---|---|---|---|---|---|---|---|---|---|
| | β | K | L | $L_V$ | r | $d_B$ x m<br>DIN 5480 | Flanschmitnehmer<br>Flange yoke<br>Machoire à bride<br>Flangia<br>Brida | Form<br>Figure<br>Figure<br>Forma<br>Figura | A | B | C | D | d x n | E | G | M x N | $D_S$ | $d_S$ x $n_S$ | Zapfenkreuzgarnitur<br>Universal joint<br>Bloc Rechange<br>Crociera<br>Cruz | Längenausgleich<br>normal<br>Slip normal<br>Coulissement normal<br>Scorrevole normale<br>Corredera normal |
| | ∠° | mm | mm | mm | mm | mm | | | mm | mm | mm | mm | mm | mm | mm | mm | mm | mm | | |
| 1280.3066.922 | 25 | 125 | 365 | 100 | 84 | 55 x 2,5 | 1280.1066.010 | 10 | 120 | - | KV 70° | 100 | 11 x 4 | 70 | 15 | - | - | - | 1031.1066.950 | 1000.3066.932 |
| 1500.3066.922 | 15 | 125 | 355 | 110 | 84 | 55 x 2,5 | 1000.1066.010 | 3 | 120 | 2,5 | 75 | 101,5 | 10 x 8 | 60 | 8 | - | - | - | 1031.1066.950 | 1000.3066.932 |
| 1516.3066.922 | 25 | 125 | 367 | 110 | 84 | 55 x 2,5 | 1016.1066.010 | 3 | 150 | 3 | 90 | 130 | 12 x 8 | 72 | 10 | - | - | - | 1031.1066.950 | 1000.3066.932 |
| 1531.3066.922 | 25 | 125 | 365 | 110 | 84 | 55 x 2,5 | 1031.1066.010 | 7 | 130 | 2,3 | 82,56 | 112 | 10 x 8 | 70 | 9 | - | - | - | 1031.1066.950 | 1000.3066.932 |
| 1545.3066.922 | 25 | 125 | 367 | 110 | 84 | 55 x 2,5 | 1045.1066.010 | 6 | 150 | 1,8 | 95,25 | 120,65 | 14 x 4 | 72 | 10 | - | - | - | 1031.1066.950 | 1000.3066.932 |
| 1545.4066.922 | 25 | 125 | 367 | 110 | 84 | 55 x 2,5 | 1045.2066.010 | 6 | 150 | 1,8 | 95,25 | 120,65 | 12,7 x 4 | 72 | 10 | - | - | - | 1031.1066.950 | 1000.3066.932 |
| 1631.3066.921 | 25 | 125 | 365 | 100 | 94 | 55 x 2,5 | 1031.1066.010 | 7 | 130 | 2,3 | 82,56 | 112 | 10 x 8 | 70 | 9 | - | - | - | 1031.1066.950 | 1631.3066.931 |

| Keilwellengelenk<br>Slip joint<br>Joint coulissante<br>Giunto scorrevole<br>Junta corredera | Baureihe<br>Series<br>Séries<br>Serie<br>Serie | Drehmoment<br>Torque<br>Couple<br>Coppia<br>Par | |
|---|---|---|---|
| | | $M_K$ [Nm] | $M_{FG}$ [Nm] |
| | 066 | 5000 | 6500 |

| Register<br>Register<br>Registre<br>Registro<br>Indice | Seite<br>Page<br>Côté<br>Pagina<br>Página | Datum<br>Date<br>Date<br>Data<br>Fecha | Gebrüder Kempf GmbH<br>Moorstr. 4<br>36129 Gersfeld<br>Tel: +49/6654/9611-0<br>Fax: +49/6654/9611-44<br>www.kempf-gelenkwellen.de<br>info@kempf-gelenkwellen.de |
|---|---|---|---|
| H | 3 | 02/15 | |

Keilwellengelenk / Slip joint / Joint coulissante / Giunto scorrevole / Junta corredera

| Nummer<br>Number<br>Numéro<br>Numero<br>Número | Hauptdaten<br>Main datas<br>Principales informations<br>Dati principali<br>Datos principales | | | | | | Flanschdaten<br>Flange datas<br>Caractéristiques des brides<br>Caratteristica flangia<br>Caracteristicas bridas | | | | | | | | | | | Konstruktionsverweise<br>Construction reference<br>Référence constructeur<br>Riferimento costruttore<br>Referencia del fabricante | |
|---|---|---|---|---|---|---|---|---|---|---|---|---|---|---|---|---|---|---|---|
| | β | K | L | $L_V$ | r | $d_B$ x m DIN 5480 | Flanschmitnehmer<br>Flange yoke<br>Machoire à bride<br>Flangia<br>Brida | Form<br>Figure<br>Figure<br>Forma<br>Figura | A | B | C | D | d x n | E | G | M x N | $D_S$ | $d_S$ x $n_S$ | Zapfenkreuzgarnitur<br>Universal joint<br>Bloc Rechange<br>Crociera<br>Cruz | Längenausgleich<br>normal<br>Slip normal<br>Coulissement normal<br>Scorrevole normale<br>Corredera normal |
| | ∠° | mm | mm | mm | mm | mm | | | mm | mm | mm | mm | mm | mm | mm | mm | mm | mm | | |
| 1016.3073.921 | 20 | 148 | 399 | 100 | 82 | 65 x 2,5 | 1016.1076.012 | 3 | 180 | 3 | 110 | 155,52 | 14 x 8 | 72 | 12 | - | - | - | 1031.1073.950 | 1031.3073.931 |
| 1031.3073.921 | 25 | 148 | 402 | 100 | 82 | 65 x 2,5 | 1031.1073.010 | 3 | 150 | 3,5 | 90 | 130 | 12 x 8 | 75 | 12 | - | - | - | 1031.1073.950 | 1031.3073.931 |
| 1045.3073.921 | 20 | 148 | 399 | 100 | 82 | 65 x 2,5 | 1045.1076.013 | 7 | 174,6 | 1,6 | 168,23 | 155,52 | 10 x 8 | 72 | 9,5 | - | - | - | 1031.1073.950 | 1031.3073.931 |
| 1045.4073.921 | 20 | 148 | 399 | 100 | 82 | 65 x 2,5 | 1045.2076.010 | 7 | 174,6 | 1,6 | 168,23 | 155,52 | 9,5 x 8 | 72 | 9,5 | - | - | - | 1031.1073.950 | 1031.3073.931 |
| 1231.3073.921 | 35 | 148 | 427 | 145 | 82 | 65 x 2,5 | 1231.1073.010 | 3 | 150 | 3,5 | 90 | 130 | 12 x 8 | 90 | 12 | - | - | - | 1031.1073.950 | 1231.3073.931 |
| 1280.3073.921 | 25 | 148 | 402 | 100 | 82 | 65 x 2,5 | 1280.1073.010 | 10 | 154 | - | KV 70° | 130 | 13 x 4 | 75 | 16 | - | - | - | 1031.1073.950 | 1031.3073.931 |
| 1431.3073.921 | 25 | 148 | 402 | 100 | 82 | 65 x 2,5 | 1431.1073.010 | 3 | 150 | 3,5 | 90 | 130 | 10 x 8 | 75 | 12 | - | - | - | 1031.1073.950 | 1031.3073.931 |
| 1631.3073.921 | 25 | 148 | 402 | 100 | 120 | 65 x 2,5 | 1031.1073.010 | 3 | 150 | 3,5 | 90 | 130 | 12 x 8 | 75 | 12 | - | - | - | 1031.1073.950 | 1631.3073.931 |

| Keilwellengelenk<br>Slip joint<br>Joint coulissante<br>Giunto scorrevole<br>Junta corredera | Baureihe<br>Series<br>Séries<br>Serie<br>Serie | Drehmoment<br>Torque<br>Couple<br>Coppia<br>Par | |
|---|---|---|---|
| | | $M_K$ [Nm] | $M_{FG}$ [Nm] |
| | 073 | 8500 | 11000 |

| Register<br>Register<br>Registre<br>Registro<br>Indice | Seite<br>Page<br>Côté<br>Pagina<br>Página | Datum<br>Date<br>Date<br>Data<br>Fecha | Gebrüder Kempf GmbH<br>Moorstr. 4<br>36129 Gersfeld<br>Tel: +49/6654/9611-0<br>Fax: +49/6654/9611-44<br>www.kempf-gelenkwellen.de<br>info@kempf-gelenkwellen.de |
|---|---|---|---|
| H | 4 | 02/15 | |

Keilwellengelenk / Slip joint / Joint coulissante / Giunto scorrevole / Junta corredera

| Nummer<br>Number<br>Numéro<br>Numero<br>Número | Hauptdaten<br>Main datas<br>Principales informations<br>Dati principali<br>Datos principales | | | | | | Flanschdaten<br>Flange datas<br>Caractéristiques des brides<br>Caratteristica flangia<br>Caracteristicas bridas | | | | | | | | | | | | Konstruktionsverweise<br>Construction reference<br>Référence constructeur<br>Riferimento costruttore<br>Referencia del fabricante | |
|---|---|---|---|---|---|---|---|---|---|---|---|---|---|---|---|---|---|---|---|---|
| | β | K | L | $L_V$ | r | $d_B$ x m<br>DIN 5480 | Flanschmitnehmer<br>Flange yoke<br>Machoire à bride<br>Flangia<br>Brida | Form<br>Figure<br>Figure<br>Forma<br>Figura | A | B | C | D | d x n | E | G | M x N | $D_S$ | $d_S$ x $n_S$ | Zapfenkreuzgarnitur<br>Universal joint<br>Bloc Rechange<br>Crociera<br>Cruz | Längenausgleich<br>normal<br>Slip normal<br>Coulissement normal<br>Scorrevole normale<br>Corredera normal |
| | ∠° | mm | mm | mm | mm | mm | | | mm | mm | mm | mm | mm | mm | mm | mm | mm | mm | | |
| 1288.3073.921 | 25 | 148 | 402 | 100 | 82 | 65 x 2,5 | 1280.1073.010 | 10 | 154 | - | KV 70° | 130 | 13 x 4 | 75 | 16 | - | - | - | 1031.1073.959 | 1288.3073.931 |
| 1388.3073.921 | 38 | 148 | 467 | 170 | 82 | 65 x 2,5 | 1380.1073.010 | 10 | 154 | - | KV 70° | 130 | 13 x 4 | 90 | 16 | - | - | - | 1031.1073.959 | 1388.3073.931 |
| 1688.3073.921 | 25 | 148 | 402 | 100 | 120 | 65 x 2,5 | 1280.1073.010 | 10 | 154 | - | KV 70° | 130 | 13 x 4 | 75 | 16 | - | - | - | 1031.1073.959 | 1688.3073.931 |

| Keilwellengelenk<br>Slip joint<br>Joint coulissante<br>Giunto scorrevole<br>Junta corredera | Baureihe<br>Series<br>Séries<br>Serie<br>Serie | Drehmoment<br>Torque<br>Couple<br>Coppia<br>Par | |
|---|---|---|---|
| | | $M_K$ [Nm] | $M_{FG}$ [Nm] |
| | 073 | 8500 | 11000 |

| Register<br>Register<br>Registre<br>Registro<br>Indice | Seite<br>Page<br>Côté<br>Pagina<br>Página | Datum<br>Date<br>Date<br>Data<br>Fecha | Gebrüder Kempf GmbH<br>Moorstr. 4<br>36129 Gersfeld<br>Tel: +49/6654/9611-0<br>Fax: +49/6654/9611-44 |
|---|---|---|---|
| H | 4 | 05/00 | |

## Keilwellengelenk / Slip joint / Joint coulissant / Giunto scorrevole / Junta corredera

| Nummer / Number / Numéro / Numero / Número | Hauptdaten / Main datas / Principales informations / Dati principali / Datos principales | | | | | | Flanschdaten / Flange datas / Caractéristiques des brides / Caratteristica flangia / Caracteristicas bridas | | | | | | | | | | | Konstruktionsverweise / Construction reference / Référence constructeur / Riferimento costruttore / Referencia del fabricante | |
|---|---|---|---|---|---|---|---|---|---|---|---|---|---|---|---|---|---|---|---|
| | β | K | L | $L_V$ | r | $d_B$ x m DIN 5480 | Flanschmitnehmer / Flange yoke / Machoire à bride / Flangia / Brida | Form / Figure / Figure / Forma / Figura | A | B | C | D | d x n | E | G | M x N | $D_S$ | $d_S$ x $n_S$ | Zapfenkreuzgarnitur / Universal joint / Bloc Rechange / Crociera / Cruz | Längenausgleich normal / Slip normal / Coulissement normal / Scorrevole normale / Corredera normal |
| | ∠° | mm | mm | mm | mm | mm | | | mm | mm | mm | mm | mm | mm | mm | mm | mm | mm | | |
| 1045.3075.921 | 25 | 159 | 458 | 150 | 90 | 72 x 2,5 | 1145.1075.010 | 7 | 180 | 1,6 | 168,23 | 155,52 | 10 x 8 | 85 | 9,5 | - | - | - | 1531.1075.950 | 1531.3075.931 |
| 1045.4075.921 | 25 | 159 | 458 | 150 | 90 | 72 x 2,5 | 1145.2075.010 | 7 | 180 | 1,6 | 168,23 | 155,52 | 9,5 x 8 | 85 | 9,5 | - | - | - | 1531.1075.950 | 1531.3075.931 |
| 1047.3075.921 | 35 | 159 | 470 | 150 | 90 | 72 x 2,5 | 1147.1075.010 | 7 | 180 | 1,6 | 168,23 | 155,52 | 10 x 8 | 97 | 9,5 | - | - | - | 1531.1075.950 | 1531.3075.931 |
| 1230.3075.921 | 35 | 159 | 470 | 150 | 90 | 72 x 2,5 | 1231.1075.011 | 3 | 165 | 3,5 | 95 | 140 | 14 x 8 | 97 | 14 | - | - | - | 1531.1075.950 | 1531.3075.931 |
| 1231.3075.921 | 35 | 159 | 470 | 150 | 90 | 72 x 2,5 | 1231.1075.010 | 3 | 165 | 3,5 | 95 | 140 | 16 x 8 | 97 | 14 | - | - | - | 1531.1075.950 | 1531.3075.931 |
| 1280.3075.921 | 35 | 159 | 470 | 150 | 90 | 72 x 2,5 | 1280.1075.010 | 10 | 165 | - | KV 70° | 140 | 13 x 4 | 97 | 16 | - | - | - | 1531.1075.950 | 1531.3075.931 |
| 1420.3075.921 | 35 | 159 | 470 | 150 | 90 | 72 x 2,5 | 1239.1075.014 | 3 | 180 | 3,5 | 110 | 155,52 | 12 x 8 | 97 | 12 | - | - | - | 1531.1075.950 | 1531.3075.931 |
| 1421.3075.921 | 35 | 159 | 470 | 150 | 90 | 72 x 2,5 | 1239.1075.012 | 3 | 180 | 3,5 | 110 | 155,52 | 14 x 8 | 97 | 12 | - | - | - | 1531.1075.950 | 1531.3075.931 |
| 1422.3075.921 | 35 | 159 | 470 | 150 | 90 | 72 x 2,5 | 1239.1075.011 | 3 | 180 | 3,5 | 110 | 155,52 | 16 x 8 | 97 | 14 | - | - | - | 1531.1075.950 | 1531.3075.931 |
| 1423.3075.921 | 35 | 159 | 470 | 150 | 90 | 72 x 2,5 | 1239.1075.010 | 4 | 180 | 3,5 | 110 | 155,52 | 16 x 10 | 97 | 14 | - | - | - | 1531.1075.950 | 1531.3075.931 |
| 1427.3075.921 | 35 | 159 | 470 | 150 | 90 | 72 x 2,5 | 1239.1075.013 | 4 | 180 | 3,5 | 110 | 155,52 | 14 x 10 | 97 | 14 | - | - | - | 1531.1075.950 | 1531.3075.931 |
| 1480.3075.921 | 25 | 159 | 458 | 150 | 90 | 72 x 2,5 | 1480.1075.010 | 10 | 154 | - | KV 70° | 130 | 13 x 4 | 85 | 16 | - | - | - | 1531.1075.950 | 1531.3075.931 |
| 1520.3075.921 | 25 | 159 | 458 | 150 | 90 | 72 x 2,5 | 1531.1075.018 | 3 | 180 | 3,5 | 110 | 155,52 | 12 x 8 | 85 | 12 | - | - | - | 1531.1075.950 | 1531.3075.931 |
| 1521.3075.921 | 25 | 159 | 458 | 150 | 90 | 72 x 2,5 | 1531.1075.013 | 3 | 180 | 3,5 | 110 | 155,52 | 14 x 8 | 85 | 14 | - | - | - | 1531.1075.950 | 1531.3075.931 |
| 1522.3075.921 | 25 | 159 | 458 | 150 | 90 | 72 x 2,5 | 1531.1075.016 | 3 | 180 | 3,5 | 110 | 155,52 | 16 x 8 | 85 | 14 | - | - | - | 1531.1075.950 | 1531.3075.931 |
| 1523.3075.921 | 25 | 159 | 458 | 150 | 90 | 72 x 2,5 | 1531.1075.012 | 4 | 180 | 3,5 | 110 | 155,52 | 16 x 10 | 85 | 14 | - | - | - | 1531.1075.950 | 1531.3075.931 |
| 1527.3075.921 | 25 | 159 | 458 | 150 | 90 | 72 x 2,5 | 1531.1075.017 | 4 | 180 | 3,5 | 110 | 155,52 | 14 x 10 | 85 | 14 | - | - | - | 1531.1075.950 | 1531.3075.931 |
| 1530.3075.921 | 25 | 159 | 458 | 150 | 90 | 72 x 2,5 | 1531.1075.011 | 3 | 165 | 3,5 | 95 | 140 | 14 x 8 | 85 | 14 | - | - | - | 1531.1075.950 | 1531.3075.931 |
| 1531.3075.921 | 25 | 159 | 458 | 150 | 90 | 72 x 2,5 | 1531.1075.010 | 3 | 165 | 3,5 | 95 | 140 | 16 x 8 | 85 | 14 | - | - | - | 1531.1075.950 | 1531.3075.931 |
| 1547.3075.921 | 25 | 159 | 458 | 150 | 90 | 72 x 2,5 | 1445.1075.010 | 7 | 203,2 | 1,8 | 196,8 | 184,15 | 10 x 8 | 85 | 12 | - | - | - | 1531.1075.950 | 1531.3075.931 |
| 1556.3075.921 | 25 | 159 | 458 | 150 | 90 | 72 x 2,5 | 1545.1075.010 | 9 | 203,2 | 1,8 | 196,8 | 184,15 | 12 x 12 | 85 | 12 | - | - | - | 1531.1075.950 | 1531.3075.931 |
| 1556.4075.921 | 25 | 159 | 458 | 150 | 90 | 72 x 2,5 | 1545.2075.010 | 9 | 203,2 | 1,8 | 196,8 | 184,15 | 11,1 x 12 | 85 | 12 | - | - | - | 1531.1075.950 | 1531.3075.931 |
| 1558.3075.921 | 25 | 159 | 458 | 150 | 90 | 72 x 2,5 | 1545.1075.011 | 9 | 203,2 | 1,8 | 196,8 | 184,15 | 10 x 12 | 85 | 12 | - | - | - | 1531.1075.950 | 1531.3075.931 |
| 1780.3075.921 | 35 | 159 | 463 | 150 | 90 | 72 x 2,5 | 1580.1075.010 | 10 | 180 | - | KV 70° | 150 | 15 x 4 | 90 | 18 | - | - | - | 1531.1075.950 | 1531.3075.931 |

| Keilwellengelenk / Slip joint / Joint coulissant / Giunto scorrevole / Junta corredera | Baureihe / Series / Séries / Serie / Serie | Drehmoment / Torque / Couple / Coppia / Par | |
|---|---|---|---|
| | | $M_K$ [Nm] | $M_{FG}$ [Nm] |
| | 075 | 12000 | 15500 |

| Register / Register / Registre / Registro / Indice | Seite / Page / Côté / Pagina / Página | Datum / Date / Date / Data / Fecha | Gebrüder Kempf GmbH<br>Moorstr. 4<br>36129 Gersfeld<br>Tel: +49/6654/9611-0<br>Fax: +49/6654/9611-44 |
|---|---|---|---|
| H | 5 | 03/11 | |

Keilwellengelenk / Slip joint / Joint coulissante / Giunto scorrevole / Junta corredera

| Nummer<br>Number<br>Numéro<br>Numero<br>Número | Hauptdaten<br>Main datas<br>Principales informations<br>Dati principali<br>Datos principales | | | | | | Flanschdaten<br>Flange datas<br>Caractéristiques des brides<br>Caratteristica flangia<br>Caracteristicas bridas | | | | | | | | | | | | Konstruktionsverweise<br>Construction reference<br>Référence constructeur<br>Riferimento costruttore<br>Referencia del fabricante | |
|---|---|---|---|---|---|---|---|---|---|---|---|---|---|---|---|---|---|---|---|---|
| | β | K | L | $L_V$ | r | $d_B$ x m DIN 5480 | Flanschmitnehmer<br>Flange yoke<br>Machoire à bride<br>Flangia<br>Brida | Form<br>Figure<br>Figure<br>Forma<br>Figura | A | B | C | D | d x n | E | G | M x N | $D_S$ | $d_S$ x $n_S$ | Zapfenkreuzgarnitur<br>Universal joint<br>Bloc Rechange<br>Crociera<br>Cruz | Längenausgleich<br>normal<br>Slip normal<br>Coulissement normal<br>Scorrevole normale<br>Corredera normal |
| | ∠° | mm | mm | mm | mm | mm | | | mm | mm | mm | mm | mm | mm | mm | mm | mm | mm | | |
| 1283.3075.921 | 35 | 159 | 470 | 150 | 90 | 72 x 2,5 | 1280.1075.010 | 10 | 165 | - | KV 70° | 140 | 13 x 4 | 97 | 16 | - | - | - | 1531.1075.959 | 1283.3075.931 |
| 1483.3075.921 | 25 | 159 | 458 | 150 | 90 | 72 x 2,5 | 1480.1075.010 | 10 | 154 | - | KV 70° | 130 | 13 x 4 | 85 | 16 | - | - | - | 1531.1075.959 | 1283.3075.931 |
| 1783.3075.921 | 35 | 159 | 463 | 150 | 90 | 72 x 2,5 | 1580.1075.010 | 10 | 180 | - | KV 70° | 150 | 15 x 4 | 90 | 18 | - | - | - | 1531.1075.959 | 1783.3075.931 |

| Keilwellengelenk<br>Slip joint<br>Joint coulissante<br>Giunto scorrevole<br>Junta corredera | Baureihe<br>Series<br>Séries<br>Serie<br>Serie | Drehmoment<br>Torque<br>Couple<br>Coppia<br>Par<br>$M_K$ [Nm] | <br><br><br><br><br>$M_{FG}$ [Nm] |
|---|---|---|---|
| | 075 | 12000 | 15500 |

| Register<br>Register<br>Registre<br>Registro<br>Indice | Seite<br>Page<br>Côté<br>Pagina<br>Página | Datum<br>Date<br>Date<br>Data<br>Fecha | Gebrüder Kempf GmbH<br>Moorstr. 4<br>36129 Gersfeld<br>Tel: +49/6654/9611-0<br>Fax: +49/6654/9611-44 |
|---|---|---|---|
| H | 5 | 05/00 | |

Keilwellengelenk / Slip joint / Joint coulissante / Giunto scorrevole / Junta corredera

| Nummer<br>Number<br>Numéro<br>Numero<br>Número | Hauptdaten<br>Main datas<br>Principales informations<br>Dati principali<br>Datos principales | | | | | | Flanschdaten<br>Flange datas<br>Caractéristiques des brides<br>Caratteristica flangia<br>Caracteristicas bridas | | | | | | | | | | | | Konstruktionsverweise<br>Construction reference<br>Référence constructeur<br>Riferimento costruttore<br>Referencia del fabricante | |
|---|---|---|---|---|---|---|---|---|---|---|---|---|---|---|---|---|---|---|---|---|
| | β | K | L | $L_V$ | r | $d_B$ x m<br>DIN 5480 | Flanschmitnehmer<br>Flange yoke<br>Machoire à bride<br>Flangia<br>Brida | Form<br>Figure<br>Figure<br>Forma<br>Figura | A | B | C | D | d x n | E | G | M x N | $D_S$ | $d_S$ x $n_S$ | Zapfenkreuzgarnitur<br>Universal joint<br>Bloc Rechange<br>Crociera<br>Cruz | Längenausgleich<br>normal<br>Slip normal<br>Coulissement normal<br>Scorrevole normale<br>Corredera normal |
| | ∠° | mm | mm | mm | mm | mm | | | mm | mm | mm | mm | mm | mm | mm | mm | mm | mm | | |
| 1000.3096.921 | 25 | 178 | 500 | 160 | 98 | 80 x 2,5 | 1000.1096.010 | 4 | 180 | 3,5 | 110 | 155,52 | 16 x 10 | 95 | 14 | - | - | - | 1000.1096.950 | 1000.3096.931 |
| 1023.3096.921 | 25 | 178 | 497 | 160 | 98 | 80 x 2,5 | 1016.1093.010 | 3 | 225 | 5 | 140 | 196 | 16 x 8 | 92 | 15 | - | - | - | 1000.1096.950 | 1000.3096.931 |
| 1045.3096.921 | 25 | 178 | 497 | 160 | 98 | 80 x 2,5 | 1047.1093.010 | 9 | 203,2 | 1,8 | 196,8 | 184,12 | 12 x 12 | 92 | 12 | - | - | - | 1000.1096.950 | 1000.3096.931 |
| 1045.4096.921 | 25 | 178 | 497 | 160 | 98 | 80 x 2,5 | 1047.2093.010 | 9 | 203,2 | 1,8 | 196,8 | 184,12 | 11,1 x 12 | 92 | 12 | - | - | - | 1000.1096.950 | 1000.3096.931 |
| 1157.4096.921 | 25 | 178 | 500 | 160 | 98 | 80 x 2,5 | 1056.2096.014 | 8 | 242 | 2,4 | 177,8 | 209,55 | 15,9 x 8 | 95 | 14 | - | - | - | 1000.1096.950 | 1000.3096.931 |
| 1280.3096.921 | 25 | 178 | 500 | 160 | 98 | 80 x 2,5 | 1280.1096.010 | 10 | 180 | - | KV 70° | 150 | 15 x 4 | 95 | 18 | - | - | - | 1000.1096.950 | 1000.3096.931 |
| 1400.3096.921 | 25 | 178 | 500 | 160 | 98 | 80 x 2,5 | 1400.1096.010 | 3 | 180 | 3,5 | 110 | 155,52 | 14 x 8 | 95 | 14 | - | - | - | 1000.1096.950 | 1000.3096.931 |
| 1600.3096.921 | 25 | 178 | 495 | 160 | 130 | 80 x 2,5 | 1000.1096.010 | 4 | 180 | 3,5 | 110 | 155,52 | 16 x 10 | 95 | 14 | - | - | - | 1000.1096.950 | 1600.3096.931 |
| 1623.3096.921 | 25 | 178 | 492 | 160 | 130 | 80 x 2,5 | 1016.1093.010 | 3 | 225 | 5 | 140 | 196 | 16 x 8 | 92 | 15 | - | - | - | 1000.1096.950 | 1600.3096.931 |
| 1680.3096.921 | 25 | 178 | 495 | 160 | 130 | 80 x 2,5 | 1280.1096.010 | 10 | 180 | - | KV 70° | 150 | 15 x 4 | 95 | 18 | - | - | - | 1000.1096.950 | 1600.3096.931 |

| Keilwellengelenk<br>Slip joint<br>Joint coulissante<br>Giunto scorrevole<br>Junta corredera | Baureihe<br>Series<br>Séries<br>Serie<br>Serie | Drehmoment<br>Torque<br>Couple<br>Coppia<br>Par | |
|---|---|---|---|
| | | $M_K$ [Nm] | $M_{FG}$ [Nm] |
| | 096 | 17000 | 23000 |

| Register<br>Register<br>Registre<br>Registro<br>Indice | Seite<br>Page<br>Côté<br>Pagina<br>Página | Datum<br>Date<br>Date<br>Data<br>Fecha | Gebrüder Kempf GmbH<br>Moorstr. 4<br>36129 Gersfeld<br>Tel: +49/6654/9611-0<br>Fax: +49/6654/9611-44 |
|---|---|---|---|
| H | 6 | 05/00 | |

Keilwellengelenk / Slip joint / Joint coulissante / Giunto scorrevole / Junta corredera

| Nummer<br>Number<br>Numéro<br>Numero<br>Número | Hauptdaten<br>Main datas<br>Principales informations<br>Dati principali<br>Datos principales | | | | | | Flanschdaten<br>Flange datas<br>Caractéristiques des brides<br>Caratteristica flangia<br>Caracteristicas bridas | | | | | | | | | | | | Konstruktionsverweise<br>Construction reference<br>Référence constructeur<br>Riferimento costruttore<br>Referencia del fabricante | |
|---|---|---|---|---|---|---|---|---|---|---|---|---|---|---|---|---|---|---|---|---|
| | β | K | L | $L_V$ | r | $d_B$ x m DIN 5480 | Flanschmitnehmer<br>Flange yoke<br>Machoire à bride<br>Flangia<br>Brida | Form<br>Figure<br>Figure<br>Forma<br>Figura | A | B | C | D | d x n | E | G | M x N | $D_S$ | $d_S$ x $n_S$ | Zapfenkreuzgarnitur<br>Universal joint<br>Bloc Rechange<br>Crociera<br>Cruz | Längenausgleich<br>normal<br>Slip normal<br>Coulissement normal<br>Scorrevole normale<br>Corredera normal |
| | ∠° | mm | mm | mm | mm | mm | | | mm | mm | mm | mm | mm | mm | mm | mm | mm | mm | | |
| 1008.3096.921 | 25 | 178 | 500 | 160 | 98 | 80 x 2,5 | 1000.1096.010 | 4 | 180 | 3,5 | 110 | 155,52 | 16 x 10 | 95 | 14 | - | - | - | 1000.1096.959 | 1008.3096.931 |
| 1145.4096.921 | 25 | 178 | 497 | 160 | 98 | 80 x 2,5 | 1047.2093.010 | 9 | 203,2 | 1,8 | 196,8 | 184,12 | 11,1 x 12 | 92 | 12 | - | - | - | 1000.1096.959 | 1008.3096.931 |
| 1202.3096.921 | 25 | 178 | 500 | 160 | 98 | 80 x 2,5 | 1400.1096.010 | 3 | 180 | 3,5 | 110 | 155,52 | 14 x 8 | 95 | 14 | - | - | - | 1000.1096.959 | 1008.3096.931 |
| 1282.3096.921 | 25 | 178 | 500 | 160 | 98 | 80 x 2,5 | 1280.1096.010 | 10 | 180 | - | KV 70° | 150 | 15 x 4 | 95 | 18 | - | - | - | 1000.1096.959 | 1008.3096.931 |
| 1682.3096.921 | 25 | 178 | 495 | 160 | 130 | 80 x 2,5 | 1280.1096.010 | 10 | 180 | - | KV 70° | 150 | 15 x 4 | 95 | 18 | - | - | - | 1000.1096.959 | 1682.3096.931 |

| Keilwellengelenk<br>Slip joint<br>Joint coulissante<br>Giunto scorrevole<br>Junta corredera | Baureihe<br>Series<br>Séries<br>Serie<br>Serie | Drehmoment<br>Torque<br>Couple<br>Coppia<br>Par<br>$M_K$ [Nm] | <br><br><br><br><br>$M_{FG}$ [Nm] |
|---|---|---|---|
| | 096 | 17000 | 23000 |

| Register<br>Register<br>Registre<br>Registro<br>Indice | Seite<br>Page<br>Côté<br>Pagina<br>Página | Datum<br>Date<br>Date<br>Data<br>Fecha | Gebrüder Kempf GmbH<br>Moorstr. 4<br>36129 Gersfeld<br>Tel: +49/6654/9611-0<br>Fax: +49/6654/9611-44 |
|---|---|---|---|
| H | 6 | 05/00 | |

Keilwellengelenk / Slip joint / Joint coulissante / Giunto scorrevole / Junta corredera

| Nummer<br>Number<br>Numéro<br>Numero<br>Número | Hauptdaten<br>Main datas<br>Principales informations<br>Dati principali<br>Datos principales | | | | | | Flanschdaten<br>Flange datas<br>Caractéristiques des brides<br>Caratteristica flangia<br>Caracteristicas bridas | | | | | | | | | | | | Konstruktionsverweise<br>Construction reference<br>Référence constructeur<br>Riferimento costruttore<br>Referencia del fabricante | |
|---|---|---|---|---|---|---|---|---|---|---|---|---|---|---|---|---|---|---|---|---|
| | β | K | L | $L_V$ | r | $d_B$ x m<br>DIN 5480 | Flanschmitnehmer<br>Flange yoke<br>Machoire à bride<br>Flangia<br>Brida | Form<br>Figure<br>Figure<br>Forma<br>Figura | A | B | C | D | d x n | E | G | M x N | $D_S$ | $d_S$ x $n_S$ | Zapfenkreuzgarnitur<br>Universal joint<br>Bloc Rechange<br>Crociera<br>Cruz | Längenausgleich<br>normal<br>Slip normal<br>Coulissement normal<br>Scorrevole normale<br>Corredera normal |
| | ∠° | mm | mm | mm | mm | mm | | | mm | mm | mm | mm | mm | mm | mm | mm | mm | mm | | |
| 1280.3098.921 | 22 | 178 | 500 | 160 | 130 | 80 x 2,5 | 1280.1098.010 | 10 | 180 | - | KV 70° | 150 | 15 x 4 | 100 | 18 | - | - | - | 1280.1098.950 | 1280.3098.931 |
| 1000.3098.921 | 22 | 178 | 520 | 160 | 130 | 80 x 2,5 | 1000.1098.010 | 4 | 180 | 3,5 | 110 | 155,5 | 16 x 10 | 120 | 16 | - | - | - | 1280.1098.950 | 1280.3098.931 |

| Keilwellengelenk<br>Slip joint<br>Joint coulissante<br>Giunto scorrevole<br>Junta corredera | Baureihe<br>Series<br>Séries<br>Serie<br>Serie | Drehmoment<br>Torque<br>Couple<br>Coppia<br>Par | |
|---|---|---|---|
| | | $M_K$ [Nm] | $M_{FG}$ [Nm] |
| | 098 | 22000 | 29000 |

| Register<br>Register<br>Registre<br>Registro<br>Indice | Seite<br>Page<br>Côté<br>Pagina<br>Página | Datum<br>Date<br>Date<br>Data<br>Fecha | Gebrüder Kempf GmbH<br>Moorstr. 4<br>36129 Gersfeld<br>Tel: +49/6654/9611-0<br>Fax: +49/6654/9611-44 |
|---|---|---|---|
| H | 7 | 03/11 | |

Keilwellengelenk / Slip joint / Joint coulissante / Giunto scorrevole / Junta corredera

| Nummer<br>Number<br>Numéro<br>Numero<br>Número | Hauptdaten<br>Main datas<br>Principales informations<br>Dati principali<br>Datos principales | | | | | | Flanschdaten<br>Flange datas<br>Caractéristiques des brides<br>Caratteristica flangia<br>Caracteristicas bridas | | | | | | | | | | | | Konstruktionsverweise<br>Construction reference<br>Référence constructeur<br>Riferimento costruttore<br>Referencia del fabricante | |
|---|---|---|---|---|---|---|---|---|---|---|---|---|---|---|---|---|---|---|---|---|
| | β | K | L | $L_V$ | r | $d_B$ x m DIN 5480 | Flanschmitnehmer<br>Flange yoke<br>Machoire à bride<br>Flangia<br>Brida | Form<br>Figure<br>Figure<br>Forma<br>Figura | A | B | C | D | d x n | E | G | M x N | $D_S$ | $d_S$ x $n_S$ | Zapfenkreuzgarnitur<br>Universal joint<br>Bloc Rechange<br>Crociera<br>Cruz | Längenausgleich<br>normal<br>Slip normal<br>Coulissement normal<br>Scorrevole normale<br>Corredera normal |
| | ∠° | mm | mm | mm | mm | mm | | | mm | mm | mm | mm | mm | mm | mm | mm | mm | mm | | |
| 1282.3098.921 | 22 | 178 | 500 | 160 | 130 | 80 x 2,5 | 1280.1098.010 | 10 | 180 | - | KV 70° | 150 | 15 x 4 | 100 | 18 | - | - | - | 1280.1098.959 | 1282.3098.931 |
| 1482.3098.921 | 25 | 178 | 438 | 110 | 98 | 80 x 2,5 | 1480.1098.010 | 10 | 180 | - | KV 70° | 150 | 15 x 4 | 100 | 18 | - | - | - | 1280.1098.959 | 1482.3098.931 |

| Keilwellengelenk<br>Slip joint<br>Joint coulissante<br>Giunto scorrevole<br>Junta corredera | Baureihe<br>Series<br>Séries<br>Serie<br>Serie | Drehmoment<br>Torque<br>Couple<br>Coppia<br>Par | |
|---|---|---|---|
| | | $M_K$ [Nm] | $M_{FG}$ [Nm] |
| | 098 | 22000 | 29000 |

| Register<br>Register<br>Registre<br>Registro<br>Indice | Seite<br>Page<br>Côté<br>Pagina<br>Página | Datum<br>Date<br>Date<br>Data<br>Fecha | Gebrüder Kempf GmbH<br>Moorstr. 4<br>36129 Gersfeld<br>Tel: +49/6654/9611-0<br>Fax: +49/6654/9611-44 |
|---|---|---|---|
| H | 7 | 05/00 | |

Keilwellengelenk / Slip joint / Joint coulissante / Giunto scorrevole / Junta corredera

| Nummer<br>Number<br>Numéro<br>Numero<br>Número | Hauptdaten<br>Main datas<br>Principales informations<br>Dati principali<br>Datos principales | | | | | | Flanschdaten<br>Flange datas<br>Caractéristiques des brides<br>Caratteristica flangia<br>Caracteristicas bridas | | | | | | | | | | | | Konstruktionsverweise<br>Construction reference<br>Référence constructeur<br>Riferimento costruttore<br>Referencia del fabricante | |
|---|---|---|---|---|---|---|---|---|---|---|---|---|---|---|---|---|---|---|---|---|
| | β | K | L | $L_V$ | r | $d_B$ x m<br>DIN 5480 | Flanschmitnehmer<br>Flange yoke<br>Machoire à bride<br>Flangia<br>Brida | Form<br>Figure<br>Figure<br>Forma<br>Figura | A | B | C | D | d x n | E | G | M x N | $D_S$ | $d_S$ x $n_S$ | Zapfenkreuzgarnitur<br>Universal joint<br>Bloc Rechange<br>Crociera<br>Cruz | Längenausgleich<br>normal<br>Slip normal<br>Coulissement normal<br>Scorrevole normale<br>Corredera normal |
| | ∠° | mm | mm | mm | mm | mm | | | mm | mm | mm | mm | mm | mm | mm | mm | mm | mm | | |
| 1000.3100.921 | 24 | 198 | 474 | 110 | 130 | 90 x 2,5 | 1000.1100.010 | 3 | 225 | 5 | 140 | 196 | 16 x 8 | 105 | 16 | - | - | - | 1000.1100.950 | 1000.3100.931 |
| 1003.3100.921 | 24 | 198 | 578 | 160 | 130 | 90 x 2,5 | 1000.1100.010 | 3 | 225 | 5 | 140 | 196 | 16 x 8 | 105 | 16 | - | - | - | 1000.1100.950 | 1003.3100.931 |
| 1016.3100.921 | 24 | 198 | 474 | 110 | 130 | 90 x 2,5 | 1016.1100.010 | 3 | 250 | 5 | 140 | 218 | 18 x 8 | 105 | 18 | - | - | - | 1000.1100.950 | 1000.3100.931 |
| 1019.3100.921 | 24 | 198 | 479 | 110 | 130 | 90 x 2,5 | 1400.1100.010 | 4 | 180 | 3,5 | 110 | 155,52 | 16 x 10 | 110 | 15 | - | - | - | 1000.1100.950 | 1000.3100.931 |
| 1035.3100.921 | 24 | 198 | 474 | 110 | 130 | 90 x 2,5 | 1035.1100.015 | 11 | 225 | 5 | 140 | 196 | 17 x 8 | 105 | 18 | 32 x 9 | - | - | 1000.1100.950 | 1000.3100.931 |
| 1045.3100.921 | 24 | 198 | 474 | 110 | 130 | 90 x 2,5 | 1045.1100.010 | 9 | 203,2 | 3 | 196,8 | 184,15 | 12 x 12 | 105 | 14 | - | - | - | 1000.1100.950 | 1000.3100.931 |
| 1045.4100.921 | 24 | 198 | 474 | 110 | 130 | 90 x 2,5 | 1045.2100.010 | 9 | 203,2 | 3 | 196,8 | 184,15 | 11,1 x 12 | 105 | 14 | - | - | - | 1000.1100.950 | 1000.3100.931 |
| 1046.4100.921 | 24 | 198 | 474 | 110 | 130 | 90 x 2,5 | 1056.1100.014 | 7 | 276 | 2,39 | 222,2 | 247,65 | 16 x 8 | 105 | 14 | - | - | - | 1000.1100.950 | 1000.3100.931 |
| 1050.4100.921 | 24 | 198 | 474 | 110 | 130 | 90 x 2,5 | 1056.2100.015 | 8 | 242 | 2,4 | 177,8 | 209,55 | 15,9 x 8 | 105 | 15 | - | - | - | 1000.1100.950 | 1000.3100.931 |
| 1730.3100.921 | 24 | 198 | 474 | 110 | 130 | 90 x 2,5 | 1730.1100.010 | 5 | 225 | 5 | 140 | 196 | 16 x 12 | 105 | 16 | - | - | - | 1000.1100.950 | 1000.3100.931 |

| Keilwellengelenk<br>Slip joint<br>Joint coulissante<br>Giunto scorrevole<br>Junta corredera | Baureihe<br>Series<br>Séries<br>Serie<br>Serie | Drehmoment<br>Torque<br>Couple<br>Coppia<br>Par | |
|---|---|---|---|
| | | $M_K$ [Nm] | $M_{FG}$ [Nm] |
| | 100 | 24000 | 32000 |

| Register<br>Register<br>Registre<br>Registro<br>Indice | Seite<br>Page<br>Côté<br>Pagina<br>Página | Datum<br>Date<br>Date<br>Data<br>Fecha | Gebrüder Kempf GmbH<br>Moorstr. 4<br>36129 Gersfeld<br>Tel: +49/6654/9611-0<br>Fax: +49/6654/9611-44 |
|---|---|---|---|
| H | 8 | 02/05 | |

Keilwellengelenk / Slip joint / Joint coulissante / Giunto scorrevole / Junta corredera

| Nummer<br>Number<br>Numéro<br>Numero<br>Número | Hauptdaten<br>Main datas<br>Principales informations<br>Dati principali<br>Datos principales | | | | | | Flanschdaten<br>Flange datas<br>Caractéristiques des brides<br>Caratteristica flangia<br>Caracteristicas bridas | | | | | | | | | | | | Konstruktionsverweise<br>Construction reference<br>Référence constructeur<br>Riferimento costruttore<br>Referencia del fabricante | |
|---|---|---|---|---|---|---|---|---|---|---|---|---|---|---|---|---|---|---|---|---|
| | β | K | L | $L_V$ | r | $d_B$ x m<br>DIN 5480 | Flanschmitnehmer<br>Flange yoke<br>Machoire à bride<br>Flangia<br>Brida | Form<br>Figure<br>Figure<br>Forma<br>Figura | A | B | C | D | d x n | E | G | M x N | $D_S$ | $d_S$ x $n_S$ | Zapfenkreuzgarnitur<br>Universal joint<br>Bloc Rechange<br>Crociera<br>Cruz | Längenausgleich<br>normal<br>Slip normal<br>Coulissement normal<br>Scorrevole normale<br>Corredera normal |
| | ∠° | mm | mm | mm | mm | mm | | | mm | mm | mm | mm | mm | mm | mm | mm | mm | mm | | |
| 1738.3100.921 | 24 | 198 | 474 | 140 | 130 | 90 x 2,5 | 1730.1100.010 | 5 | 225 | 5 | 140 | 196 | 16 x 12 | 105 | 16 | - | - | - | 1000.1100.959 | 1738.3100.931 |

| Keilwellengelenk<br>Slip joint<br>Joint coulissante<br>Giunto scorrevole<br>Junta corredera | Baureihe<br>Series<br>Séries<br>Serie<br>Serie | Drehmoment<br>Torque<br>Couple<br>Coppia<br>Par | |
|---|---|---|---|
| | | $M_K$ [Nm] | $M_{FG}$ [Nm] |
| | 100 | 24000 | 32000 |

| Register<br>Register<br>Registre<br>Registro<br>Indice | Seite<br>Page<br>Côté<br>Pagina<br>Página | Datum<br>Date<br>Date<br>Data<br>Fecha | Gebrüder Kempf GmbH<br>Moorstr. 4<br>36129 Gersfeld<br>Tel: +49/6654/9611-0<br>Fax: +49/6654/9611-44 |
|---|---|---|---|
| H | 8 | 05/00 | |

| Keilwellengelenk / Slip joint / Joint coulissante / Giunto scorrevole / Junta corredera | | | | | | | | | | | | | | | | | | | |
|---|---|---|---|---|---|---|---|---|---|---|---|---|---|---|---|---|---|---|---|
| Nummer<br>Number<br>Numéro<br>Numero<br>Número | Hauptdaten<br>Main datas<br>Principales informations<br>Dati principali<br>Datos principales | | | | | | Flanschdaten<br>Flange datas<br>Caractéristiques des brides<br>Caratteristica flangia<br>Caracteristicas bridas | | | | | | | | | | | | Konstruktionsverweise<br>Construction reference<br>Référence constructeur<br>Riferimento costruttore<br>Referencia del fabricante | |
| | β | K | L | $L_V$ | r | $d_B$ x m DIN 5480 | Flanschmitnehmer<br>Flange yoke<br>Machoire à bride<br>Flangia<br>Brida | Form<br>Figure<br>Figure<br>Forma<br>Figura | A | B | C | D | d x n | E | G | M x N | $D_S$ | $d_S$ x $n_S$ | Zapfenkreuzgarnitur<br>Universal joint<br>Bloc Rechange<br>Crociera<br>Cruz | Längenausgleich<br>normal<br>Slip normal<br>Coulissement normal<br>Scorrevole normale<br>Corredera normal |
| | ∠° | mm | mm | mm | mm | mm | | | mm | mm | mm | mm | mm | mm | mm | mm | mm | mm | | |
| 1000.3102.921 | 22 | 204 | 489 | 110 | 130 | 90 x 2,5 | 1000.1102.010 | 3 | 250 | 5 | 140 | 218 | 18 x 8 | 120 | 18 | - | - | - | 1280.1102.950 | 1280.3102.931 |
| 1016.3102.921 | 22 | 204 | 489 | 110 | 130 | 90 x 2,5 | 1016.1102.010 | 3 | 285 | 6 | 175 | 245 | 20 x 8 | 120 | 20 | - | - | - | 1280.1102.950 | 1280.3102.931 |
| 1019.3102.921 | 22 | 204 | 489 | 110 | 130 | 90 x 2,5 | 1019.1102.010 | 3 | 225 | 4,5 | 140 | 196 | 16 x 8 | 120 | 16 | - | - | - | 1280.1102.950 | 1280.3102.931 |
| 1035.3102.921 | 22 | 204 | 489 | 110 | 130 | 90 x 2,5 | 1035.1102.010 | 11 | 250 | 5 | 105 | 218 | 19 x 8 | 120 | 25 | 40 x 12,5 | - | - | 1280.1102.950 | 1280.3102.931 |
| 1037.3102.921 | 22 | 204 | 489 | 110 | 130 | 90 x 2,5 | 1635.1102.010 | 11 | 285 | 6 | 125 | 245 | 21 x 8 | 120 | 25 | 40 x 15 | - | - | 1280.1102.950 | 1280.3102.931 |
| 1039.3102.921 | 22 | 204 | 489 | 110 | 130 | 90 x 2,5 | 1039.1102.010 | 11 | 225 | 4,5 | 105 | 196 | 17 x 8 | 120 | 20 | 32 x 9 | - | - | 1280.1102.950 | 1280.3102.931 |
| 1280.3102.921 | 22 | 204 | 482 | 110 | 130 | 90 x 2,5 | 1280.1102.010 | 10 | 200 | - | KV 70° | 165 | 15 x 4 | 113 | 20 | - | - | - | 1280.1102.950 | 1280.3102.931 |

| Keilwellengelenk<br>Slip joint<br>Joint coulissante<br>Giunto scorrevole<br>Junta corredera | Baureihe<br>Series<br>Séries<br>Serie<br>Serie | Drehmoment<br>Torque<br>Couple<br>Coppia<br>Par | |
|---|---|---|---|
| | | $M_K$ [Nm] | $M_{FG}$ [Nm] |
| | 102 | 28000 | 36000 |

| Register<br>Register<br>Registre<br>Registro<br>Indice | Seite<br>Page<br>Côté<br>Pagina<br>Página | Datum<br>Date<br>Date<br>Data<br>Fecha | Gebrüder Kempf GmbH<br>Moorstr. 4<br>36129 Gersfeld<br>Tel: +49/6654/9611-0<br>Fax: +49/6654/9611-44<br>www.kempf-gelenkwellen.de<br>info@kempf-gelenkwellen.de |
|---|---|---|---|
| H | 8a | 02/13 | |

| Keilwellengelenk / Slip joint / Joint coulissante / Giunto scorrevole / Junta corredera | | | | | | | | | | | | | | | | | | | |
|---|---|---|---|---|---|---|---|---|---|---|---|---|---|---|---|---|---|---|---|
| Nummer<br>Number<br>Numéro<br>Numero<br>Número | Hauptdaten<br>Main datas<br>Principales informations<br>Dati principali<br>Datos principales | | | | | | Flanschdaten<br>Flange datas<br>Caractéristiques des brides<br>Caratteristica flangia<br>Caracteristicas bridas | | | | | | | | | | | | Konstruktionsverweise<br>Construction reference<br>Référence constructeur<br>Riferimento costruttore<br>Referencia del fabricante | |
| | β | K | L | $L_V$ | r | $d_B$ x m DIN 5480 | Flanschmitnehmer<br>Flange yoke<br>Machoire à bride<br>Flangia<br>Brida | Form<br>Figure<br>Figure<br>Forma<br>Figura | A | B | C | D | d x n | E | G | M x N | $D_S$ | $d_S$ x $n_S$ | Zapfenkreuzgarnitur<br>Universal joint<br>Bloc Rechange<br>Crociera<br>Cruz | Längenausgleich<br>normal<br>Slip normal<br>Coulissement normal<br>Scorrevole normale<br>Corredera normal |
| | ∠° | mm | mm | mm | mm | mm | | | mm | mm | mm | mm | mm | mm | mm | mm | mm | mm | | |
| 1000.3102.921-W | 22 | 204 | 489 | 110 | 130 | 90 x 2,5 | 1000.1102.010 | 3 | 250 | 5 | 140 | 218 | 18 x 8 | 120 | 18 | - | - | - | 1280.1102.959 | 1282.3102.931 |
| 1016.3102.921-W | 22 | 204 | 489 | 110 | 130 | 90 x 2,5 | 1016.1102.010 | 3 | 285 | 6 | 175 | 245 | 20 x 8 | 120 | 20 | - | - | - | 1280.1102.959 | 1282.3102.931 |
| 1019.3102.921-W | 22 | 204 | 489 | 110 | 130 | 90 x 2,5 | 1019.1102.010 | 3 | 225 | 4,5 | 140 | 196 | 16 x 8 | 120 | 16 | - | - | - | 1280.1102.959 | 1282.3102.931 |
| 1035.3102.921-W | 22 | 204 | 489 | 110 | 130 | 90 x 2,5 | 1035.1102.010 | 11 | 250 | 5 | 105 | 218 | 19 x 8 | 120 | 25 | 40 x 12,5 | - | - | 1280.1102.959 | 1282.3102.931 |
| 1037.3102.921-W | 22 | 204 | 489 | 110 | 130 | 90 x 2,5 | 1635.1102.010 | 11 | 285 | 6 | 125 | 245 | 21 x 8 | 120 | 25 | 40 x 15 | - | - | 1280.1102.959 | 1282.3102.931 |
| 1039.3102.921-W | 22 | 204 | 489 | 110 | 130 | 90 x 2,5 | 1039.1102.010 | 11 | 225 | 4,5 | 105 | 196 | 17 x 8 | 120 | 20 | 32 x 9 | - | - | 1280.1102.959 | 1282.3102.931 |
| 1282.3102.921 | 22 | 204 | 482 | 110 | 130 | 90 x 2,5 | 1280.1102.010 | 10 | 200 | - | KV 70° | 165 | 15 x 4 | 113 | 20 | - | - | - | 1280.1102.959 | 1282.3102.931 |

| Keilwellengelenk<br>Slip joint<br>Joint coulissante<br>Giunto scorrevole<br>Junta corredera | Baureihe<br>Series<br>Séries<br>Serie<br>Serie | Drehmoment<br>Torque<br>Couple<br>Coppia<br>Par | |
|---|---|---|---|
| | | $M_K$ [Nm] | $M_{FG}$ [Nm] |
| | 102 | 28000 | 36000 |

| Register<br>Register<br>Registre<br>Registro<br>Indice | Seite<br>Page<br>Côté<br>Pagina<br>Página | Datum<br>Date<br>Date<br>Data<br>Fecha | Gebrüder Kempf GmbH<br>Moorstr. 4<br>36129 Gersfeld<br>Tel: +49/6654/9611-0<br>Fax: +49/6654/9611-44<br>www.kempf-gelenkwellen.de<br>info@kempf-gelenkwellen.de |
|---|---|---|---|
| H | 8a | 02/13 | |

| Keilwellengelenk / Slip joint / Joint coulissante / Giunto scorrevole / Junta corredera | | | | | | | | | | | | | | | | | | | |
|---|---|---|---|---|---|---|---|---|---|---|---|---|---|---|---|---|---|---|---|
| Nummer<br>Number<br>Numéro<br>Numero<br>Número | Hauptdaten<br>Main datas<br>Principales informations<br>Dati principali<br>Datos principales | | | | | | Flanschdaten<br>Flange datas<br>Caractéristiques des brides<br>Caratteristica flangia<br>Caracteristicas bridas | | | | | | | | | | | | Konstruktionsverweise<br>Construction reference<br>Référence constructeur<br>Riferimento costruttore<br>Referencia del fabricante | |
| | β | K | L | $L_V$ | r | $d_B$ x m<br>DIN 5480 | Flanschmitnehmer<br>Flange yoke<br>Machoire à bride<br>Flangia<br>Brida | Form<br>Figure<br>Figure<br>Forma<br>Figura | A | B | C | D | d x n | E | G | M x N | $D_S$ | $d_S$ x $n_S$ | Zapfenkreuzgarnitur<br>Universal joint<br>Bloc Rechange<br>Crociera<br>Cruz | Längenausgleich<br>normal<br>Slip normal<br>Coulissement normal<br>Scorrevole normale<br>Corredera normal |
| | ∠° | mm | mm | mm | mm | mm | | | mm | mm | mm | mm | mm | mm | mm | mm | mm | mm | | |
| 1000.3104.921 | 18 | 225 | 618 | 140 | 130 | 90 x 2,5 | 1016.1105.011 | 3 | 250 | 6 | 140 | 218 | 18 x 8 | 125 | 18 | - | - | - | 1000.1105.950 | 1000.3104.931 |
| 1016.3104.921 | 18 | 225 | 618 | 140 | 130 | 90 x 2,5 | 1016.1105.012 | 3 | 285 | 7 | 175 | 245 | 20 x 8 | 125 | 20 | - | - | - | 1000.1105.950 | 1000.3104.931 |
| 1019.3104.921 | 18 | 225 | 618 | 140 | 130 | 90 x 2,5 | 1000.1105.011 | 3 | 225 | 5 | 140 | 196 | 16 x 8 | 125 | 16 | - | - | - | 1000.1105.950 | 1000.3104.931 |
| 1035.3104.921 | 18 | 225 | 618 | 140 | 130 | 90 x 2,5 | 1035.1105.011 | 11 | 250 | 6 | 140 | 218 | 19 x 8 | 125 | 20 | 40 x 12 | - | - | 1000.1105.950 | 1000.3104.931 |
| 1039.3104.921 | 18 | 225 | 618 | 140 | 130 | 90 x 2,5 | 1433.1105.012 | 11 | 225 | 5 | 105 | 196 | 17 x 8 | 125 | 20 | 32 x 9 | - | - | 1000.1105.950 | 1000.3104.931 |
| 1040.3104.921 | 18 | 225 | 618 | 140 | 130 | 90 x 2,5 | 1136.1105.010 | 11 | 285 | 7 | 125 | 245 | 21 x 8 | 125 | 22 | 40 x 15 | - | - | 1000.1105.950 | 1000.3104.931 |
| 1222.3104.921 | 18 | 225 | 618 | 140 | 130 | 90 x 2,5 | 1222.1105.010 | 13 | 250 | 6 | 140 | 218 | 18 x 8 | 125 | 18 | - | 214 | 25 x 4 | 1000.1105.950 | 1000.3104.931 |

| Keilwellengelenk<br>Slip joint<br>Joint coulissante<br>Giunto scorrevole<br>Junta corredera | Baureihe<br>Series<br>Séries<br>Serie<br>Serie | Drehmoment<br>Torque<br>Couple<br>Coppia<br>Par | |
|---|---|---|---|
| | | $M_K$ [Nm] | $M_{FG}$ [Nm] |
| | 104 | 32000 | 42000 |

| Register<br>Register<br>Registre<br>Registro<br>Indice | Seite<br>Page<br>Côté<br>Pagina<br>Página | Datum<br>Date<br>Date<br>Data<br>Fecha | Gebrüder Kempf GmbH<br>Moorstr. 4<br>36129 Gersfeld<br>Tel: +49/6654/9611-0<br>Fax: +49/6654/9611-44<br>www.kempf-gelenkwellen.de<br>info@kempf-gelenkwellen.de |
|---|---|---|---|
| H | 9 | 10/06 | |

| Keilwellengelenk / Slip joint / Joint coulissante / Giunto scorrevole / Junta corredera | | | | | | | | | | | | | | | | | | | |
|---|---|---|---|---|---|---|---|---|---|---|---|---|---|---|---|---|---|---|---|
| Nummer<br>Number<br>Numéro<br>Numero<br>Número | Hauptdaten<br>Main datas<br>Principales informations<br>Dati principali<br>Datos principales | | | | | | Flanschdaten<br>Flange datas<br>Caractéristiques des brides<br>Caratteristica flangia<br>Caracteristicas bridas | | | | | | | | | | | | Konstruktionsverweise<br>Construction reference<br>Référence constructeur<br>Riferimento costruttore<br>Referencia del fabricante | |
| | β | K | L | $L_V$ | r | $d_B$ x m<br>DIN 5480 | Flanschmitnehmer<br>Flange yoke<br>Machoire à bride<br>Flangia<br>Brida | Form<br>Figure<br>Figure<br>Forma<br>Figura | A | B | C | D | d x n | E | G | M x N | $D_S$ | $d_S$ x $n_S$ | Zapfenkreuzgarnitur<br>Universal joint<br>Bloc Rechange<br>Crociera<br>Cruz | Längenausgleich<br>normal<br>Slip normal<br>Coulissement normal<br>Scorrevole normale<br>Corredera normal |
| | ∠° | mm | mm | mm | mm | mm | | | mm | mm | mm | mm | mm | mm | mm | mm | mm | mm | | |
| 1000.3106.921 | 18 | 225 | 605 | 140 | 140,1 | 120 x 2,5 | 1016.1105.011 | 3 | 250 | 6 | 140 | 218 | 18 x 8 | 125 | 18 | - | - | - | 1000.1105.950 | 1000.3106.931 |
| 1016.3106.921 | 18 | 225 | 605 | 140 | 140,1 | 120 x 2,5 | 1016.1105.012 | 3 | 285 | 7 | 175 | 245 | 20 x 8 | 125 | 20 | - | - | - | 1000.1105.950 | 1000.3106.931 |
| 1019.3106.921 | 18 | 225 | 605 | 140 | 140,1 | 120 x 2,5 | 1000.1105.011 | 3 | 225 | 5 | 140 | 196 | 16 x 8 | 125 | 16 | - | - | - | 1000.1105.950 | 1000.3106.931 |
| 1035.3106.921 | 18 | 225 | 605 | 140 | 140,1 | 120 x 2,5 | 1035.1105.011 | 11 | 250 | 6 | 140 | 218 | 19 x 8 | 125 | 20 | 40 x 12 | - | - | 1000.1105.950 | 1000.3106.931 |
| 1039.3106.921 | 18 | 225 | 605 | 140 | 140,1 | 120 x 2,5 | 1433.1105.012 | 11 | 225 | 5 | 105 | 196 | 17 x 8 | 125 | 20 | 32 x 9 | - | - | 1000.1105.950 | 1000.3106.931 |
| 1222.3106.921 | 18 | 225 | 605 | 140 | 140,1 | 120 x 2,5 | 1222.1105.010 | 13 | 250 | 6 | 140 | 218 | 18 x 8 | 125 | 18 | - | 214 | 25 x 4 | 1000.1105.950 | 1000.3106.931 |
| 1305.3106.921 | 18 | 225 | 605 | 140 | 140,1 | 120 x 2,5 | 1136.1105.011 | 11 | 285 | 7 | 125 | 245 | 21 x 8 | 125 | 22 | 40 x 15 | - | - | 1000.1105.950 | 1000.3106.931 |

| Keilwellengelenk<br>Slip joint<br>Joint coulissante<br>Giunto scorrevole<br>Junta corredera | Baureihe<br>Series<br>Séries<br>Serie<br>Serie | Drehmoment<br>Torque<br>Couple<br>Coppia<br>Par | |
|---|---|---|---|
| | | $M_K$ [Nm] | $M_{FG}$ [Nm] |
| | 106 | 40000 | 52000 |

| Register<br>Register<br>Registre<br>Registro<br>Indice | Seite<br>Page<br>Côté<br>Pagina<br>Página | Datum<br>Date<br>Date<br>Data<br>Fecha | Gebrüder Kempf GmbH<br>Moorstr. 4<br>36129 Gersfeld<br>Tel: +49/6654/9611-0<br>Fax: +49/6654/9611-44<br>www.kempf-gelenkwellen.de<br>info@kempf-gelenkwellen.de |
|---|---|---|---|
| H | 10 | 10/09 | |

Keilwellengelenk / Slip joint / Joint coulissante / Giunto scorrevole / Junta corredera

| Nummer<br>Number<br>Numéro<br>Numero<br>Número | Hauptdaten<br>Main datas<br>Principales informations<br>Dati principali<br>Datos principales | | | | | | Flanschdaten<br>Flange datas<br>Caractéristiques des brides<br>Caratteristica flangia<br>Caracteristicas bridas | | | | | | | | | | | | Konstruktionsverweise<br>Construction reference<br>Référence constructeur<br>Riferimento costruttore<br>Referencia del fabricante | |
|---|---|---|---|---|---|---|---|---|---|---|---|---|---|---|---|---|---|---|---|---|
| | β | K | L | $L_V$ | r | $d_B$ x m<br>DIN 5480 | Flanschmitnehmer<br>Flange yoke<br>Machoire à bride<br>Flangia<br>Brida | Form<br>Figure<br>Figure<br>Forma<br>Figura | A | B | C | D | d x n | E | G | M x N | $D_S$ | $d_S$ x $n_S$ | Zapfenkreuzgarnitur<br>Universal joint<br>Bloc Rechange<br>Crociera<br>Cruz | Längenausgleich<br>normal<br>Slip normal<br>Coulissement normal<br>Scorrevole normale<br>Corredera normal |
| | ∠° | mm | mm | mm | mm | mm | | | mm | mm | mm | mm | mm | mm | mm | mm | mm | mm | | |
| 1000.3109.921 | 18 | 225 | 605 | 140 | 140,1 | 120 x 2,5 | 1016.1109.011 | 3 | 250 | 6 | 140 | 218 | 18 x 8 | 125 | 18 | - | - | - | 1300.1115.951 | 1000.3109.931 |
| 1016.3109.921 | 18 | 225 | 605 | 140 | 140,1 | 120 x 2,5 | 1016.1109.012 | 3 | 285 | 7 | 175 | 245 | 20 x 8 | 125 | 20 | - | - | - | 1300.1115.951 | 1000.3109.931 |
| 1019.3109.921 | 18 | 225 | 605 | 140 | 140,1 | 120 x 2,5 | 1000.1109.011 | 3 | 225 | 5 | 140 | 196 | 16 x 8 | 125 | 16 | - | - | - | 1300.1115.951 | 1000.3109.931 |
| 1035.3109.921 | 18 | 225 | 605 | 140 | 140,1 | 120 x 2,5 | 1035.1109.011 | 11 | 250 | 6 | 140 | 218 | 19 x 8 | 125 | 20 | 40 x 12 | - | - | 1300.1115.951 | 1000.3109.931 |
| 1039.3109.921 | 18 | 225 | 605 | 140 | 140,1 | 120 x 2,5 | 1433.1109.012 | 11 | 225 | 5 | 105 | 196 | 17 x 8 | 125 | 20 | 32 x 9 | - | - | 1300.1115.951 | 1000.3109.931 |
| 1222.3109.921 | 18 | 225 | 605 | 140 | 140,1 | 120 x 2,5 | 1222.1109.010 | 13 | 250 | 6 | 140 | 218 | 18 x 8 | 125 | 18 | - | 214 | 25 x 4 | 1300.1115.951 | 1000.3109.931 |
| 1305.3109.921 | 18 | 225 | 605 | 140 | 140,1 | 120 x 2,5 | 1136.1109.011 | 11 | 285 | 7 | 125 | 245 | 21 x 8 | 125 | 22 | 40 x 15 | - | - | 1300.1115.951 | 1000.3109.931 |

| Keilwellengelenk<br>Slip joint<br>Joint coulissante<br>Giunto scorrevole<br>Junta corredera | Baureihe<br>Series<br>Séries<br>Serie<br>Serie | Drehmoment<br>Torque<br>Couple<br>Coppia<br>Par | |
|---|---|---|---|
| | | $M_K$ [Nm] | $M_{FG}$ [Nm] |
| | 109 | 45000 | 55000 |

| Register<br>Register<br>Registre<br>Registro<br>Indice | Seite<br>Page<br>Côté<br>Pagina<br>Página | Datum<br>Date<br>Date<br>Data<br>Fecha | Gebrüder Kempf GmbH<br>Moorstr. 4<br>36129 Gersfeld<br>Tel: +49/6654/9611-0<br>Fax: +49/6654/9611-44<br>www.kempf-gelenkwellen.de<br>info@kempf-gelenkwellen.de |
|---|---|---|---|
| H | 10a | 10/09 | |

| Keilwellengelenk / Slip joint / Joint coulissante / Giunto scorrevole / Junta corredera | | | | | | | | | | | | | | | | | | | |
|---|---|---|---|---|---|---|---|---|---|---|---|---|---|---|---|---|---|---|---|
| Nummer<br>Number<br>Numéro<br>Numero<br>Número | Hauptdaten<br>Main datas<br>Principales informations<br>Dati principali<br>Datos principales | | | | | | Flanschdaten<br>Flange datas<br>Caractéristiques des brides<br>Caratteristica flangia<br>Caracteristicas bridas | | | | | | | | | | | | Konstruktionsverweise<br>Construction reference<br>Référence constructeur<br>Riferimento costruttore<br>Referencia del fabricante | |
| | β | K | L | $L_V$ | r | $d_B$ x m<br>DIN 5480 | Flanschmitnehmer<br>Flange yoke<br>Machoire à bride<br>Flangia<br>Brida | Form<br>Figure<br>Figure<br>Forma<br>Figura | A | B | C | D | d x n | E | G | M x N | $D_S$ | $d_S$ x $n_S$ | Zapfenkreuzgarnitur<br>Universal joint<br>Bloc Rechange<br>Crociera<br>Cruz | Längenausgleich<br>normal<br>Slip normal<br>Coulissement normal<br>Scorrevole normale<br>Corredera normal |
| | ∠° | mm | mm | mm | mm | mm | | | mm | mm | mm | mm | mm | mm | mm | mm | mm | mm | | |
| 1000.3115.921 | 18 | 250 | 637 | 140 | 140,1 | 120 x 2,5 | 1016.1115.010 | 3 | 285 | 7 | 175 | 245 | 20 x 8 | 130 | 20 | - | - | - | 1000.1115.950 | 1000.3115.931 |
| 1016.3115.921 | 18 | 250 | 637 | 140 | 140,1 | 120 x 2,5 | 1187.1115.010 | 3 | 315 | 7 | 175 | 280 | 22 x 8 | 130 | 22 | - | - | - | 1000.1115.950 | 1000.3115.931 |
| 1019.3115.921 | 18 | 250 | 637 | 140 | 140,1 | 120 x 2,5 | 1019.1115.010 | 3 | 250 | 6 | 140 | 218 | 18 x 8 | 130 | 20 | - | - | - | 1000.1115.950 | 1000.3115.931 |
| 1028.3115.921 | 18 | 250 | 637 | 140 | 140,1 | 120 x 2,5 | 1187.1115.014 | 12 | 315 | 7 | 130 | 280 | 23 x 10 | 130 | 27 | 40 x 15 | - | - | 1000.1115.950 | 1000.3115.931 |
| 1035.3115.921 | 18 | 250 | 637 | 140 | 140,1 | 120 x 2,5 | 1035.1115.010 | 11 | 285 | 7 | 175 | 245 | 21 x 8 | 130 | 27 | 40 x 15 | - | - | 1000.1115.950 | 1000.3115.931 |
| 1039.3115.921 | 18 | 250 | 637 | 140 | 140,1 | 120 x 2,5 | 1039.1115.010 | 11 | 250 | 6 | 105 | 218 | 19 x 8 | 130 | 25 | 40 x 12,5 | - | - | 1000.1115.950 | 1000.3115.931 |
| 1222.3115.921 | 18 | 250 | 637 | 140 | 140,1 | 120 x 2,5 | 1222.1115.010 | 13 | 285 | 7 | 175 | 245 | 20 x 8 | 130 | 20 | - | 240 | 28 x 4 | 1000.1115.950 | 1000.3115.931 |
| 1234.3115.921 | 18 | 250 | 637 | 140 | 140,1 | 120 x 2,5 | 1239.1115.010 | 11 | 285 | 7 | 125 | 245 | 21 x 8 | 130 | 27 | 40 x 15 | - | - | 1000.1115.950 | 1000.3115.931 |

| Keilwellengelenk<br>Slip joint<br>Joint coulissante<br>Giunto scorrevole<br>Junta corredera | Baureihe<br>Series<br>Séries<br>Serie<br>Serie | Drehmoment<br>Torque<br>Couple<br>Coppia<br>Par | |
|---|---|---|---|
| | | $M_K$ [Nm] | $M_{FG}$ [Nm] |
| | 115 | 50000 | 65000 |

| Register<br>Register<br>Registre<br>Registro<br>Indice | Seite<br>Page<br>Côté<br>Pagina<br>Página | Datum<br>Date<br>Date<br>Data<br>Fecha | Gebrüder Kempf GmbH<br>Moorstr. 4<br>36129 Gersfeld<br>Tel: +49/6654/9611-0<br>Fax: +49/6654/9611-44<br>www.kempf-gelenkwellen.de<br>info@kempf-gelenkwellen.de |
|---|---|---|---|
| H | 11 | 10/06 | |

| Keilwellengelenk / Slip joint / Joint coulissante / Giunto scorrevole / Junta corredera | | | | | | | | | | | | | | | | | | | |
|---|---|---|---|---|---|---|---|---|---|---|---|---|---|---|---|---|---|---|---|
| Nummer<br>Number<br>Numéro<br>Numero<br>Número | Hauptdaten<br>Main datas<br>Principales informations<br>Dati principali<br>Datos principales | | | | | | Flanschdaten<br>Flange datas<br>Caractéristiques des brides<br>Caratteristica flangia<br>Caracteristicas bridas | | | | | | | | | | | | Konstruktionsverweise<br>Construction reference<br>Référence constructeur<br>Riferimento costruttore<br>Referencia del fabricante | |
| | β | K | L | $L_V$ | r | $d_B$ x m<br>DIN 5480 | Flanschmitnehmer<br>Flange yoke<br>Machoire à bride<br>Flangia<br>Brida | Form<br>Figure<br>Figure<br>Forma<br>Figura | A | B | C | D | d x n | E | G | M x N | $D_S$ | $d_S$ x $n_S$ | Zapfenkreuzgarnitur<br>Universal joint<br>Bloc Rechange<br>Crociera<br>Cruz | Längenausgleich<br>normal<br>Slip normal<br>Coulissement normal<br>Scorrevole normale<br>Corredera normal |
| | ∠° | mm | mm | mm | mm | mm | | | mm | mm | mm | mm | mm | mm | mm | mm | mm | mm | | |
| 1000.3124.921 | 22 | 286 | 760 | 140 | 143,5 | 130 x 3 | 1000.1124.010 | 3 | 315 | 7 | 175 | 280 | 22 x 8 | 140 | 22 | - | - | - | 1000.1124.950 | 1000.3135.931 |
| 1016.3124.921 | 22 | 286 | 770 | 140 | 143,5 | 130 x 3 | 1016.1124.010 | 4 | 350 | 8 | 220 | 310 | 22 x 10 | 150 | 25 | - | - | - | 1000.1124.950 | 1000.3135.931 |
| 1019.3124.921 | 22 | 286 | 760 | 140 | 143,5 | 130 x 3 | 1019.1124.010 | 3 | 285 | 7 | 175 | 245 | 20 x 8 | 140 | 22 | - | - | - | 1000.1124.950 | 1000.3135.931 |
| 1035.3124.921 | 22 | 286 | 770 | 140 | 143,5 | 130 x 3 | 1035.1124.010 | 12 | 315 | 8 | 130 | 280 | 23 x 10 | 150 | 32 | 40 x 15 | - | - | 1000.1124.950 | 1000.3135.931 |
| 1039.3124.921 | 22 | 286 | 770 | 140 | 143,5 | 130 x 3 | 1039.1124.010 | 11 | 285 | 7 | 125 | 245 | 21 x 8 | 150 | 32 | 40 x 15 | - | - | 1000.1124.950 | 1000.3135.931 |
| 1222.3124.921 | 22 | 286 | 760 | 140 | 143,5 | 130 x 3 | 1222.1124.010 | 13 | 315 | 7 | 175 | 280 | 22 x 8 | 140 | 22 | - | 270 | 30 x 4 | 1000.1124.950 | 1000.3135.931 |
| 1636.3124.921 | 22 | 286 | 770 | 140 | 143,5 | 130 x 3 | 1636.1124.010 | 12 | 350 | 8 | 155 | 310 | 23 x 10 | 150 | 25 | 50 x 16 | - | - | 1000.1124.950 | 1000.3135.931 |

| Keilwellengelenk<br>Slip joint<br>Joint coulissante<br>Giunto scorrevole<br>Junta corredera | Baureihe<br>Series<br>Séries<br>Serie<br>Serie | Drehmoment<br>Torque<br>Couple<br>Coppia<br>Par | |
|---|---|---|---|
| | | $M_K$ [Nm] | $M_{FG}$ [Nm] |
| | 124 | 80000 | 104000 |

| Register<br>Register<br>Registre<br>Registro<br>Indice | Seite<br>Page<br>Côté<br>Pagina<br>Página | Datum<br>Date<br>Date<br>Data<br>Fecha | Gebrüder Kempf GmbH<br>Moorstr. 4<br>36129 Gersfeld<br>Tel: +49/6654/9611-0<br>Fax: +49/6654/9611-44<br>www.kempf-gelenkwellen.de<br>info@kempf-gelenkwellen.de |
|---|---|---|---|
| H | 12 | 10/09 | |

Keilwellengelenk / Slip joint / Joint coulissant / Giunto scorrevole / Junta corredera

| Nummer<br>Number<br>Numéro<br>Numero<br>Número | Hauptdaten<br>Main datas<br>Principales informations<br>Dati principali<br>Datos principales | | | | | | Flanschdaten<br>Flange datas<br>Caractéristiques des brides<br>Caratteristica flangia<br>Caracteristicas bridas | | | | | | | | | | | | Konstruktionsverweise<br>Construction reference<br>Référence constructeur<br>Riferimento costruttore<br>Referencia del fabricante | |
|---|---|---|---|---|---|---|---|---|---|---|---|---|---|---|---|---|---|---|---|---|
| | β | K | L | $L_V$ | r | $d_B$ x m<br>DIN 5480 | Flanschmitnehmer<br>Flange yoke<br>Machoire à bride<br>Flangia<br>Brida | Form<br>Figure<br>Figure<br>Forma<br>Figura | A | B | C | D | d x n | E | G | M x N | $D_S$ | $d_S$ x $n_S$ | Zapfenkreuzgarnitur<br>Universal joint<br>Bloc Rechange<br>Crociera<br>Cruz | Längenausgleich<br>normal<br>Slip normal<br>Coulissement normal<br>Scorrevolenormale<br>Corredera normal |
| | ∠° | mm | mm | mm | mm | mm | | | mm | mm | mm | mm | mm | mm | mm | mm | mm | mm | | |
| 1000.3135.921 | 15 | 315 | 835 | 140 | 143,5 | 130 x 3 | 1016.1135.010 | 4 | 350 | 8 | 220 | 310 | 22 x 10 | 180 | 25 | - | - | - | 1000.1135.950 | 1000.3135.931 |
| 1035.3135.921 | 15 | 315 | 835 | 140 | 143,5 | 130 x 3 | 1035.1135.010 | 12 | 350 | 8 | 220 | 310 | 23 x 10 | 180 | 35 | 50 x 16 | - | - | 1000.1135.950 | 1000.3135.931 |
| 1039.3135.921 | 15 | 315 | 835 | 140 | 143,5 | 130 x 3 | 1039.1125.010 | 12 | 315 | 8 | 130 | 280 | 23 x 10 | 180 | 32 | 40 x 15 | - | - | 1000.1135.950 | 1000.3135.931 |
| 1040.3135.921 | 15 | 315 | 835 | 140 | 143,5 | 130 x 3 | 1039.1135.010 | 12 | 350 | 8 | 155 | 310 | 23 x 10 | 180 | 35 | 50 x 16 | - | - | 1000.1135.950 | 1000.3135.931 |
| 1222.3135.921 | 15 | 315 | 835 | 140 | 143,5 | 130 x 3 | 1222.1135.010 | 14 | 350 | 8 | 220 | 310 | 22 x 10 | 180 | 25 | - | 300 | 32 x 4 | 1000.1135.950 | 1000.3135.931 |
| 1419.3135.921 | 15 | 315 | 835 | 140 | 143,5 | 130 x 3 | 1016.1125.010 | 3 | 315 | 7 | 175 | 280 | 22 x 8 | 180 | 22 | - | - | - | 1000.1135.950 | 1000.3135.931 |

| Keilwellengelenk<br>Slip joint<br>Joint coulissante<br>Giunto scorrevole<br>Junta corredera | Baureihe<br>Series<br>Séries<br>Serie<br>Serie | Drehmoment<br>Torque<br>Couple<br>Coppia<br>Par | |
|---|---|---|---|
| | | $M_K$ [Nm] | $M_{FG}$ [Nm] |
| | 135 | 110000 | 143000 |

| Register<br>Register<br>Registre<br>Registro<br>Indice | Seite<br>Page<br>Côté<br>Pagina<br>Página | Datum<br>Date<br>Date<br>Data<br>Fecha |
|---|---|---|
| H | 13 | 10/09 |

Gebrüder Kempf GmbH
Moorstr. 4
36129 Gersfeld
Tel: +49/6654/9611-0
Fax: +49/6654/9611-44
www.kempf-gelenkwellen.de
info@kempf-gelenkwellen.de

| Keilwellengelenk / Slip joint / Joint coulissante / Giunto scorrevole / Junta corredera | | | | | | | | | | | | | | | | | | | | |
|---|---|---|---|---|---|---|---|---|---|---|---|---|---|---|---|---|---|---|---|---|
| Nummer<br>Number<br>Numéro<br>Numero<br>Número | Hauptdaten<br>Main datas<br>Principales informations<br>Dati principali<br>Datos principales | | | | | | Flanschdaten<br>Flange datas<br>Caractéristiques des brides<br>Caratteristica flangia<br>Caracteristicas bridas | | | | | | | | | | | | Konstruktionsverweise<br>Construction reference<br>Référence constructeur<br>Riferimento costruttore<br>Referencia del fabricante | |
| | β | K | L | $L_V$ | r | $d_B$ x m<br>DIN 5480 | Flanschmitnehmer<br>Flange yoke<br>Machoire à bride<br>Flangia<br>Brida | Form<br>Figure<br>Figure<br>Forma<br>Figura | A | B | C | D | d x n | E | G | M x N | $D_S$ | $d_S$ x $n_S$ | Zapfenkreuzgarnitur<br>Universal joint<br>Bloc Rechange<br>Crociera<br>Cruz | Längenausgleich<br>normal<br>Slip normal<br>Coulissement normal<br>Scorrevole normale<br>Corredera normal |
| | ∠° | mm | mm | mm | mm | mm | | | mm | mm | mm | mm | mm | mm | mm | mm | mm | mm | | |
| 1000.1140.921 | 15 | 314 | 915 | 170 | 160 | 150 x 3 | 1016.1135.010 | 4 | 350 | 8 | 220 | 310 | 22 x 10 | 180 | 25 | - | - | - | 1000.1135.950 | 1000.1140.931 |
| 1019.1140.921 | 15 | 314 | 915 | 170 | 160 | 150 x 3 | 1016.1125.010 | 3 | 315 | 7 | 175 | 280 | 22 x 8 | 180 | 22 | - | - | - | 1000.1135.950 | 1000.1140.931 |
| 1035.1140.921 | 15 | 314 | 915 | 170 | 160 | 150 x 3 | 1035.1135.010 | 12 | 350 | 8 | 220 | 310 | 23 x 10 | 180 | 35 | 50 x 16 | - | - | 1000.1135.950 | 1000.1140.931 |
| 1039.1140.921 | 15 | 314 | 915 | 170 | 160 | 150 x 3 | 1039.1125.010 | 12 | 315 | 8 | 130 | 280 | 23 x 10 | 180 | 32 | 40 x 15 | - | - | 1000.1135.950 | 1000.1140.931 |
| 1040.1140.921 | 15 | 314 | 915 | 170 | 160 | 150 x 3 | 1039.1135.010 | 12 | 350 | 8 | 155 | 280 | 23 x 10 | 180 | 35 | 50 x 16 | - | - | 1000.1135.950 | 1000.1140.931 |

| Keilwellengelenk<br>Slip joint<br>Joint coulissante<br>Giunto scorrevole<br>Junta corredera | Baureihe<br>Series<br>Séries<br>Serie<br>Serie | Drehmoment<br>Torque<br>Couple<br>Coppia<br>Par | |
|---|---|---|---|
| | | $M_K$ [Nm] | $M_{FG}$ [Nm] |
| | 140 | 110000 | 143000 |

| Register<br>Register<br>Registre<br>Registro<br>Indice | Seite<br>Page<br>Côté<br>Pagina<br>Página | Datum<br>Date<br>Date<br>Data<br>Fecha | Gebrüder Kempf GmbH<br>Moorstr. 4<br>36129 Gersfeld<br>Tel: +49/6654/9611-0<br>Fax: +49/6654/9611-44<br>www.kempf-gelenkwellen.de<br>info@kempf-gelenkwellen.de |
|---|---|---|---|
| H | 14 | 10/09 | |

| Keilwellengelenk / Slip joint / Joint coulissante / Giunto scorrevole / Junta corredera | | | | | | | | | | | | | | | | | | | | |
|---|---|---|---|---|---|---|---|---|---|---|---|---|---|---|---|---|---|---|---|---|
| Nummer<br>Number<br>Numéro<br>Numero<br>Número | Hauptdaten<br>Main datas<br>Principales informations<br>Dati principali<br>Datos principales | | | | | | Flanschdaten<br>Flange datas<br>Caractéristiques des brides<br>Caratteristica flangia<br>Caracteristicas bridas | | | | | | | | | | | | Konstruktionsverweise<br>Construction reference<br>Référence constructeur<br>Riferimento costruttore<br>Referencia del fabricante | |
| | β | K | L | $L_V$ | r | $d_B$ x m DIN 5480 | Flanschmitnehmer<br>Flange yoke<br>Machoire à bride<br>Flangia<br>Brida | Form<br>Figure<br>Figure<br>Forma<br>Figura | A | B | C | D | d x n | E | G | M x N | $D_S$ | $d_S$ x $n_S$ | Zapfenkreuzgarnitur<br>Universal joint<br>Bloc Rechange<br>Crociera<br>Cruz | Längenausgleich<br>normal<br>Slip normal<br>Coulissement normal<br>Scorrevole normale<br>Corredera normal |
| | ∠° | mm | mm | mm | mm | mm | | | mm | mm | mm | mm | mm | mm | mm | mm | mm | mm | | |
| 1000.1145.921 | 20 | 355 | 1110 | 170 | 190 | 150 x 3 | 1000.1145.010 | 4 | 390 | 8 | 250 | 345 | 24 x 10 | 290 | 28 | - | - | - | 1000.1155.950 | 1000.1145.931 |
| 1016.1145.921 | 20 | 355 | 1110 | 170 | 190 | 150 x 3 | 1016.1145.010 | 4 | 435 | 10 | 280 | 385 | 27 x 10 | 290 | 32 | - | - | - | 1000.1155.950 | 1000.1145.931 |
| 1019.1145.921 | 20 | 355 | 1110 | 170 | 190 | 150 x 3 | 1019.1145.010 | 4 | 350 | 8 | 220 | 310 | 22 x 10 | 290 | 25 | - | - | - | 1000.1155.950 | 1000.1145.931 |
| 1035.1145.921 | 20 | 355 | 1110 | 170 | 190 | 150 x 3 | 1035.1145.010 | 12 | 390 | 8 | 170 | 345 | 25 x 10 | 290 | 40 | 70 x 18 | - | - | 1000.1155.950 | 1000.1145.931 |
| 1038.1145.921 | 20 | 355 | 1110 | 170 | 190 | 150 x 3 | 1038.1145.010 | 12 | 350 | 8 | 155 | 310 | 23 x 10 | 290 | 35 | 50 x 16 | - | - | 1000.1155.950 | 1000.1145.931 |
| 1635.1145.921 | 20 | 355 | 1110 | 170 | 190 | 150 x 3 | 1635.1145.010 | 15 | 435 | 10 | 190 | 385 | 28 x 16 | 290 | 42 | 80 x 20 | - | - | 1000.1155.950 | 1000.1145.931 |

| Keilwellengelenk<br>Slip joint<br>Joint coulissante<br>Giunto scorrevole<br>Junta corredera | Baureihe<br>Series<br>Séries<br>Serie<br>Serie | Drehmoment<br>Torque<br>Couple<br>Coppia<br>Par | |
|---|---|---|---|
| | | $M_K$ [Nm] | $M_{FG}$ [Nm] |
| | 145 | 175000 | 225000 |

| Register<br>Register<br>Registre<br>Registro<br>Indice | Seite<br>Page<br>Côté<br>Pagina<br>Página | Datum<br>Date<br>Date<br>Data<br>Fecha | Gebrüder Kempf GmbH<br>Moorstr. 4<br>36129 Gersfeld<br>Tel: +49/6654/9611-0<br>Fax: +49/6654/9611-44<br>www.kempf-gelenkwellen.de<br>info@kempf-gelenkwellen.de |
|---|---|---|---|
| H | 15 | 10/09 | |

Schweißzapfengelenk
Fixed joint
Joint fixe
Giunto rigido
Junta fija

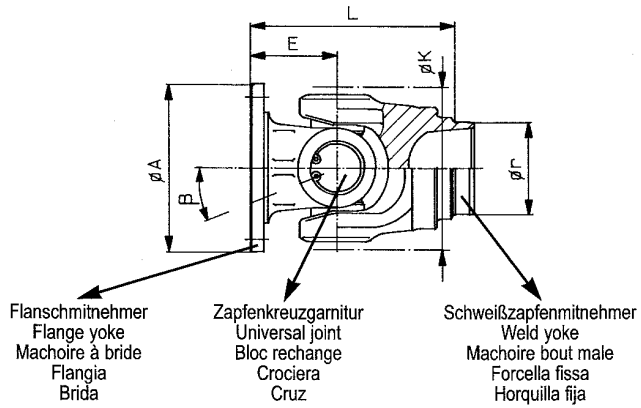


Form / Figure / Figure / Forma / Figura 1

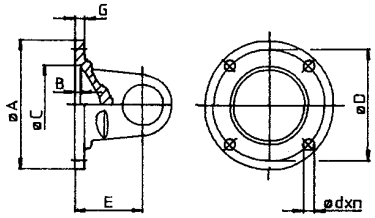


Form / Figure / Figure / Forma / Figura 2

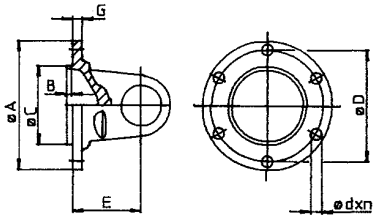


Form / Figure / Figure / Forma / Figura 3

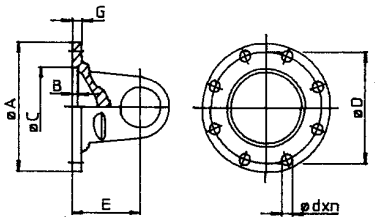


Form / Figure / Figure / Forma / Figura 4

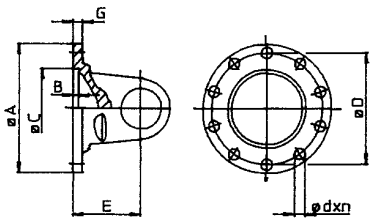


Form / Figure / Figure / Forma / Figura 5

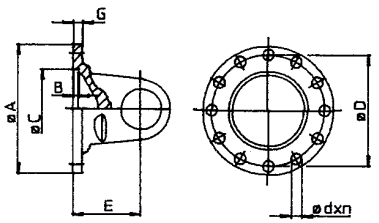


Form / Figure / Figure / Forma / Figura 6

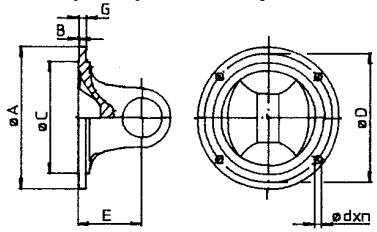


Form / Figure / Figure / Forma / Figura 7

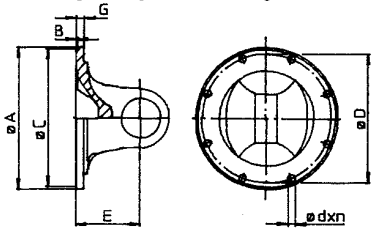


Form / Figure / Figure / Forma / Figura 8

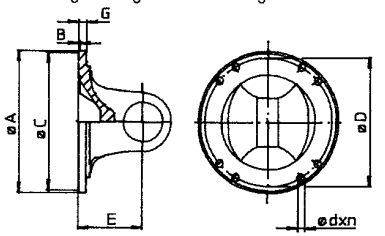


Form / Figure / Figure / Forma / Figura 9

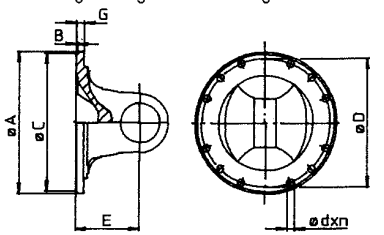


Form / Figure / Figure / Forma / Figura 10

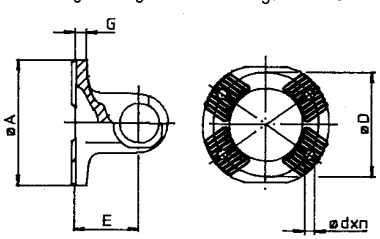


Form / Figure / Figure / Forma / Figura 11

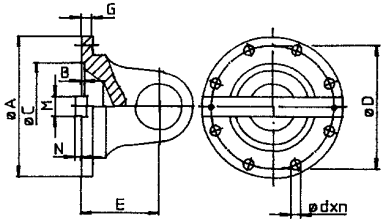


Form / Figure / Figure / Forma / Figura 12

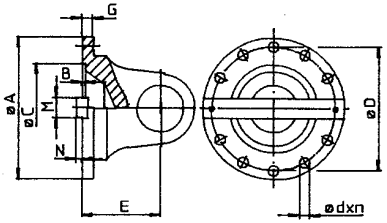


Form / Figure / Figure / Forma / Figura 13

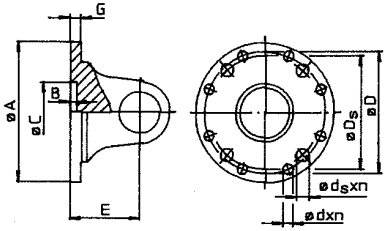


Form / Figure / Figure / Forma / Figura 14

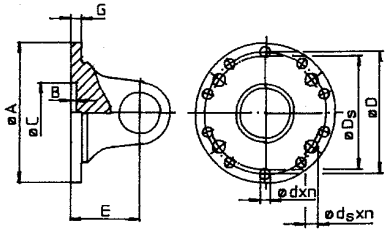

Schweißzapfengelenk / Fixed joint / Joint fixe / Giunto rigido / Junta fija

| Nummer<br>Number<br>Numéro<br>Numero<br>Número | Hauptdaten<br>Main datas<br>Principales informations<br>Dati principali<br>Datos principales | | | | Flanschdaten<br>Flange datas<br>Caractéristiques des brides<br>Caratteristica flangia<br>Caracteristicas bridas | | | | | | | | | | | | Konstruktionsverweise<br>Construction reference<br>Référence constructeur<br>Riferimento costruttore<br>Referencia del fabricante | |
|---|---|---|---|---|---|---|---|---|---|---|---|---|---|---|---|---|---|---|
| | β | K | L | r | Flanschmitnehmer<br>Flange yoke<br>Machoire à bride<br>Flangia<br>Brida | Form<br>Figure<br>Figure<br>Forma<br>Figura | A | B | C | D | d x n | E | G | M x N | $D_S$ | $d_S$ x $n_S$ | Zapfenkreuzgarnitur<br>Universal joint<br>Bloc Rechange<br>Crociera<br>Cruz | Schweißzapfenmitnehmer<br>Weld yoke<br>Machoire bout male<br>Forcella fissa<br>Horquilla fija |
| | ∠° | mm | mm | mm | | | mm | mm | mm | mm | mm | mm | mm | mm | mm | mm | | |
| 1000.1061.940 | 20 | 116 | 135 | 64 | 1000.1061.010 | 3 | 120 | 2,5 | 75 | 101,5 | 8 x 8 | 60 | 8 | - | - | - | 1000.1062.950 | 1000.1062.040 |
| 1000.1062.940 | 20 | 116 | 135 | 64 | 1000.1062.010 | 3 | 120 | 2,5 | 75 | 101,5 | 10 x 8 | 60 | 8 | - | - | - | 1000.1062.950 | 1000.1062.040 |
| 1031.1062.940 | 20 | 116 | 135 | 64 | 1030.1062.010 | 2 | 120 | 1,5 | 82,5 | 101,5 | 10 x 6 | 60 | 8 | - | - | - | 1000.1062.950 | 1000.1062.040 |
| 1531.1062.940 | 20 | 116 | 176 | 84 | 1030.1062.010 | 2 | 120 | 1,5 | 82,5 | 101,5 | 10 x 6 | 60 | 8 | - | - | - | 1000.1062.950 | 1531.1062.040 |

| Schweißzapfengelenk<br>Fixed joint<br>Joint fixe<br>Giunto rigido<br>Junta fija | Baureihe<br>Series<br>Séries<br>Serie<br>Serie | Drehmoment<br>Torque<br>Couple<br>Coppia<br>Par | |
|---|---|---|---|
| | | $M_K$ [Nm] | $M_{FG}$ [Nm] |
| | 060 | 2500 | 3200 |

| Register<br>Register<br>Registre<br>Registro<br>Indice | Seite<br>Page<br>Côté<br>Pagina<br>Página | Datum<br>Date<br>Date<br>Data<br>Fecha | Gebrüder Kempf GmbH<br>Moorstr. 4<br>36129 Gersfeld<br>Tel: +49/6654/9611-0<br>Fax: +49/6654/9611-44<br>www.kempf-gelenkwellen.de<br>info@kempf-gelenkwellen.de |
|---|---|---|---|
| J | 1 | 10/09 | |

## Schweißzapfengelenk / Fixed joint / Joint fixe / Giunto rigido / Junta fija

| Nummer<br>Number<br>Numéro<br>Numero<br>Número | Hauptdaten<br>Main datas<br>Principales informations<br>Dati principali<br>Datos principales | | | | Flanschdaten<br>Flange datas<br>Caractéristiques des brides<br>Caratteristica flangia<br>Caracteristicas bridas | | | | | | | | | | | | Konstruktionsverweise<br>Construction reference<br>Référence constructeur<br>Riferimento costruttore<br>Referencia del fabricante | |
|---|---|---|---|---|---|---|---|---|---|---|---|---|---|---|---|---|---|---|
| | β | K | L | r | Flanschmitnehmer<br>Flange yoke<br>Machoire à bride<br>Flangia<br>Brida | Form<br>Figure<br>Figure<br>Forma<br>Figura | A | B | C | D | d x n | E | G | M x N | $D_S$ | $d_S$ x $n_S$ | Zapfenkreuzgarnitur<br>Universal joint<br>Bloc Rechange<br>Crociera<br>Cruz | Schweißzapfenmitnehmer<br>Weld yoke<br>Machoire bout male<br>Forcella fissa<br>Horquilla fija |
| | ∠° | mm | mm | mm | | | mm | mm | mm | mm | mm | mm | mm | mm | mm | mm | | |
| 1000.1065.940 | 22 | 125 | 128 | 64 | 1000.1063.010 | 3 | 120 | 2,5 | 75 | 101,5 | 10 x 8 | 60 | 8 | - | - | - | 1000.1065.950 | 1200.1063.040 |
| 1005.1065.940 | 30 | 125 | 157 | 64 | 1006.1063.010 | 3 | 120 | 2,5 | 75 | 101,5 | 10 x 8 | 72 | 8 | - | - | - | 1000.1065.950 | 1547.1063.044 |
| 1016.1065.940 | 25 | 125 | 140 | 64 | 1016.1063.010 | 3 | 150 | 3 | 90 | 130 | 12 x 8 | 72 | 10 | - | - | - | 1000.1065.950 | 1200.1063.040 |
| 1045.1065.940 | 25 | 125 | 128 | 64 | 1047.1063.010 | 6 | 120 | 1,5 | 69,85 | 95,27 | 12 x 4 | 60 | 7 | - | - | - | 1000.1065.950 | 1200.1063.040 |
| 1047.1065.940 | 25 | 125 | 140 | 64 | 1045.1064.010 | 6 | 150 | 1,8 | 95,25 | 120,65 | 14 x 4 | 72 | 10 | - | - | - | 1000.1065.950 | 1200.1063.040 |
| 1047.2065.940 | 25 | 125 | 140 | 64 | 1045.2064.010 | 6 | 150 | 1,8 | 95,25 | 120,65 | 12,7 x 4 | 72 | 10 | - | - | - | 1000.1065.950 | 1200.1063.040 |
| 1280.1065.940 | 22 | 125 | 140,5 | 64 | 1280.1065.010 | 10 | 120 | - | KV 70° | 100 | 11 x 4 | 72,5 | 15 | - | - | - | 1000.1065.950 | 1200.1063.040 |
| 1400.1065.940 | 25 | 125 | 128 | 64 | 1400.1063.010 | 3 | 120 | 2,5 | 75 | 101,5 | 8 x 8 | 60 | 8 | - | - | - | 1000.1065.950 | 1200.1063.040 |
| 1500.1065.940 | 22 | 125 | 145 | 74 | 1000.1063.010 | 3 | 120 | 2,5 | 75 | 101,5 | 10 x 8 | 60 | 8 | - | - | - | 1000.1065.950 | 1547.1063.040 |
| 1516.1065.940 | 25 | 125 | 157 | 74 | 1016.1063.010 | 3 | 150 | 3 | 90 | 130 | 12 x 8 | 72 | 10 | - | - | - | 1000.1065.950 | 1547.1063.040 |
| 1545.1065.940 | 25 | 125 | 145 | 74 | 1047.1063.010 | 6 | 120 | 1,5 | 69,85 | 95,27 | 12 x 4 | 60 | 7 | - | - | - | 1000.1065.950 | 1547.1063.040 |
| 1547.1065.940 | 25 | 125 | 157 | 74 | 1045.1064.010 | 6 | 150 | 1,8 | 95,25 | 120,65 | 14 x 4 | 72 | 10 | - | - | - | 1000.1065.950 | 1547.1063.040 |

| Schweißzapfengelenk<br>Fixed joint<br>Joint fixe<br>Giunto rigido<br>Junta fija | Baureihe<br>Series<br>Séries<br>Serie<br>Serie | Drehmoment<br>Torque<br>Couple<br>Coppia<br>Par | |
|---|---|---|---|
| | | $M_K$ [Nm] | $M_{FG}$ [Nm] |
| | 065 | 3500 | 4500 |

| Register<br>Register<br>Registre<br>Registro<br>Indice | Seite<br>Page<br>Côté<br>Pagina<br>Página | Datum<br>Date<br>Date<br>Data<br>Fecha | Gebrüder Kempf GmbH<br>Moorstr. 4<br>36129 Gersfeld<br>Tel: +49/6654/9611-0<br>Fax: +49/6654/9611-44<br>www.kempf-gelenkwellen.de<br>info@kempf-gelenkwellen.de |
|---|---|---|---|
| J | 2 | 02/13 | |

| Schweißzapfengelenk / Fixed joint / Joint fixe / Giunto rigido / Junta fija | | | | | | | | | | | | | | | | | | |
|---|---|---|---|---|---|---|---|---|---|---|---|---|---|---|---|---|---|---|
| Nummer<br>Number<br>Numéro<br>Numero<br>Número | Hauptdaten<br>Main datas<br>Principales informations<br>Dati principali<br>Datos principales | | | | Flanschdaten<br>Flange datas<br>Caractéristiques des brides<br>Caratteristica flangia<br>Caracteristicas bridas | | | | | | | | | | | | Konstruktionsverweise<br>Construction reference<br>Référence constructeur<br>Riferimento costruttore<br>Referencia del fabricante | |
| | β | K | L | r | Flanschmitnehmer<br>Flange yoke<br>Machoire à bride<br>Flangia<br>Brida | Form<br>Figure<br>Figure<br>Forma<br>Figura | A | B | C | D | d x n | E | G | M x N | $D_S$ | $d_S$ x $n_S$ | Zapfenkreuzgarnitur<br>Universal joint<br>Bloc Rechange<br>Crociera<br>Cruz | Schweißzapfenmitnehmer<br>Weld yoke<br>Machoire bout male<br>Forcella fissa<br>Horquilla fija |
| | ∠° | mm | mm | mm | | | mm | mm | mm | mm | mm | mm | mm | mm | mm | mm | | |
| 1282.1065.940 | 22 | 125 | 140,5 | 64 | 1280.1065.010 | 10 | 120 | - | KV 70° | 100 | 11 x 4 | 72,5 | 15 | - | - | - | 1000.1065.959 | 1200.1063.040 |

| Schweißzapfengelenk<br>Fixed joint<br>Joint fixe<br>Giunto rigido<br>Junta fija | Baureihe<br>Series<br>Séries<br>Serie<br>Serie | Drehmoment<br>Torque<br>Couple<br>Coppia<br>Par | |
|---|---|---|---|
| | | $M_K$ [Nm] | $M_{FG}$ [Nm] |
| | 065 | 3500 | 4500 |

| Register<br>Register<br>Registre<br>Registro<br>Indice | Seite<br>Page<br>Côté<br>Pagina<br>Página | Datum<br>Date<br>Date<br>Data<br>Fecha | Gebrüder Kempf GmbH<br>Moorstr. 4<br>36129 Gersfeld<br>Tel: +49/6654/9611-0<br>Fax: +49/6654/9611-44<br>www.kempf-gelenkwellen.de<br>info@kempf-gelenkwellen.de |
|---|---|---|---|
| J | 2 | 02/13 | |

Schweißzapfengelenk / Fixed joint / Joint fixe / Giunto rigido / Junta fija

| Nummer<br>Number<br>Numéro<br>Numero<br>Número | Hauptdaten<br>Main datas<br>Principales informations<br>Dati principali<br>Datos principales | | | | Flanschdaten<br>Flange datas<br>Caractéristiques des brides<br>Caratteristica flangia<br>Caracteristicas bridas | | | | | | | | | | | | Konstruktionsverweise<br>Construction reference<br>Référence constructeur<br>Riferimento costruttore<br>Referencia del fabricante | |
|---|---|---|---|---|---|---|---|---|---|---|---|---|---|---|---|---|---|---|
| | β | K | L | r | Flanschmitnehmer<br>Flange yoke<br>Machoire à bride<br>Flangia<br>Brida | Form<br>Figure<br>Figure<br>Forma<br>Figura | A | B | C | D | d x n | E | G | M x N | $D_S$ | $d_S$ x $n_S$ | Zapfenkreuzgarnitur<br>Universal joint<br>Bloc Rechange<br>Crociera<br>Cruz | Schweißzapfenmitnehmer<br>Weld yoke<br>Machoire bout male<br>Forcella fissa<br>Horquilla fija |
| | ∠° | mm | mm | mm | | | mm | mm | mm | mm | mm | mm | mm | mm | mm | mm | | |
| 1280.1066.942 | 25 | 125 | 150 | 84 | 1280.1066.010 | 10 | 120 | - | KV 70° | 100 | 11 x 4 | 70 | 15 | - | - | - | 1031.1066.950 | 1531.1066.042 |
| 1500.1066.942 | 15 | 125 | 140 | 84 | 1000.1066.010 | 3 | 120 | 2,5 | 75 | 101,5 | 10 x 8 | 60 | 8 | - | - | - | 1031.1066.950 | 1531.1066.042 |
| 1516.1066.942 | 25 | 125 | 152 | 84 | 1016.1066.010 | 3 | 150 | 3 | 90 | 130 | 12 x 8 | 72 | 10 | - | - | - | 1031.1066.950 | 1531.1066.042 |
| 1531.1066.942 | 25 | 125 | 150 | 84 | 1031.1066.010 | 7 | 130 | 2,3 | 82,56 | 112 | 10 x 8 | 70 | 9 | - | - | - | 1031.1066.950 | 1531.1066.042 |
| 1545.1066.942 | 25 | 125 | 152 | 84 | 1045.1066.010 | 6 | 150 | 1,8 | 95,25 | 120,65 | 14 x 4 | 72 | 10 | - | - | - | 1031.1066.950 | 1531.1066.042 |
| 1545.2066.942 | 25 | 125 | 152 | 84 | 1045.2066.010 | 6 | 150 | 1,8 | 95,25 | 120,65 | 12,7 x 4 | 72 | 10 | - | - | - | 1031.1066.950 | 1531.1066.042 |
| 1631.1066.940 | 25 | 125 | 150 | 94 | 1031.1066.010 | 7 | 130 | 2,3 | 82,56 | 112 | 10 x 8 | 70 | 9 | - | - | - | 1031.1066.950 | 1631.1066.040 |

| Schweißzapfengelenk<br>Fixed joint<br>Joint fixe<br>Giunto rigido<br>Junta fija | Baureihe<br>Series<br>Séries<br>Serie<br>Serie | Drehmoment<br>Torque<br>Couple<br>Coppia<br>Par | |
|---|---|---|---|
| | | $M_K$ [Nm] | $M_{FG}$ [Nm] |
| | 066 | 5000 | 6500 |

| Register<br>Register<br>Registre<br>Registro<br>Indice | Seite<br>Page<br>Côté<br>Pagina<br>Página | Datum<br>Date<br>Date<br>Data<br>Fecha | Gebrüder Kempf GmbH<br>Moorstr. 4<br>36129 Gersfeld<br>Tel: +49/6654/9611-0<br>Fax: +49/6654/9611-44<br>www.kempf-gelenkwellen.de<br>info@kempf-gelenkwellen.de |
|---|---|---|---|
| J | 3 | 02/15 | |

Schweißzapfengelenk / Fixed joint / Joint fixe / Giunto rigido / Junta fija

| Nummer<br>Number<br>Numéro<br>Numero<br>Número | Hauptdaten<br>Main datas<br>Principales informations<br>Dati principali<br>Datos principales | | | | Flanschdaten<br>Flange datas<br>Caractéristiques des brides<br>Caratteristica flangia<br>Caracteristicas bridas | | | | | | | | | | | | Konstruktionsverweise<br>Construction reference<br>Référence constructeur<br>Riferimento costruttore<br>Referencia del fabricante | |
|---|---|---|---|---|---|---|---|---|---|---|---|---|---|---|---|---|---|---|
| | β | K | L | r | Flanschmitnehmer<br>Flange yoke<br>Machoire à bride<br>Flangia<br>Brida | Form<br>Figure<br>Figure<br>Forma<br>Figura | A | B | C | D | d x n | E | G | M x N | $D_S$ | $d_S$ x $n_S$ | Zapfenkreuzgarnitur<br>Universal joint<br>Bloc Rechange<br>Crociera<br>Cruz | Schweißzapfenmitnehmer<br>Weld yoke<br>Machoire bout male<br>Forcella fissa<br>Horquilla fija |
| | ∠° | mm | mm | mm | | | mm | mm | mm | mm | mm | mm | mm | mm | mm | mm | | |
| 1282.1066.942 | 25 | 125 | 150 | 84 | 1280.1066.010 | 10 | 120 | - | KV 70° | 100 | 11 x 4 | 70 | 15 | - | - | - | 1031.1066.959 | 1531.1066.042 |

| Schweißzapfengelenk<br>Fixed joint<br>Joint fixe<br>Giunto rigido<br>Junta fija | Baureihe<br>Series<br>Séries<br>Serie<br>Serie | Drehmoment<br>Torque<br>Couple<br>Coppia<br>Par<br>$M_K$ [Nm] | <br><br><br><br><br>$M_{FG}$ [Nm] |
|---|---|---|---|
| | 066 | 5000 | 6500 |

| Register<br>Register<br>Registre<br>Registro<br>Indice | Seite<br>Page<br>Côté<br>Pagina<br>Página | Datum<br>Date<br>Date<br>Data<br>Fecha | Gebrüder Kempf GmbH<br>Moorstr. 4<br>36129 Gersfeld<br>Tel: +49/6654/9611-0<br>Fax: +49/6654/9611-44 |
|---|---|---|---|
| J | 3 | 05/00 | |

Schweißzapfengelenk / Fixed joint / Joint fixe / Giunto rigido / Junta fija

| Nummer<br>Number<br>Numéro<br>Numero<br>Número | Hauptdaten<br>Main datas<br>Principales informations<br>Dati principali<br>Datos principales | | | | Flanschdaten<br>Flange datas<br>Caractéristiques des brides<br>Caratteristica flangia<br>Caracteristicas bridas | | | | | | | | | | | | Konstruktionsverweise<br>Construction reference<br>Réference constructeur<br>Riferimento costruttore<br>Referencia del fabricante | |
|---|---|---|---|---|---|---|---|---|---|---|---|---|---|---|---|---|---|---|
| | β | K | L | r | Flanschmitnehmer<br>Flange yoke<br>Machoire à bride<br>Flangia<br>Brida | Form<br>Figure<br>Figure<br>Forma<br>Figura | A | B | C | D | d x n | E | G | M x N | $D_S$ | $d_S$ x $n_S$ | Zapfenkreuzgarnitur<br>Universal joint<br>Bloc Rechange<br>Crociera<br>Cruz | Schweißzapfenmitnehmer<br>Weld yoke<br>Machoire bout male<br>Forcella fissa<br>Horquilla fija |
| | ∠° | mm | mm | mm | | | mm | mm | mm | mm | mm | mm | mm | mm | mm | mm | | |
| 1016.1073.940 | 20 | 148 | 173 | 82 | 1016.1076.012 | 3 | 180 | 3 | 110 | 155,52 | 14 x 8 | 72 | 12 | - | - | - | 1031.1073.950 | 1031.1073.040 |
| 1031.1073.940 | 25 | 148 | 176 | 82 | 1031.1073.010 | 3 | 150 | 3,5 | 90 | 130 | 12 x 8 | 75 | 12 | - | - | - | 1031.1073.950 | 1031.1073.040 |
| 1045.1073.940 | 20 | 148 | 173 | 82 | 1045.1076.013 | 7 | 174,6 | 1,6 | 168,23 | 155,52 | 10 x 8 | 72 | 9,5 | - | - | - | 1031.1073.950 | 1031.1073.040 |
| 1045.2073.940 | 20 | 148 | 173 | 82 | 1045.2076.010 | 7 | 174,6 | 1,6 | 168,23 | 155,52 | 9,5 x 8 | 72 | 9,5 | - | - | - | 1031.1073.950 | 1031.1073.040 |
| 1231.1073.940 | 35 | 148 | 200 | 82 | 1231.1073.010 | 3 | 150 | 3,5 | 90 | 130 | 12 x 8 | 90 | 12 | - | - | - | 1031.1073.950 | 1231.1073.040 |
| 1280.1073.940 | 25 | 148 | 176 | 82 | 1280.1073.010 | 10 | 154 | - | KV 70° | 130 | 13 x 4 | 75 | 16 | - | - | - | 1031.1073.950 | 1031.1073.040 |
| 1431.1073.940 | 25 | 148 | 176 | 82 | 1431.1073.010 | 3 | 150 | 3,5 | 90 | 130 | 10 x 8 | 75 | 12 | - | - | - | 1031.1073.950 | 1031.1073.040 |
| 1631.1073.940 | 25 | 148 | 176 | 120 | 1031.1073.010 | 3 | 150 | 3,5 | 90 | 130 | 12 x 8 | 75 | 12 | - | - | - | 1031.1073.950 | 1631.1073.040 |

| Schweißzapfengelenk<br>Fixed joint<br>Joint fixe<br>Giunto rigido<br>Junta fija | Baureihe<br>Series<br>Séries<br>Serie<br>Serie | Drehmoment<br>Torque<br>Couple<br>Coppia<br>Par | |
|---|---|---|---|
| | | $M_K$ [Nm] | $M_{FG}$ [Nm] |
| | 073 | 8500 | 11000 |

| Register<br>Register<br>Registre<br>Registro<br>Indice | Seite<br>Page<br>Côté<br>Pagina<br>Página | Datum<br>Date<br>Date<br>Data<br>Fecha | Gebrüder Kempf GmbH<br>Moorstr. 4<br>36129 Gersfeld<br>Tel: +49/6654/9611-0<br>Fax: +49/6654/9611-44<br>www.kempf-gelenkwellen.de<br>info@kempf-gelenkwellen.de |
|---|---|---|---|
| J | 4 | 02/15 | |

Schweißzapfengelenk / Fixed joint / Joint fixe / Giunto rigido / Junta fija

| Nummer<br>Number<br>Numéro<br>Numero<br>Número | Hauptdaten<br>Main datas<br>Principales informations<br>Dati principali<br>Datos principales | | | | Flanschdaten<br>Flange datas<br>Caractéristiques des brides<br>Caratteristica flangia<br>Caracteristicas bridas | | | | | | | | | | | | Konstruktionsverweise<br>Construction reference<br>Référence constructeur<br>Riferimento costruttore<br>Referencia del fabricante | |
|---|---|---|---|---|---|---|---|---|---|---|---|---|---|---|---|---|---|---|
| | β | K | L | r | Flanschmitnehmer<br>Flange yoke<br>Machoire à bride<br>Flangia<br>Brida | Form<br>Figure<br>Figure<br>Forma<br>Figura | A | B | C | D | d x n | E | G | M x N | $D_S$ | $d_S$ x $n_S$ | Zapfenkreuzgarnitur<br>Universal joint<br>Bloc Rechange<br>Crociera<br>Cruz | Schweißzapfenmitnehmer<br>Weld yoke<br>Machoire bout male<br>Forcella fissa<br>Horquilla fija |
| | ∠° | mm | mm | mm | | | mm | mm | mm | mm | mm | mm | mm | mm | mm | mm | | |
| 1288.1073.940 | 25 | 148 | 176 | 82 | 1280.1073.010 | 10 | 154 | - | KV 70° | 130 | 13 x 4 | 75 | 16 | - | - | - | 1031.1073.959 | 1031.1073.040 |
| 1388.1073.940 | 38 | 148 | 201 | 82 | 1380.1073.010 | 10 | 154 | - | KV 70° | 130 | 13 x 4 | 90 | 16 | - | - | - | 1031.1073.959 | 1388.1073.040 |
| 1688.1073.940 | 25 | 148 | 176 | 120 | 1280.1073.010 | 10 | 154 | - | KV 70° | 130 | 13 x 4 | 75 | 16 | - | - | - | 1031.1073.959 | 1631.1073.040 |

| Schweißzapfengelenk / Fixed joint / Joint fixe / Giunto rigido / Junta fija | | | | | | | | | | | | | | | | | | |
|---|---|---|---|---|---|---|---|---|---|---|---|---|---|---|---|---|---|---|
| Nummer<br>Number<br>Numéro<br>Numero<br>Número | Hauptdaten<br>Main datas<br>Principales informations<br>Dati principali<br>Datos principales | | | | Flanschdaten<br>Flange datas<br>Caractéristiques des brides<br>Caratteristica flangia<br>Caracteristicas bridas | | | | | | | | | | | | Konstruktionsverweise<br>Construction reference<br>Référence constructeur<br>Riferimento costruttore<br>Referencia del fabricante | |
| | β | K | L | r | Flanschmitnehmer<br>Flange yoke<br>Machoire à bride<br>Flangia<br>Brida | Form<br>Figure<br>Figure<br>Forma<br>Figura | A | B | C | D | d x n | E | G | M x N | $D_S$ | $d_S$ x $n_S$ | Zapfenkreuzgarnitur<br>Universal joint<br>Bloc Rechange<br>Crociera<br>Cruz | Schweißzapfenmitnehmer<br>Weld yoke<br>Machoire bout male<br>Forcella fissa<br>Horquilla fija |
| | ∠° | mm | mm | mm | | | mm | mm | mm | mm | mm | mm | mm | mm | mm | mm | | |
| 1045.1075.940 | 25 | 159 | 201 | 90 | 1145.1075.010 | 7 | 180 | 1,6 | 168,23 | 155,52 | 10 x 8 | 85 | 9,5 | - | - | - | 1531.1075.950 | 1531.1075.040 |
| 1045.2075.940 | 25 | 159 | 201 | 90 | 1145.2075.010 | 7 | 180 | 1,6 | 168,23 | 155,52 | 9,5 x 8 | 85 | 9,5 | - | - | - | 1531.1075.950 | 1531.1075.040 |
| 1047.1075.940 | 35 | 159 | 213 | 90 | 1147.1075.010 | 7 | 180 | 1,6 | 168,23 | 155,52 | 10 x 8 | 97 | 9,5 | - | - | - | 1531.1075.950 | 1531.1075.040 |
| 1230.1075.940 | 35 | 159 | 213 | 90 | 1231.1075.011 | 3 | 165 | 3,5 | 95 | 140 | 14 x 8 | 97 | 14 | - | - | - | 1531.1075.950 | 1531.1075.040 |
| 1231.1075.940 | 35 | 159 | 213 | 90 | 1231.1075.010 | 3 | 165 | 3,5 | 95 | 140 | 16 x 8 | 97 | 14 | - | - | - | 1531.1075.950 | 1531.1075.040 |
| 1239.1075.940 | 35 | 159 | 213 | 90 | 1239.1075.012 | 3 | 180 | 3,5 | 110 | 155,52 | 14 x 8 | 97 | 12 | - | - | - | 1531.1075.950 | 1531.1075.040 |
| 1280.1075.940 | 35 | 159 | 213 | 90 | 1280.1075.010 | 10 | 165 | - | KV 70° | 140 | 13 x 4 | 97 | 16 | - | - | - | 1531.1075.950 | 1531.1075.040 |
| 1420.1075.940 | 35 | 159 | 213 | 90 | 1239.1075.014 | 3 | 180 | 3,5 | 110 | 155,52 | 12 x 8 | 97 | 12 | - | - | - | 1531.1075.950 | 1531.1075.040 |
| 1421.1075.940 | 35 | 159 | 213 | 90 | 1239.1075.012 | 3 | 180 | 3,5 | 110 | 155,52 | 14 x 8 | 97 | 12 | - | - | - | 1531.1075.950 | 1531.1075.040 |
| 1422.1075.940 | 35 | 159 | 213 | 90 | 1239.1075.011 | 3 | 180 | 3,5 | 110 | 155,52 | 16 x 8 | 97 | 14 | - | - | - | 1531.1075.950 | 1531.1075.040 |
| 1423.1075.940 | 35 | 159 | 213 | 90 | 1239.1075.010 | 4 | 180 | 3,5 | 110 | 155,52 | 16 x 10 | 97 | 14 | - | - | - | 1531.1075.950 | 1531.1075.040 |
| 1427.1075.940 | 35 | 159 | 213 | 90 | 1239.1075.013 | 4 | 180 | 3,5 | 110 | 155,52 | 14 x 10 | 97 | 14 | - | - | - | 1531.1075.950 | 1531.1075.040 |
| 1480.1075.940 | 25 | 159 | 201 | 90 | 1480.1075.010 | 10 | 154 | - | KV 70° | 130 | 13 x 4 | 85 | 16 | - | - | - | 1531.1075.950 | 1531.1075.040 |
| 1520.1075.940 | 25 | 159 | 201 | 90 | 1531.1075.018 | 3 | 180 | 3,5 | 110 | 155,52 | 12 x 8 | 85 | 12 | - | - | - | 1531.1075.950 | 1531.1075.040 |
| 1521.1075.940 | 25 | 159 | 201 | 90 | 1531.1075.013 | 3 | 180 | 3,5 | 110 | 155,52 | 14 x 8 | 85 | 14 | - | - | - | 1531.1075.950 | 1531.1075.040 |
| 1522.1075.940 | 25 | 159 | 201 | 90 | 1531.1075.016 | 3 | 180 | 3,5 | 110 | 155,52 | 16 x 8 | 85 | 14 | - | - | - | 1531.1075.950 | 1531.1075.040 |
| 1523.1075.940 | 25 | 159 | 201 | 90 | 1531.1075.012 | 4 | 180 | 3,5 | 110 | 155,52 | 16 x 10 | 85 | 14 | - | - | - | 1531.1075.950 | 1531.1075.040 |
| 1527.1075.940 | 25 | 159 | 201 | 90 | 1531.1075.017 | 4 | 180 | 3,5 | 110 | 155,52 | 14 x 10 | 85 | 14 | - | - | - | 1531.1075.950 | 1531.1075.040 |
| 1530.1075.940 | 25 | 159 | 201 | 90 | 1531.1075.011 | 3 | 165 | 3,5 | 95 | 140 | 14 x 8 | 85 | 14 | - | - | - | 1531.1075.950 | 1531.1075.040 |
| 1531.1075.940 | 25 | 159 | 201 | 90 | 1531.1075.010 | 3 | 165 | 3,5 | 95 | 140 | 16 x 8 | 85 | 14 | - | - | - | 1531.1075.950 | 1531.1075.040 |
| 1547.1075.940 | 25 | 159 | 201 | 90 | 1445.1075.010 | 7 | 203,2 | 1,8 | 196,8 | 184,15 | 10 x 8 | 85 | 12 | - | - | - | 1531.1075.950 | 1531.1075.040 |
| 1556.1075.940 | 25 | 159 | 201 | 90 | 1545.1075.010 | 9 | 203,2 | 1,8 | 196,8 | 184,15 | 12 x 12 | 85 | 12 | - | - | - | 1531.1075.950 | 1531.1075.040 |
| 1556.2075.940 | 25 | 159 | 201 | 90 | 1545.2075.010 | 9 | 203,2 | 1,8 | 196,8 | 184,15 | 11,1 x 12 | 85 | 12 | - | - | - | 1531.1075.950 | 1531.1075.040 |
| 1558.1075.940 | 25 | 159 | 201 | 90 | 1545.1075.011 | 9 | 203,2 | 1,8 | 196,8 | 184,15 | 10 x 12 | 85 | 12 | - | - | - | 1531.1075.950 | 1531.1075.040 |
| 1780.1075.940 | 35 | 159 | 206 | 90 | 1580.1075.010 | 10 | 180 | - | KV 70° | 150 | 15 x 4 | 90 | 18 | - | - | - | 1531.1075.950 | 1531.1075.040 |

| Schweißzapfengelenk<br>Fixed joint<br>Joint fixe<br>Giunto rigido<br>Junta fija | Baureihe<br>Series<br>Séries<br>Serie<br>Serie | Drehmoment<br>Torque<br>Couple<br>Coppia<br>Par | |
|---|---|---|---|
| | | $M_K$ [Nm] | $M_{FG}$ [Nm] |
| | 075 | 12000 | 15500 |

| Register<br>Register<br>Registre<br>Registro<br>Indice | Seite<br>Page<br>Côté<br>Pagina<br>Página | Datum<br>Date<br>Date<br>Data<br>Fecha | Gebrüder Kempf GmbH<br>Moorstr. 4<br>36129 Gersfeld<br>Tel: +49/6654/9611-0<br>Fax: +49/6654/9611-44 |
|---|---|---|---|
| J | 5 | 03/11 | |

Schweißzapfengelenk / Fixed joint / Joint fixe / Giunto rigido / Junta fija

| Nummer<br>Number<br>Numéro<br>Numero<br>Número | Hauptdaten<br>Main datas<br>Principales informations<br>Dati principali<br>Datos principales | | | | Flanschdaten<br>Flange datas<br>Caractéristiques des brides<br>Caratteristica flangia<br>Caracteristicas bridas | | | | | | | | | | | | Konstruktionsverweise<br>Construction reference<br>Référence constructeur<br>Riferimento costruttore<br>Referencia del fabricante | |
|---|---|---|---|---|---|---|---|---|---|---|---|---|---|---|---|---|---|---|
| | β | K | L | r | Flanschmitnehmer<br>Flange yoke<br>Machoire à bride<br>Flangia<br>Brida | Form<br>Figure<br>Figure<br>Forma<br>Figura | A | B | C | D | d x n | E | G | M x N | $D_S$ | $d_S$ x $n_S$ | Zapfenkreuzgarnitur<br>Universal joint<br>Bloc Rechange<br>Crociera<br>Cruz | Schweißzapfenmitnehmer<br>Weld yoke<br>Machoire bout male<br>Forcella fissa<br>Horquilla fija |
| | ∠° | mm | mm | mm | | | mm | mm | mm | mm | mm | mm | mm | mm | mm | mm | | |
| 1283.1075.940 | 35 | 159 | 213 | 90 | 1280.1075.010 | 10 | 165 | - | KV 70° | 140 | 13 x 4 | 97 | 16 | - | - | - | 1531.1075.959 | 1531.1075.040 |
| 1483.1075.940 | 25 | 159 | 201 | 90 | 1480.1075.010 | 10 | 154 | - | KV 70° | 130 | 13 x 4 | 85 | 16 | - | - | - | 1531.1075.959 | 1531.1075.040 |
| 1783.1075.940 | 35 | 159 | 206 | 90 | 1580.1075.010 | 10 | 180 | - | KV 70° | 150 | 15 x 4 | 90 | 18 | - | - | - | 1531.1075.959 | 1531.1075.040 |

Schweißzapfengelenk / Fixed joint / Joint fixe / Giunto rigido / Junta fija

| Nummer<br>Number<br>Numéro<br>Numero<br>Número | Hauptdaten<br>Main datas<br>Principales informations<br>Dati principali<br>Datos principales | | | | Flanschdaten<br>Flange datas<br>Caractéristiques des brides<br>Caratteristica flangia<br>Caracteristicas bridas | | | | | | | | | | | | Konstruktionsverweise<br>Construction reference<br>Référence constructeur<br>Riferimento costruttore<br>Referencia del fabricante | |
|---|---|---|---|---|---|---|---|---|---|---|---|---|---|---|---|---|---|---|
| | β | K | L | r | Flanschmitnehmer<br>Flange yoke<br>Machoire à bride<br>Flangia<br>Brida | Form<br>Figure<br>Figure<br>Forma<br>Figura | A | B | C | D | d x n | E | G | M x N | $D_S$ | $d_S$ x $n_S$ | Zapfenkreuzgarnitur<br>Universal joint<br>Bloc Rechange<br>Crociera<br>Cruz | Schweißzapfenmitnehmer<br>Weld yoke<br>Machoire bout male<br>Forcella fissa<br>Horquilla fija |
| | ∠° | mm | mm | mm | | | mm | mm | mm | mm | mm | mm | mm | mm | mm | mm | | |
| 1000.1096.940 | 25 | 178 | 211 | 98 | 1000.1096.010 | 4 | 180 | 3,5 | 110 | 155,52 | 16 x 10 | 95 | 14 | - | - | - | 1000.1096.950 | 1000.1096.040 |
| 1016.1096.940 | 25 | 178 | 208 | 98 | 1016.1093.010 | 3 | 225 | 5 | 140 | 196 | 16 x 8 | 92 | 15 | - | - | - | 1000.1096.950 | 1000.1096.040 |
| 1045.1096.940 | 25 | 178 | 208 | 98 | 1047.1093.010 | 9 | 203,2 | 1,8 | 196,8 | 184,12 | 12 x 12 | 92 | 12 | - | - | - | 1000.1096.950 | 1000.1096.040 |
| 1045.2096.940 | 25 | 178 | 208 | 98 | 1047.2093.010 | 9 | 203,2 | 1,8 | 196,8 | 184,12 | 11,1 x 12 | 92 | 12 | - | - | - | 1000.1096.950 | 1000.1096.040 |
| 1157.2096.940 | 25 | 178 | 211 | 98 | 1056.2096.014 | 8 | 242 | 2,4 | 177,8 | 209,55 | 15,9 x 8 | 95 | 14 | - | - | - | 1000.1096.950 | 1000.1096.040 |
| 1280.1096.940 | 25 | 178 | 211 | 98 | 1280.1096.010 | 10 | 180 | - | KV 70° | 150 | 15 x 4 | 95 | 18 | - | - | - | 1000.1096.950 | 1000.1096.040 |
| 1400.1096.940 | 25 | 178 | 211 | 98 | 1400.1096.010 | 3 | 180 | 3,5 | 110 | 155,52 | 14 x 8 | 95 | 14 | - | - | - | 1000.1096.950 | 1000.1096.040 |
| 1600.1096.940 | 25 | 178 | 203 | 130 | 1000.1096.010 | 4 | 180 | 3,5 | 110 | 155,52 | 16 x 10 | 95 | 14 | - | - | - | 1000.1096.950 | 1600.1096.040 |
| 1616.1096.940 | 25 | 178 | 200 | 130 | 1016.1093.010 | 3 | 225 | 5 | 140 | 196 | 16 x 8 | 92 | 15 | - | - | - | 1000.1096.950 | 1600.1096.040 |
| 1680.1096.940 | 25 | 178 | 203 | 130 | 1280.1096.010 | 10 | 180 | - | KV 70° | 150 | 15 x 4 | 95 | 18 | - | - | - | 1000.1096.950 | 1600.1096.040 |

Schweißzapfengelenk / Fixed joint / Joint fixe / Giunto rigido / Junta fija

| Nummer<br>Number<br>Numéro<br>Numero<br>Número | Hauptdaten<br>Main datas<br>Principales informations<br>Dati principali<br>Datos principales | | | | Flanschdaten<br>Flange datas<br>Caractéristiques des brides<br>Caratteristica flangia<br>Caracteristicas bridas | | | | | | | | | | | | Konstruktionsverweise<br>Construction reference<br>Référence constructeur<br>Riferimento costruttore<br>Referencia del fabricante | |
|---|---|---|---|---|---|---|---|---|---|---|---|---|---|---|---|---|---|---|
| | β | K | L | r | Flanschmitnehmer<br>Flange yoke<br>Machoire à bride<br>Flangia<br>Brida | Form<br>Figure<br>Figure<br>Forma<br>Figura | A | B | C | D | d x n | E | G | M x N | $D_S$ | $d_S$ x $n_S$ | Zapfenkreuzgarnitur<br>Universal joint<br>Bloc Rechange<br>Crociera<br>Cruz | Schweißzapfenmitnehmer<br>Weld yoke<br>Machoire bout male<br>Forcella fissa<br>Horquilla fija |
| | ∠° | mm | mm | mm | | | mm | mm | mm | mm | mm | mm | mm | mm | mm | mm | | |
| 1008.1096.940 | 25 | 178 | 211 | 98 | 1000.1096.010 | 4 | 180 | 3,5 | 110 | 155,52 | 16 x 10 | 95 | 14 | - | - | - | 1000.1096.959 | 1000.1096.040 |
| 1145.2096.940 | 25 | 178 | 208 | 98 | 1047.2093.010 | 9 | 203,2 | 1,8 | 196,8 | 184,12 | 11,1 x 12 | 92 | 12 | - | - | - | 1000.1096.959 | 1000.1096.040 |
| 1202.1096.940 | 25 | 178 | 211 | 98 | 1400.1096.010 | 3 | 180 | 3,5 | 110 | 155,52 | 14 x 8 | 95 | 14 | - | - | - | 1000.1096.959 | 1000.1096.040 |
| 1282.1096.940 | 25 | 178 | 211 | 98 | 1280.1096.010 | 10 | 180 | - | KV 70° | 150 | 15 x 4 | 95 | 18 | - | - | - | 1000.1096.959 | 1000.1096.040 |
| 1682.1096.940 | 25 | 178 | 203 | 130 | 1280.1096.010 | 10 | 180 | - | KV 70° | 150 | 15 x 4 | 95 | 18 | - | - | - | 1000.1096.959 | 1600.1096.040 |

Schweißzapfengelenk / Fixed joint / Joint fixe / Giunto rigido / Junta fija

| Nummer<br>Number<br>Numéro<br>Numero<br>Número | Hauptdaten<br>Main datas<br>Principales informations<br>Dati principali<br>Datos principales | | | | Flanschdaten<br>Flange datas<br>Caractéristiques des brides<br>Caratteristica flangia<br>Caracteristicas bridas | | | | | | | | | | | | Konstruktionsverweise<br>Construction reference<br>Référence constructeur<br>Riferimento costruttore<br>Referencia del fabricante | |
|---|---|---|---|---|---|---|---|---|---|---|---|---|---|---|---|---|---|---|
| | β | K | L | r | Flanschmitnehmer<br>Flange yoke<br>Machoire à bride<br>Flangia<br>Brida | Form<br>Figure<br>Figure<br>Forma<br>Figura | A | B | C | D | d x n | E | G | M x N | $D_S$ | $d_S$ x $n_S$ | Zapfenkreuzgarnitur<br>Universal joint<br>Bloc Rechange<br>Crociera<br>Cruz | Schweißzapfenmitnehmer<br>Weld yoke<br>Machoire bout male<br>Forcella fissa<br>Horquilla fija |
| | ∠° | mm | mm | mm | | | mm | mm | mm | mm | mm | mm | mm | mm | mm | mm | | |
| 1280.1098.940 | 22 | 178 | 245 | 130 | 1280.1098.010 | 10 | 180 | - | KV 70° | 150 | 15 x 4 | 100 | 18 | - | - | - | 1280.1098.950 | 1280.1098.040 |
| 1000.1098.940 | 22 | 178 | 265 | 130 | 1000.1098.010 | 4 | 180 | 3,5 | 110 | 155,5 | 16 x 10 | 120 | 16 | - | - | - | 1280.1098.950 | 1280.1098.040 |

| Schweißzapfengelenk<br>Fixed joint<br>Joint fixe<br>Giunto rigido<br>Junta fija | Baureihe<br>Series<br>Séries<br>Serie<br>Serie | Drehmoment<br>Torque<br>Couple<br>Coppia<br>Par | |
|---|---|---|---|
| | | $M_K$ [Nm] | $M_{FG}$ [Nm] |
| | 098 | 22000 | 29000 |

| Register<br>Register<br>Registre<br>Registro<br>Indice | Seite<br>Page<br>Côté<br>Pagina<br>Página | Datum<br>Date<br>Date<br>Data<br>Fecha | Gebrüder Kempf GmbH<br>Moorstr. 4<br>36129 Gersfeld<br>Tel: +49/6654/9611-0<br>Fax: +49/6654/9611-44 |
|---|---|---|---|
| J | 7 | 03/11 | |

Schweißzapfengelenk / Fixed joint / Joint fixe / Giunto rigido / Junta fija

| Nummer<br>Number<br>Numéro<br>Numero<br>Número | Hauptdaten<br>Main datas<br>Principales informations<br>Dati principali<br>Datos principales | | | | Flanschdaten<br>Flange datas<br>Caractéristiques des brides<br>Caratteristica flangia<br>Caracteristicas bridas | | | | | | | | | | | | Konstruktionsverweise<br>Construction reference<br>Référence constructeur<br>Riferimento costruttore<br>Referencia del fabricante | |
|---|---|---|---|---|---|---|---|---|---|---|---|---|---|---|---|---|---|---|
| | β | K | L | r | Flanschmitnehmer<br>Flange yoke<br>Machoire à bride<br>Flangia<br>Brida | Form<br>Figure<br>Figure<br>Forma<br>Figura | A | B | C | D | d x n | E | G | M x N | $D_S$ | $d_S$ x $n_S$ | Zapfenkreuzgarnitur<br>Universal joint<br>Bloc Rechange<br>Crociera<br>Cruz | Schweißzapfenmitnehmer<br>Weld yoke<br>Machoire bout male<br>Forcella fissa<br>Horquilla fija |
| | ∠° | mm | mm | mm | | | mm | mm | mm | mm | mm | mm | mm | mm | mm | mm | | |
| 1282.1098.940 | 22 | 178 | 245 | 130 | 1280.1098.010 | 10 | 180 | - | KV 70° | 150 | 15 x 4 | 100 | 18 | - | - | - | 1280.1098.959 | 1280.1098.040 |
| 1482.1098.940 | 25 | 178 | 226 | 98 | 1480.1098.010 | 10 | 180 | - | KV 70° | 150 | 15 x 4 | 100 | 18 | - | - | - | 1280.1098.959 | 1480.1098.040 |

| Schweißzapfengelenk<br>Fixed joint<br>Joint fixe<br>Giunto rigido<br>Junta fija | Baureihe<br>Series<br>Séries<br>Serie<br>Serie | Drehmoment<br>Torque<br>Couple<br>Coppia<br>Par | |
|---|---|---|---|
| | | $M_K$ [Nm] | $M_{FG}$ [Nm] |
| | 098 | 22000 | 29000 |

| Register<br>Register<br>Registre<br>Registro<br>Indice | Seite<br>Page<br>Côté<br>Pagina<br>Página | Datum<br>Date<br>Date<br>Data<br>Fecha | Gebrüder Kempf GmbH<br>Moorstr. 4<br>36129 Gersfeld<br>Tel: +49/6654/9611-0<br>Fax: +49/6654/9611-44 |
|---|---|---|---|
| J | 7 | 05/00 | |

Schweißzapfengelenk / Fixed joint / Joint fixe / Giunto rigido / Junta fija

| Nummer<br>Number<br>Numéro<br>Numero<br>Número | Hauptdaten<br>Main datas<br>Principales informations<br>Dati principali<br>Datos principales | | | | Flanschdaten<br>Flange datas<br>Caractéristiques des brides<br>Caratteristica flangia<br>Caracteristicas bridas | | | | | | | | | | | | Konstruktionsverweise<br>Construction reference<br>Référence constructeur<br>Riferimento costruttore<br>Referencia del fabricante | |
|---|---|---|---|---|---|---|---|---|---|---|---|---|---|---|---|---|---|---|
| | β | K | L | r | Flanschmitnehmer<br>Flange yoke<br>Machoire à bride<br>Flangia<br>Brida | Form<br>Figure<br>Figure<br>Forma<br>Figura | A | B | C | D | d x n | E | G | M x N | $D_S$ | $d_S$ x $n_S$ | Zapfenkreuzgarnitur<br>Universal joint<br>Bloc Rechange<br>Crociera<br>Cruz | Schweißzapfenmitnehmer<br>Weld yoke<br>Machoire bout male<br>Forcella fissa<br>Horquilla fija |
| | ∠° | mm | mm | mm | | | mm | mm | mm | mm | mm | mm | mm | mm | mm | mm | | |
| 1000.1100.940 | 24 | 198 | 220 | 130 | 1000.1100.010 | 3 | 225 | 5 | 140 | 196 | 16 x 8 | 105 | 16 | - | - | - | 1000.1100.950 | 1000.1100.040 |
| 1016.1100.940 | 24 | 198 | 220 | 130 | 1016.1100.010 | 3 | 250 | 5 | 140 | 218 | 18 x 8 | 105 | 18 | - | - | - | 1000.1100.950 | 1000.1100.040 |
| 1019.1100.940 | 24 | 198 | 225 | 130 | 1400.1100.010 | 4 | 180 | 3,5 | 110 | 155,52 | 16 x 10 | 110 | 15 | - | - | - | 1000.1100.950 | 1000.1100.040 |
| 1035.1100.940 | 24 | 198 | 220 | 130 | 1035.1100.015 | 11 | 225 | 5 | 140 | 196 | 17 x 8 | 105 | 18 | 32 x 9 | - | - | 1000.1100.950 | 1000.1100.040 |
| 1045.1100.940 | 24 | 198 | 220 | 130 | 1045.1100.010 | 9 | 203,2 | 3 | 196,8 | 184,15 | 12 x 12 | 105 | 14 | - | - | - | 1000.1100.950 | 1000.1100.040 |
| 1045.2100.940 | 24 | 198 | 220 | 130 | 1045.2100.010 | 9 | 203,2 | 3 | 196,8 | 184,15 | 11,1 x 12 | 105 | 14 | - | - | - | 1000.1100.950 | 1000.1100.040 |
| 1046.2100.940 | 24 | 198 | 220 | 130 | 1056.1100.014 | 7 | 276 | 2,39 | 222,2 | 247,65 | 16 x 8 | 105 | 14 | - | - | - | 1000.1100.950 | 1000.1100.040 |
| 1050.2100.940 | 24 | 198 | 220 | 130 | 1056.2100.015 | 8 | 242 | 2,4 | 177,8 | 209,55 | 15,9 x 8 | 105 | 15 | - | - | - | 1000.1100.950 | 1000.1100.040 |
| 1730.1100.940 | 24 | 198 | 220 | 130 | 1730.1100.010 | 5 | 225 | 5 | 140 | 196 | 16 x 12 | 105 | 16 | - | - | - | 1000.1100.950 | 1000.1100.040 |

Schweißzapfengelenk / Fixed joint / Joint fixe / Giunto rigido / Junta fija

| Nummer<br>Number<br>Numéro<br>Numero<br>Número | Hauptdaten<br>Main datas<br>Principales informations<br>Dati principali<br>Datos principales | | | | Flanschdaten<br>Flange datas<br>Caractéristiques des brides<br>Caratteristica flangia<br>Caracteristicas bridas | | | | | | | | | | | | Konstruktionsverweise<br>Construction reference<br>Référence constructeur<br>Riferimento costruttore<br>Referencia del fabricante | |
|---|---|---|---|---|---|---|---|---|---|---|---|---|---|---|---|---|---|---|
| | β | K | L | r | Flanschmitnehmer<br>Flange yoke<br>Machoire à bride<br>Flangia<br>Brida | Form<br>Figure<br>Figure<br>Forma<br>Figura | A | B | C | D | d x n | E | G | M x N | $D_S$ | $d_S$ x $n_S$ | Zapfenkreuzgarnitur<br>Universal joint<br>Bloc Rechange<br>Crociera<br>Cruz | Schweißzapfenmitnehmer<br>Weld yoke<br>Machoire bout male<br>Forcella fissa<br>Horquilla fija |
| | ∠° | mm | mm | mm | | | mm | mm | mm | mm | mm | mm | mm | mm | mm | mm | | |
| 1738.1100.940 | 24 | 198 | 220 | 130 | 1730.1100.010 | 5 | 225 | 5 | 140 | 196 | 16 x 12 | 105 | 16 | - | - | - | 1000.1100.959 | 1000.1100.040 |

| Schweißzapfengelenk<br>Fixed joint<br>Joint fixe<br>Giunto rigido<br>Junta fija | Baureihe<br>Series<br>Séries<br>Serie<br>Serie | Drehmoment<br>Torque<br>Couple<br>Coppia<br>Par<br>$M_K$ [Nm] | <br><br><br><br><br>$M_{FG}$ [Nm] |
|---|---|---|---|
| | 100 | 24000 | 32000 |

| Register<br>Register<br>Registre<br>Registro<br>Indice | Seite<br>Page<br>Côté<br>Pagina<br>Página | Datum<br>Date<br>Date<br>Data<br>Fecha | Gebrüder Kempf GmbH<br>Moorstr. 4<br>36129 Gersfeld<br>Tel: +49/6654/9611-0<br>Fax: +49/6654/9611-44 |
|---|---|---|---|
| J | 8 | 05/00 | |

Schweißzapfengelenk / Fixed joint / Joint fixe / Giunto rigido / Junta fija

| Nummer<br>Number<br>Numéro<br>Numero<br>Número | Hauptdaten<br>Main datas<br>Principales informations<br>Dati principali<br>Datos principales | | | | Flanschdaten<br>Flange datas<br>Caractéristiques des brides<br>Caratteristica flangia<br>Caracteristicas bridas | | | | | | | | | | | | Konstruktionsverweise<br>Construction reference<br>Référence constructeur<br>Riferimento costruttore<br>Referencia del fabricante | |
|---|---|---|---|---|---|---|---|---|---|---|---|---|---|---|---|---|---|---|
| | β | K | L | r | Flanschmitnehmer<br>Flange yoke<br>Machoire à bride<br>Flangia<br>Brida | Form<br>Figure<br>Figure<br>Forma<br>Figura | A | B | C | D | d x n | E | G | M x N | $D_S$ | $d_S$ x $n_S$ | Zapfenkreuzgarnitur<br>Universal joint<br>Bloc Rechange<br>Crociera<br>Cruz | Schweißzapfenmitnehmer<br>Weld yoke<br>Machoire bout male<br>Forcella fissa<br>Horquilla fija |
| | ∠° | mm | mm | mm | | | mm | mm | mm | mm | mm | mm | mm | mm | mm | mm | | |
| 1000.1102.940 | 22 | 204 | 260 | 130 | 1000.1102.010 | 3 | 250 | 5 | 140 | 218 | 18 x 8 | 120 | 18 | - | - | - | 1280.1102.950 | 1280.1102.040 |
| 1016.1102.940 | 22 | 204 | 260 | 130 | 1016.1102.010 | 3 | 285 | 6 | 175 | 245 | 20 x 8 | 120 | 20 | - | - | - | 1280.1102.950 | 1280.1102.040 |
| 1019.1102.940 | 22 | 204 | 260 | 130 | 1019.1102.010 | 3 | 225 | 4,5 | 140 | 196 | 16 x 8 | 120 | 16 | - | - | - | 1280.1102.950 | 1280.1102.040 |
| 1035.1102.940 | 22 | 204 | 260 | 130 | 1035.1102.010 | 11 | 250 | 5 | 105 | 218 | 19 x 8 | 120 | 25 | 40 x 12,5 | - | - | 1280.1102.950 | 1280.1102.040 |
| 1037.1102.940 | 22 | 204 | 260 | 130 | 1635.1102.010 | 11 | 285 | 6 | 125 | 245 | 21 x 8 | 120 | 25 | 40 x 15 | - | - | 1280.1102.950 | 1280.1102.040 |
| 1039.1102.940 | 22 | 204 | 260 | 130 | 1039.1102.010 | 11 | 225 | 4,5 | 105 | 196 | 17 x 8 | 120 | 20 | 32 x 9 | - | - | 1280.1102.950 | 1280.1102.040 |
| 1280.1102.940 | 22 | 204 | 253 | 130 | 1280.1102.010 | 10 | 200 | - | KV 70° | 165 | 15 x 4 | 113 | 20 | - | - | - | 1280.1102.950 | 1280.1102.040 |

| Schweißzapfengelenk<br>Fixed joint<br>Joint fixe<br>Giunto rigido<br>Junta fija | Baureihe<br>Series<br>Séries<br>Serie<br>Serie | Drehmoment<br>Torque<br>Couple<br>Coppia<br>Par | |
|---|---|---|---|
| | | $M_K$ [Nm] | $M_{FG}$ [Nm] |
| | 102 | 28000 | 36000 |

| Register<br>Register<br>Registre<br>Registro<br>Indice | Seite<br>Page<br>Côté<br>Pagina<br>Página | Datum<br>Date<br>Date<br>Data<br>Fecha | Gebrüder Kempf GmbH<br>Moorstr. 4<br>36129 Gersfeld<br>Tel: +49/6654/9611-0<br>Fax: +49/6654/9611-44<br>www.kempf-gelenkwellen.de<br>info@kempf-gelenkwellen.de |
|---|---|---|---|
| J | 8a | 02/13 | |

Schweißzapfengelenk / Fixed joint / Joint fixe / Giunto rigido / Junta fija

| Nummer<br>Number<br>Numéro<br>Numero<br>Número | Hauptdaten<br>Main datas<br>Principales informations<br>Dati principali<br>Datos principales | | | | Flanschdaten<br>Flange datas<br>Caractéristiques des brides<br>Caratteristica flangia<br>Caracteristicas bridas | | | | | | | | | | | | Konstruktionsverweise<br>Construction reference<br>Référence constructeur<br>Riferimento costruttore<br>Referencia del fabricante | |
|---|---|---|---|---|---|---|---|---|---|---|---|---|---|---|---|---|---|---|
| | β | K | L | r | Flanschmitnehmer<br>Flange yoke<br>Machoire à bride<br>Flangia<br>Brida | Form<br>Figure<br>Figure<br>Forma<br>Figura | A | B | C | D | d x n | E | G | M x N | $D_S$ | $d_S$ x $n_S$ | Zapfenkreuzgarnitur<br>Universal joint<br>Bloc Rechange<br>Crociera<br>Cruz | Schweißzapfenmitnehmer<br>Weld yoke<br>Machoire bout male<br>Forcella fissa<br>Horquilla fija |
| | ∠° | mm | mm | mm | | | mm | mm | mm | mm | mm | mm | mm | mm | mm | mm | | |
| 1000.1102.940-W | 22 | 204 | 260 | 130 | 1000.1102.010 | 3 | 250 | 5 | 140 | 218 | 18 x 8 | 120 | 18 | - | - | - | 1280.1102.959 | 1280.1102.040 |
| 1016.1102.940-W | 22 | 204 | 260 | 130 | 1016.1102.010 | 3 | 285 | 6 | 175 | 245 | 20 x 8 | 120 | 20 | - | - | - | 1280.1102.959 | 1280.1102.040 |
| 1019.1102.940-W | 22 | 204 | 260 | 130 | 1019.1102.010 | 3 | 225 | 4,5 | 140 | 196 | 16 x 8 | 120 | 16 | - | - | - | 1280.1102.959 | 1280.1102.040 |
| 1035.1102.940-W | 22 | 204 | 260 | 130 | 1035.1102.010 | 11 | 250 | 5 | 105 | 218 | 19 x 8 | 120 | 25 | 40 x 12,5 | - | - | 1280.1102.959 | 1280.1102.040 |
| 1037.1102.940-W | 22 | 204 | 260 | 130 | 1635.1102.010 | 11 | 285 | 6 | 125 | 245 | 21 x 8 | 120 | 25 | 40 x 15 | - | - | 1280.1102.959 | 1280.1102.040 |
| 1039.1102.940-W | 22 | 204 | 260 | 130 | 1039.1102.010 | 11 | 225 | 4,5 | 105 | 196 | 17 x 8 | 120 | 20 | 32 x 9 | - | - | 1280.1102.959 | 1280.1102.040 |
| 1282.1102.940 | 22 | 204 | 253 | 130 | 1280.1102.010 | 10 | 200 | - | KV 70° | 165 | 15 x 4 | 113 | 20 | - | - | - | 1280.1102.959 | 1280.1102.040 |

| Schweißzapfengelenk<br>Fixed joint<br>Joint fixe<br>Giunto rigido<br>Junta fija | Baureihe<br>Series<br>Séries<br>Serie<br>Serie | Drehmoment<br>Torque<br>Couple<br>Coppia<br>Par | |
|---|---|---|---|
| | | $M_K$ [Nm] | $M_{FG}$ [Nm] |
| | 102 | 28000 | 36000 |

| Register<br>Register<br>Registre<br>Registro<br>Indice | Seite<br>Page<br>Côté<br>Pagina<br>Página | Datum<br>Date<br>Date<br>Data<br>Fecha | Gebrüder Kempf GmbH<br>Moorstr. 4<br>36129 Gersfeld<br>Tel: +49/6654/9611-0<br>Fax: +49/6654/9611-44<br>www.kempf-gelenkwellen.de<br>info@kempf-gelenkwellen.de |
|---|---|---|---|
| J | 8a | 02/13 | |

Schweißzapfengelenk / Fixed joint / Joint fixe / Giunto rigido / Junta fija

| Nummer<br>Number<br>Numéro<br>Numero<br>Número | Hauptdaten<br>Main datas<br>Principales informations<br>Dati principali<br>Datos principales | | | | Flanschdaten<br>Flange datas<br>Caractéristiques des brides<br>Caratteristica flangia<br>Caracteristicas bridas | | | | | | | | | | | | Konstruktionsverweise<br>Construction reference<br>Référence constructeur<br>Riferimento costruttore<br>Referencia del fabricante | |
|---|---|---|---|---|---|---|---|---|---|---|---|---|---|---|---|---|---|---|
| | β | K | L | r | Flanschmitnehmer<br>Flange yoke<br>Machoire à bride<br>Flangia<br>Brida | Form<br>Figure<br>Figure<br>Forma<br>Figura | A | B | C | D | d x n | E | G | M x N | $D_S$ | $d_S$ x $n_S$ | Zapfenkreuzgarnitur<br>Universal joint<br>Bloc Rechange<br>Crociera<br>Cruz | Schweißzapfenmitnehmer<br>Weld yoke<br>Machoire bout male<br>Forcella fissa<br>Horquilla fija |
| | ∠° | mm | mm | mm | | | mm | mm | mm | mm | mm | mm | mm | mm | mm | mm | | |
| 1000.1104.940 | 18 | 225 | 260 | 130 | 1016.1105.011 | 3 | 250 | 6 | 140 | 218 | 18 x 8 | 125 | 18 | - | - | - | 1000.1105.950 | 1500.1105.041 |
| 1016.1104.940 | 18 | 225 | 260 | 130 | 1016.1105.012 | 3 | 285 | 7 | 175 | 245 | 20 x 8 | 125 | 20 | - | - | - | 1000.1105.950 | 1500.1105.041 |
| 1019.1104.940 | 18 | 225 | 260 | 130 | 1000.1105.011 | 3 | 225 | 5 | 140 | 196 | 16 x 8 | 125 | 16 | - | - | - | 1000.1105.950 | 1500.1105.041 |
| 1035.1104.940 | 18 | 225 | 260 | 130 | 1035.1105.011 | 11 | 250 | 6 | 140 | 218 | 19 x 8 | 125 | 20 | 40 x 12 | - | - | 1000.1105.950 | 1500.1105.041 |
| 1039.1104.940 | 18 | 225 | 260 | 130 | 1433.1105.012 | 11 | 225 | 5 | 105 | 196 | 17 x 8 | 125 | 20 | 32 x 9 | - | - | 1000.1105.950 | 1500.1105.041 |
| 1040.1104.940 | 18 | 225 | 260 | 130 | 1136.1105.010 | 11 | 285 | 7 | 125 | 245 | 21 x 8 | 125 | 22 | 40 x 15 | - | - | 1000.1105.950 | 1500.1105.041 |
| 1222.1104.940 | 18 | 225 | 260 | 130 | 1222.1105.010 | 13 | 250 | 6 | 140 | 218 | 18 x 8 | 125 | 18 | - | 214 | 25 x 4 | 1000.1105.950 | 1500.1105.041 |

| Schweißzapfengelenk<br>Fixed joint<br>Joint fixe<br>Giunto rigido<br>Junta fija | Baureihe<br>Series<br>Séries<br>Serie<br>Serie | Drehmoment<br>Torque<br>Couple<br>Coppia<br>Par | |
|---|---|---|---|
| | | $M_K$ [Nm] | $M_{FG}$ [Nm] |
| | 104 | 32000 | 42000 |

| Register<br>Register<br>Registre<br>Registro<br>Indice | Seite<br>Page<br>Côté<br>Pagina<br>Página | Datum<br>Date<br>Date<br>Data<br>Fecha | Gebrüder Kempf GmbH<br>Moorstr. 4<br>36129 Gersfeld<br>Tel: +49/6654/9611-0<br>Fax: +49/6654/9611-44<br>www.kempf-gelenkwellen.de<br>info@kempf-gelenkwellen.de |
|---|---|---|---|
| J | 9 | 10/06 | |

Schweißzapfengelenk / Fixed joint / Joint fixe / Giunto rigido / Junta fija

| Nummer<br>Number<br>Numéro<br>Numero<br>Número | Hauptdaten<br>Main datas<br>Principales informations<br>Dati principali<br>Datos principales | | | | Flanschdaten<br>Flange datas<br>Caractéristiques des brides<br>Caratteristica flangia<br>Caracteristicas bridas | | | | | | | | | | | | Konstruktionsverweise<br>Construction reference<br>Référence constructeur<br>Riferimento costruttore<br>Referencia del fabricante | |
|---|---|---|---|---|---|---|---|---|---|---|---|---|---|---|---|---|---|---|
| | β | K | L | r | Flanschmitnehmer<br>Flange yoke<br>Machoire à bride<br>Flangia<br>Brida | Form<br>Figure<br>Figure<br>Forma<br>Figura | A | B | C | D | d x n | E | G | M x N | $D_S$ | $d_S$ x $n_S$ | Zapfenkreuzgarnitur<br>Universal joint<br>Bloc Rechange<br>Crociera<br>Cruz | Schweißzapfenmitnehmer<br>Weld yoke<br>Machoire bout male<br>Forcella fissa<br>Horquilla fija |
| | ∠° | mm | mm | mm | | | mm | mm | mm | mm | mm | mm | mm | mm | mm | mm | | |
| 1000.1106.940 | 18 | 225 | 245 | 140 | 1016.1105.011 | 3 | 250 | 6 | 140 | 218 | 18 x 8 | 125 | 18 | - | - | - | 1000.1105.950 | 1600.1105.040 |
| 1016.1106.940 | 18 | 225 | 245 | 140 | 1016.1105.012 | 3 | 285 | 7 | 175 | 245 | 20 x 8 | 125 | 20 | - | - | - | 1000.1105.950 | 1600.1105.040 |
| 1019.1106.940 | 18 | 225 | 245 | 140 | 1000.1105.011 | 3 | 225 | 5 | 140 | 196 | 16 x 8 | 125 | 16 | - | - | - | 1000.1105.950 | 1600.1105.040 |
| 1035.1106.940 | 18 | 225 | 245 | 140 | 1035.1105.011 | 11 | 250 | 6 | 140 | 218 | 19 x 8 | 125 | 20 | 40 x 12 | - | - | 1000.1105.950 | 1600.1105.040 |
| 1039.1106.940 | 18 | 225 | 245 | 140 | 1433.1105.012 | 11 | 225 | 5 | 105 | 196 | 17 x 8 | 125 | 20 | 32 x 9 | - | - | 1000.1105.950 | 1600.1105.040 |
| 1222.1106.940 | 18 | 225 | 245 | 140 | 1222.1105.010 | 13 | 250 | 6 | 140 | 218 | 18 x 8 | 125 | 18 | - | 214 | 25 x 4 | 1000.1105.950 | 1600.1105.040 |
| 1305.1106.940 | 18 | 225 | 245 | 140 | 1136.1105.011 | 11 | 285 | 7 | 125 | 245 | 21 x 8 | 125 | 22 | 40 x 15 | - | - | 1000.1105.950 | 1600.1105.040 |

| Schweißzapfengelenk<br>Fixed joint<br>Joint fixe<br>Giunto rigido<br>Junta fija | Baureihe<br>Series<br>Séries<br>Serie<br>Serie | Drehmoment<br>Torque<br>Couple<br>Coppia<br>Par | |
|---|---|---|---|
| | | $M_K$ [Nm] | $M_{FG}$ [Nm] |
| | 106 | 40000 | 52000 |

| Register<br>Register<br>Registre<br>Registro<br>Indice | Seite<br>Page<br>Côté<br>Pagina<br>Página | Datum<br>Date<br>Date<br>Data<br>Fecha | Gebrüder Kempf GmbH<br>Moorstr. 4<br>36129 Gersfeld<br>Tel: +49/6654/9611-0<br>Fax: +49/6654/9611-44<br>www.kempf-gelenkwellen.de<br>info@kempf-gelenkwellen.de |
|---|---|---|---|
| J | 10 | 10/09 | |

Schweißzapfengelenk / Fixed joint / Joint fixe / Giunto rigido / Junta fija

| Nummer<br>Number<br>Numéro<br>Numero<br>Número | Hauptdaten<br>Main datas<br>Principales informations<br>Dati principali<br>Datos principales | | | | Flanschdaten<br>Flange datas<br>Caractéristiques des brides<br>Caratteristica flangia<br>Caracteristicas bridas | | | | | | | | | | | | Konstruktionsverweise<br>Construction reference<br>Référence constructeur<br>Riferimento costruttore<br>Referencia del fabricante | |
|---|---|---|---|---|---|---|---|---|---|---|---|---|---|---|---|---|---|---|
| | β | K | L | r | Flanschmitnehmer<br>Flange yoke<br>Machoire à bride<br>Flangia<br>Brida | Form<br>Figure<br>Figure<br>Forma<br>Figura | A | B | C | D | d x n | E | G | M x N | $D_S$ | $d_S$ x $n_S$ | Zapfenkreuzgarnitur<br>Universal joint<br>Bloc Rechange<br>Crociera<br>Cruz | Schweißzapfenmitnehmer<br>Weld yoke<br>Machoire bout male<br>Forcella fissa<br>Horquilla fija |
| | ∠° | mm | mm | mm | | | mm | mm | mm | mm | mm | mm | mm | mm | mm | mm | | |
| 1000.1109.940 | 18 | 225 | 245 | 140 | 1016.1109.011 | 3 | 250 | 6 | 140 | 218 | 18 x 8 | 125 | 18 | - | - | - | 1300.1115.951 | 1600.1109.040 |
| 1016.1109.940 | 18 | 225 | 245 | 140 | 1016.1109.012 | 3 | 285 | 7 | 175 | 245 | 20 x 8 | 125 | 20 | - | - | - | 1300.1115.951 | 1600.1109.040 |
| 1019.1109.940 | 18 | 225 | 245 | 140 | 1000.1109.011 | 3 | 225 | 5 | 140 | 196 | 16 x 8 | 125 | 16 | - | - | - | 1300.1115.951 | 1600.1109.040 |
| 1035.1109.940 | 18 | 225 | 245 | 140 | 1035.1109.011 | 11 | 250 | 6 | 140 | 218 | 19 x 8 | 125 | 20 | 40 x 12 | - | - | 1300.1115.951 | 1600.1109.040 |
| 1039.1109.940 | 18 | 225 | 245 | 140 | 1433.1109.012 | 11 | 225 | 5 | 105 | 196 | 17 x 8 | 125 | 20 | 32 x 9 | - | - | 1300.1115.951 | 1600.1109.040 |
| 1222.1109.940 | 18 | 225 | 245 | 140 | 1222.1109.010 | 13 | 250 | 6 | 140 | 218 | 18 x 8 | 125 | 18 | - | 214 | 25 x 4 | 1300.1115.951 | 1600.1109.040 |
| 1305.1109.940 | 18 | 225 | 245 | 140 | 1136.1109.011 | 11 | 285 | 7 | 125 | 245 | 21 x 8 | 125 | 22 | 40 x 15 | - | - | 1300.1115.951 | 1600.1109.040 |

| Schweißzapfengelenk<br>Fixed joint<br>Joint fixe<br>Giunto rigido<br>Junta fija | Baureihe<br>Series<br>Séries<br>Serie<br>Serie | Drehmoment<br>Torque<br>Couple<br>Coppia<br>Par | |
|---|---|---|---|
| | | $M_K$ [Nm] | $M_{FG}$ [Nm] |
| | 109 | 45000 | 55000 |

| Register<br>Register<br>Registre<br>Registro<br>Indice | Seite<br>Page<br>Côté<br>Pagina<br>Página | Datum<br>Date<br>Date<br>Data<br>Fecha | Gebrüder Kempf GmbH<br>Moorstr. 4<br>36129 Gersfeld<br>Tel: +49/6654/9611-0<br>Fax: +49/6654/9611-44<br>www.kempf-gelenkwellen.de<br>info@kempf-gelenkwellen.de |
|---|---|---|---|
| J | 10a | 10/09 | |

Schweißzapfengelenk / Fixed joint / Joint fixe / Giunto rigido / Junta fija

| Nummer<br>Number<br>Numéro<br>Numero<br>Número | Hauptdaten<br>Main datas<br>Principales informations<br>Dati principali<br>Datos principales | | | | Flanschdaten<br>Flange datas<br>Caractéristiques des brides<br>Caratteristica flangia<br>Caracteristicas bridas | | | | | | | | | | | | Konstruktionsverweise<br>Construction reference<br>Référence constructeur<br>Riferimento costruttore<br>Referencia del fabricante | |
|---|---|---|---|---|---|---|---|---|---|---|---|---|---|---|---|---|---|---|
| | β | K | L | r | Flanschmitnehmer<br>Flange yoke<br>Machoire à bride<br>Flangia<br>Brida | Form<br>Figure<br>Figure<br>Forma<br>Figura | A | B | C | D | d x n | E | G | M x N | $D_S$ | $d_S$ x $n_S$ | Zapfenkreuzgarnitur<br>Universal joint<br>Bloc Rechange<br>Crociera<br>Cruz | Schweißzapfenmitnehmer<br>Weld yoke<br>Machoire bout male<br>Forcella fissa<br>Horquilla fija |
| | ∠° | mm | mm | mm | | | mm | mm | mm | mm | mm | mm | mm | mm | mm | mm | | |
| 1000.1115.940 | 18 | 250 | 290 | 140,1 | 1016.1115.010 | 3 | 285 | 7 | 175 | 245 | 20 x 8 | 130 | 20 | - | - | - | 1000.1115.950 | 1500.1115.040 |
| 1016.1115.940 | 18 | 250 | 290 | 140,1 | 1187.1115.010 | 3 | 315 | 7 | 175 | 280 | 22 x 8 | 130 | 22 | - | - | - | 1000.1115.950 | 1500.1115.040 |
| 1019.1115.940 | 18 | 250 | 290 | 140,1 | 1019.1115.010 | 3 | 250 | 6 | 140 | 218 | 18 x 8 | 130 | 20 | - | - | - | 1000.1115.950 | 1500.1115.040 |
| 1028.1115.940 | 18 | 250 | 290 | 140,1 | 1187.1115.014 | 12 | 315 | 7 | 130 | 280 | 23 x 10 | 130 | 27 | 40 x 15 | - | - | 1000.1115.950 | 1500.1115.040 |
| 1035.1115.940 | 18 | 250 | 290 | 140,1 | 1035.1115.010 | 11 | 285 | 7 | 175 | 245 | 21 x 8 | 130 | 27 | 40 x 15 | - | - | 1000.1115.950 | 1500.1115.040 |
| 1039.1115.940 | 18 | 250 | 290 | 140,1 | 1039.1115.010 | 11 | 250 | 6 | 105 | 218 | 19 x 8 | 130 | 25 | 40 x 12,5 | - | - | 1000.1115.950 | 1500.1115.040 |
| 1222.1115.940 | 18 | 250 | 290 | 140,1 | 1222.1115.010 | 13 | 285 | 7 | 175 | 245 | 20 x 8 | 130 | 20 | - | 240 | 28 x 4 | 1000.1115.950 | 1500.1115.040 |
| 1234.1115.940 | 18 | 250 | 290 | 140,1 | 1239.1115.010 | 11 | 285 | 7 | 125 | 245 | 21 x 8 | 130 | 27 | 40 x 15 | - | - | 1000.1115.950 | 1500.1115.040 |

| Schweißzapfengelenk<br>Fixed joint<br>Joint fixe<br>Giunto rigido<br>Junta fija | Baureihe<br>Series<br>Séries<br>Serie<br>Serie | Drehmoment<br>Torque<br>Couple<br>Coppia<br>Par | |
|---|---|---|---|
| | | $M_K$ [Nm] | $M_{FG}$ [Nm] |
| | 115 | 50000 | 65000 |

| Register<br>Register<br>Registre<br>Registro<br>Indice | Seite<br>Page<br>Côté<br>Pagina<br>Página | Datum<br>Date<br>Date<br>Data<br>Fecha | Gebrüder Kempf GmbH<br>Moorstr. 4<br>36129 Gersfeld<br>Tel: +49/6654/9611-0<br>Fax: +49/6654/9611-44<br>www.kempf-gelenkwellen.de<br>info@kempf-gelenkwellen.de |
|---|---|---|---|
| J | 11 | 10/06 | |

Schweißzapfengelenk / Fixed joint / Joint fixe / Giunto rigido / Junta fija

| Nummer<br>Number<br>Numéro<br>Numero<br>Número | Hauptdaten<br>Main datas<br>Principales informations<br>Dati principali<br>Datos principales | | | | Flanschdaten<br>Flange datas<br>Caractéristiques des brides<br>Caratteristica flangia<br>Caracteristicas bridas | | | | | | | | | | | | Konstruktionsverweise<br>Construction reference<br>Référence constructeur<br>Riferimento costruttore<br>Referencia del fabricante | |
|---|---|---|---|---|---|---|---|---|---|---|---|---|---|---|---|---|---|---|
| | β | K | L | r | Flanschmitnehmer<br>Flange yoke<br>Machoire à bride<br>Flangia<br>Brida | Form<br>Figure<br>Figure<br>Forma<br>Figura | A | B | C | D | d x n | E | G | M x N | $D_S$ | $d_S$ x $n_S$ | Zapfenkreuzgarnitur<br>Universal joint<br>Bloc Rechange<br>Crociera<br>Cruz | Schweißzapfenmitnehmer<br>Weld yoke<br>Machoire bout male<br>Forcella fissa<br>Horquilla fija |
| | ∠° | mm | mm | mm | | | mm | mm | mm | mm | mm | mm | mm | mm | mm | mm | | |
| 1000.1124.940 | 22 | 286 | 320 | 143,5 | 1000.1124.010 | 3 | 315 | 7 | 175 | 280 | 22 x 8 | 140 | 22 | - | - | - | 1000.1124.950 | 1000.1124.040 |
| 1016.1124.940 | 22 | 286 | 330 | 143,5 | 1016.1124.010 | 4 | 350 | 8 | 220 | 310 | 22 x 10 | 150 | 25 | - | - | - | 1000.1124.950 | 1000.1124.040 |
| 1019.1124.940 | 22 | 286 | 320 | 143,5 | 1019.1124.010 | 3 | 285 | 7 | 175 | 245 | 20 x 8 | 140 | 22 | - | - | - | 1000.1124.950 | 1000.1124.040 |
| 1035.1124.940 | 22 | 286 | 330 | 143,5 | 1035.1124.010 | 12 | 315 | 8 | 130 | 280 | 23 x 10 | 150 | 32 | 40 x 15 | - | - | 1000.1124.950 | 1000.1124.040 |
| 1039.1124.940 | 22 | 286 | 330 | 143,5 | 1039.1124.010 | 11 | 285 | 7 | 125 | 245 | 21 x 8 | 150 | 32 | 40 x 15 | - | - | 1000.1124.950 | 1000.1124.040 |
| 1222.1124.940 | 22 | 286 | 320 | 143,5 | 1222.1124.010 | 13 | 315 | 7 | 175 | 280 | 22 x 8 | 140 | 22 | - | 270 | 30 x 4 | 1000.1124.950 | 1000.1124.040 |
| 1636.1124.940 | 22 | 286 | 330 | 143,5 | 1636.1124.010 | 12 | 350 | 8 | 155 | 310 | 23 x 10 | 150 | 32 | 50 x 16 | - | - | 1000.1124.950 | 1000.1124.040 |

| Schweißzapfengelenk<br>Fixed joint<br>Joint fixe<br>Giunto rigido<br>Junta fija | Baureihe<br>Series<br>Séries<br>Serie<br>Serie | Drehmoment<br>Torque<br>Couple<br>Coppia<br>Par | |
|---|---|---|---|
| | | $M_K$ [Nm] | $M_{FG}$ [Nm] |
| | 124 | 80000 | 104000 |

| Register<br>Register<br>Registre<br>Registro<br>Indice | Seite<br>Page<br>Côté<br>Pagina<br>Página | Datum<br>Date<br>Date<br>Data<br>Fecha | Gebrüder Kempf GmbH<br>Moorstr. 4<br>36129 Gersfeld<br>Tel: +49/6654/9611-0<br>Fax: +49/6654/9611-44<br>www.kempf-gelenkwellen.de<br>info@kempf-gelenkwellen.de |
|---|---|---|---|
| J | 12 | 10/09 | |

Schweißzapfengelenk / Fixed joint / Joint fixe / Giunto rigido / Junta fija

| Nummer<br>Number<br>Numéro<br>Numero<br>Número | Hauptdaten<br>Main datas<br>Principales informations<br>Dati principali<br>Datos principales | | | | Flanschdaten<br>Flange datas<br>Caractéristiques des brides<br>Caratteristica flangia<br>Caracteristicas bridas | | | | | | | | | | | | Konstruktionsverweise<br>Construction reference<br>Référence constructeur<br>Riferimento costruttore<br>Referencia del fabricante | |
|---|---|---|---|---|---|---|---|---|---|---|---|---|---|---|---|---|---|---|
| | β | K | L | r | Flanschmitnehmer<br>Flange yoke<br>Machoire à bride<br>Flangia<br>Brida | Form<br>Figure<br>Figure<br>Forma<br>Figura | A | B | C | D | d x n | E | G | M x N | $D_S$ | $d_S$ x $n_S$ | Zapfenkreuzgarnitur<br>Universal joint<br>Bloc Rechange<br>Crociera<br>Cruz | Schweißzapfenmitnehmer<br>Weld yoke<br>Machoire bout male<br>Forcella fissa<br>Horquilla fija |
| | ∠° | mm | mm | mm | | | mm | mm | mm | mm | mm | mm | mm | mm | mm | mm | | |
| 1000.1135.940 | 15 | 315 | 395 | 143,5 | 1016.1135.010 | 4 | 350 | 8 | 220 | 310 | 22 x 10 | 180 | 25 | - | - | - | 1000.1135.950 | 1000.1135.040 |
| 1035.1135.940 | 15 | 315 | 395 | 143,5 | 1035.1135.010 | 12 | 350 | 8 | 220 | 310 | 23 x 10 | 180 | 35 | 50 x 16 | - | - | 1000.1135.950 | 1000.1135.040 |
| 1039.1135.940 | 15 | 315 | 395 | 143,5 | 1039.1125.010 | 12 | 315 | 8 | 130 | 280 | 23 x 10 | 180 | 32 | 40 x 15 | - | - | 1000.1135.950 | 1000.1135.040 |
| 1040.1135.940 | 15 | 315 | 395 | 143,5 | 1039.1135.010 | 12 | 350 | 8 | 155 | 310 | 23 x 10 | 180 | 35 | 50 x 16 | - | - | 1000.1135.950 | 1000.1135.040 |
| 1222.1135.940 | 15 | 315 | 395 | 143,5 | 1222.1135.010 | 14 | 350 | 8 | 220 | 310 | 22 x 10 | 180 | 25 | - | 300 | 32 x 4 | 1000.1135.950 | 1000.1135.040 |
| 1419.1135.940 | 15 | 315 | 395 | 143,5 | 1016.1125.010 | 3 | 315 | 7 | 175 | 280 | 22 x 8 | 180 | 22 | - | - | - | 1000.1135.950 | 1000.1135.040 |

| Schweißzapfengelenk<br>Fixed joint<br>Joint fixe<br>Giunto rigido<br>Junta fija | Baureihe<br>Series<br>Séries<br>Serie<br>Serie | Drehmoment<br>Torque<br>Couple<br>Coppia<br>Par | |
|---|---|---|---|
| | | $M_K$ [Nm] | $M_{FG}$ [Nm] |
| | 135 | 110000 | 143000 |

| Register<br>Register<br>Registre<br>Registro<br>Indice | Seite<br>Page<br>Côté<br>Pagina<br>Página | Datum<br>Date<br>Date<br>Data<br>Fecha | Gebrüder Kempf GmbH<br>Moorstr. 4<br>36129 Gersfeld<br>Tel: +49/6654/9611-0<br>Fax: +49/6654/9611-44<br>www.kempf-gelenkwellen.de<br>info@kempf-gelenkwellen.de |
|---|---|---|---|
| J | 13 | 10/09 | |

Schweißzapfengelenk / Fixed joint / Joint fixe / Giunto rigido / Junta fija

| Nummer<br>Number<br>Numéro<br>Numero<br>Número | Hauptdaten<br>Main datas<br>Principales informations<br>Dati principali<br>Datos principales | | | | Flanschdaten<br>Flange datas<br>Caractéristiques des brides<br>Caratteristica flangia<br>Caracteristicas bridas | | | | | | | | | | | | Konstruktionsverweise<br>Construction reference<br>Référence constructeur<br>Riferimento costruttore<br>Referencia del fabricante | |
|---|---|---|---|---|---|---|---|---|---|---|---|---|---|---|---|---|---|---|
| | β | K | L | r | Flanschmitnehmer<br>Flange yoke<br>Machoire à bride<br>Flangia<br>Brida | Form<br>Figure<br>Figure<br>Forma<br>Figura | A | B | C | D | d x n | E | G | M x N | $D_S$ | $d_S$ x $n_S$ | Zapfenkreuzgarnitur<br>Universal joint<br>Bloc Rechange<br>Crociera<br>Cruz | Schweißzapfenmitnehmer<br>Weld yoke<br>Machoire bout male<br>Forcella fissa<br>Horquilla fija |
| | ∠° | mm | mm | mm | | | mm | mm | mm | mm | mm | mm | mm | mm | mm | mm | | |
| 1000.1140.940 | 15 | 314 | 355 | 160 | 1016.1135.010 | 4 | 350 | 8 | 220 | 310 | 22 x 10 | 180 | 25 | - | - | - | 1000.1135.950 | 1600.1135.040 |
| 1019.1140.940 | 15 | 314 | 355 | 160 | 1016.1125.010 | 3 | 315 | 7 | 175 | 280 | 22 x 8 | 180 | 22 | - | - | - | 1000.1135.950 | 1600.1135.040 |
| 1035.1140.940 | 15 | 314 | 355 | 160 | 1035.1135.010 | 12 | 350 | 8 | 220 | 310 | 23 x 10 | 180 | 35 | 50 x 16 | - | - | 1000.1135.950 | 1600.1135.040 |
| 1039.1140.940 | 15 | 314 | 355 | 160 | 1039.1125.010 | 12 | 315 | 8 | 130 | 280 | 23 x 10 | 180 | 32 | 40 x 15 | - | - | 1000.1135.950 | 1600.1135.040 |
| 1040.1140.940 | 15 | 314 | 355 | 160 | 1039.1135.010 | 12 | 350 | 8 | 155 | 280 | 23 x 10 | 180 | 35 | 50 x 16 | - | - | 1000.1135.950 | 1600.1135.040 |

| Schweißzapfengelenk<br>Fixed joint<br>Joint fixe<br>Giunto rigido<br>Junta fija | Baureihe<br>Series<br>Séries<br>Serie<br>Serie | Drehmoment<br>Torque<br>Couple<br>Coppia<br>Par | |
|---|---|---|---|
| | | $M_K$ [Nm] | $M_{FG}$ [Nm] |
| | 140 | 110000 | 143000 |

| Register<br>Register<br>Registre<br>Registro<br>Indice | Seite<br>Page<br>Côté<br>Pagina<br>Página | Datum<br>Date<br>Date<br>Data<br>Fecha | Gebrüder Kempf GmbH<br>Moorstr. 4<br>36129 Gersfeld<br>Tel: +49/6654/9611-0<br>Fax: +49/6654/9611-44<br>www.kempf-gelenkwellen.de<br>info@kempf-gelenkwellen.de |
|---|---|---|---|
| J | 14 | 10/09 | |

Schweißzapfengelenk / Fixed joint / Joint fixe / Giunto rigido / Junta fija

| Nummer<br>Number<br>Numéro<br>Numero<br>Número | Hauptdaten<br>Main datas<br>Principales informations<br>Dati principali<br>Datos principales | | | | Flanschdaten<br>Flange datas<br>Caractéristiques des brides<br>Caratteristica flangia<br>Caracteristicas bridas | | | | | | | | | | | | Konstruktionsverweise<br>Construction reference<br>Référence constructeur<br>Riferimento costruttore<br>Referencia del fabricante | |
|---|---|---|---|---|---|---|---|---|---|---|---|---|---|---|---|---|---|---|
| | β | K | L | r | Flanschmitnehmer<br>Flange yoke<br>Machoire à bride<br>Flangia<br>Brida | Form<br>Figure<br>Figure<br>Forma<br>Figura | A | B | C | D | d x n | E | G | M x N | $D_S$ | $d_S$ x $n_S$ | Zapfenkreuzgarnitur<br>Universal joint<br>Bloc Rechange<br>Crociera<br>Cruz | Schweißzapfenmitnehmer<br>Weld yoke<br>Machoire bout male<br>Forcella fissa<br>Horquilla fija |
| | ∠° | mm | mm | mm | | | mm | mm | mm | mm | mm | mm | mm | mm | mm | mm | | |
| 1000.1145.940 | 20 | 355 | 550 | 190 | 1000.1145.010 | 4 | 390 | 8 | 250 | 345 | 24 x 10 | 290 | 28 | - | - | - | 1000.1155.950 | 1000.1145.040 |
| 1016.1145.940 | 20 | 355 | 550 | 190 | 1016.1145.010 | 4 | 435 | 10 | 280 | 385 | 27 x 10 | 290 | 32 | - | - | - | 1000.1155.950 | 1000.1145.040 |
| 1019.1145.940 | 20 | 355 | 550 | 190 | 1019.1145.010 | 4 | 350 | 8 | 220 | 310 | 22 x 10 | 290 | 25 | - | - | - | 1000.1155.950 | 1000.1145.040 |
| 1035.1145.940 | 20 | 355 | 550 | 190 | 1035.1145.010 | 12 | 390 | 8 | 170 | 345 | 25 x 10 | 290 | 40 | 70 x 18 | - | - | 1000.1155.950 | 1000.1145.040 |
| 1038.1145.940 | 20 | 355 | 550 | 190 | 1038.1145.010 | 12 | 350 | 8 | 155 | 310 | 23 x 10 | 290 | 35 | 50 x 16 | - | - | 1000.1155.950 | 1000.1145.040 |
| 1635.1145.940 | 20 | 355 | 550 | 190 | 1635.1145.010 | 15 | 435 | 10 | 190 | 385 | 28 x 16 | 290 | 42 | 80 x 20 | - | - | 1000.1155.950 | 1000.1145.040 |

| Schweißzapfengelenk<br>Fixed joint<br>Joint fixe<br>Giunto rigido<br>Junta fija | Baureihe<br>Series<br>Séries<br>Serie<br>Serie | Drehmoment<br>Torque<br>Couple<br>Coppia<br>Par | |
|---|---|---|---|
| | | $M_K$ [Nm] | $M_{FG}$ [Nm] |
| | 145 | 175000 | 225000 |

| Register<br>Register<br>Registre<br>Registro<br>Indice | Seite<br>Page<br>Côté<br>Pagina<br>Página | Datum<br>Date<br>Date<br>Data<br>Fecha | Gebrüder Kempf GmbH<br>Moorstr. 4<br>36129 Gersfeld<br>Tel: +49/6654/9611-0<br>Fax: +49/6654/9611-44<br>www.kempf-gelenkwellen.de<br>info@kempf-gelenkwellen.de |
|---|---|---|---|
| J | 15 | 10/09 | |

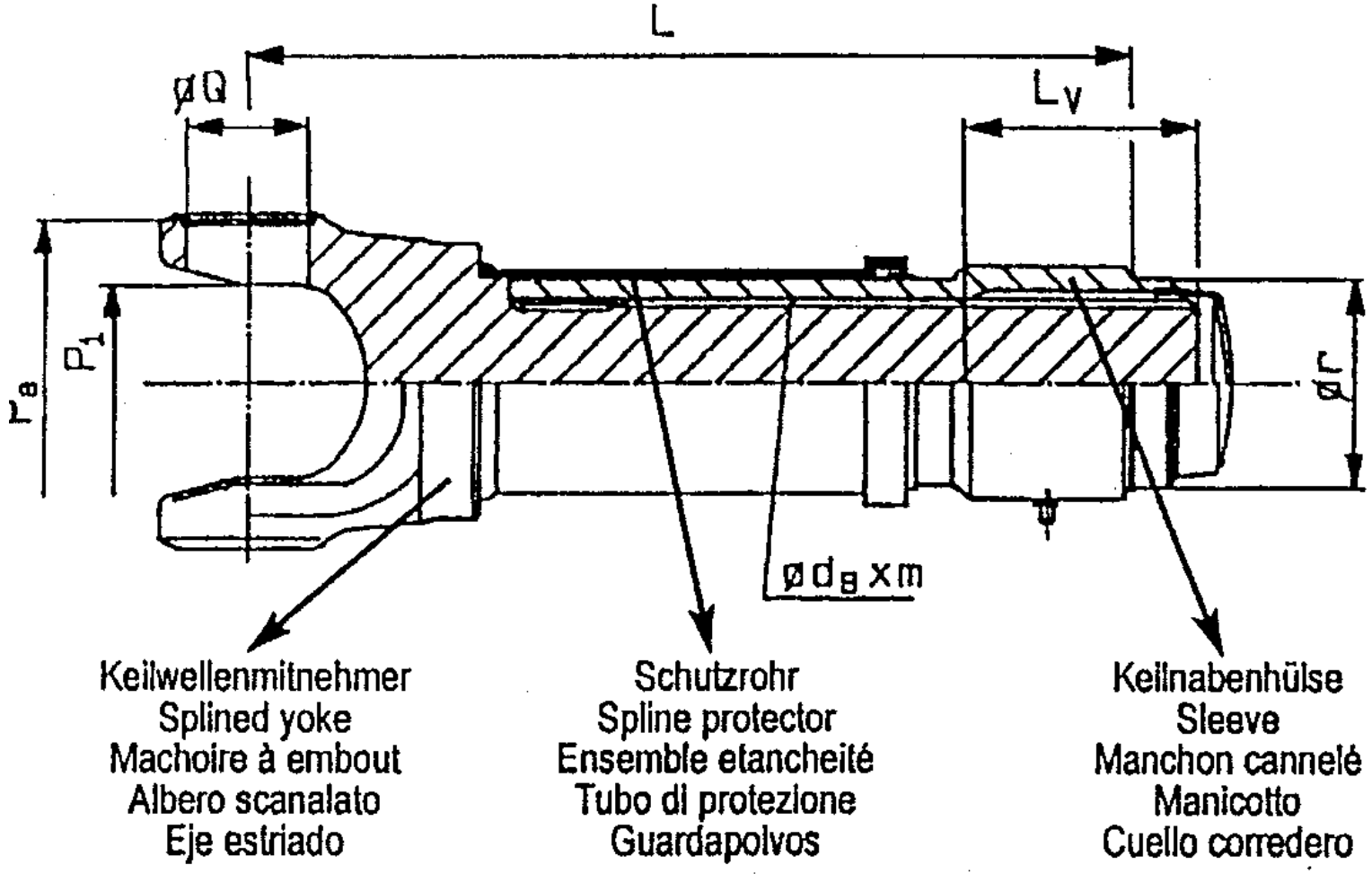
L
øQ
Lv
ra
P1
ør
ød8 x m
Keilwellenmitnehmer
Splined yoke
Machoire à embout
Albero scanalato
Eje estriado
Schutzrohr
Spline protector
Ensemble etancheité
Tubo di protezione
Guardapolvos
Keilnabenhülse
Sleeve
Manchon cannelé
Manicotto
Cuello corredero

| Längenausgleich normal / Slip normal / Coulissement normal / Scorrevole normale / Corredera normal | | | | | | | | | | | | |
|---|---|---|---|---|---|---|---|---|---|---|---|---|
| Baureihe<br>Series<br>Séries<br>Serie<br>Numero<br>Série | Nummer<br>Number<br>Numéro<br>Numero<br>Número | Hauptdaten<br>Main datas<br>Principales informations<br>Dati principali<br>Datos principalos | | | | | | | Konstruktionsverweise<br>Construction reference<br>Référence constructeur<br>Riferimento costruttore<br>Referencia del fabricante | | |
| | | Q | $P_a$ | $P_i$ | L | $L_V$ | r | $d_B$ x m<br>DIN 5480 | Keilwellenmitnehmer<br>Splined yoke<br>Machoire à embout<br>Albero scanalato<br>Eje estriado | Keilnabenhülse<br>Sleeve<br>Manchon cannelé<br>Manicotto<br>Cuello corredero | Schutzrohr<br>Spline protector<br>Ensemble etancheité<br>Tubo di protezione<br>Guardapolvos |
| | | mm | mm | mm | mm | mm | mm | mm | | | |
| 060 | 1000.3060.931 | 35 | 99,8 | - | 245 | 100 | 64 | 45 x 2,5 | 1000.1060.160 | 1000.3060.170 | 1001.1062.990 |
| 060 | 1531.3060.931 | 35 | 99,8 | - | 266 | 100 | 84 | 45 x 2,5 | 1000.1060.160 | 1531.3060.170 | 1001.1062.992 |
| 065 | 1000.3065.931 | 38 | 109 | - | 255 | 100 | 64 | 45 x 2,5 | 1000.1065.160 | 1000.3060.170 | 1001.1062.990 |
| 066 | 1000.3066.932 | 42 | 109,4 | - | 295 | 110 | 84 | 55 x 2,5 | 1031.1066.160 | 1531.3066.173 | 1001.1064.990 |
| 066 | 1631.3066.931 | 42 | 109,4 | - | 295 | 100 | 94 | 55 x 2,5 | 1031.1066.160 | 1631.3066.170 | 1001.1064.990 |
| 073 | 1031.3073.931 | 48 | 129,3 | - | 327 | 110 | 82 | 65 x 2,5 | 1631.1073.160 | 1031.3073.170 | 1031.1073.990 |
| 073 | 1231.3073.931 | 48 | 129,3 | - | 337 | 140 | 82 | 65 x 2,5 | 1231.1073.160 | 1031.3073.170 | 1031.1073.990 |
| 073 | 1631.3073.931 | 48 | 129,3 | - | 327 | 110 | 120 | 65 x 2,5 | 1631.1073.160 | 1631.3073.170 | 1031.1073.990 |
| 075 | 1531.3075.931 | 53 | 138,9 | - | 373 | 150 | 90 | 72 x 2,5 | 1631.1075.160 | 1031.3075.170 | 1631.1075.990 |
| 096 | 1000.3096.931 | 57 | 155,9 | - | 405 | 160 | 98 | 80 x 2,5 | 1000.1096.160 | 1000.3096.170 | 1001.1096.990 |
| 096 | 1600.3096.931 | 57 | 155,9 | - | 400 | 160 | 130 | 80 x 2,5 | 1000.1096.160 | 1600.3096.170 | 1001.1096.990 |
| 098 | 1280.3098.931 | 68 | - | 95 | 400 | 160 | 130 | 80 x 2,5 | 1280.1098.160 | 1680.3098.178 | 1001.1096.990 |
| 100 | 1000.3100.931 | 65 | 177 | - | 369 | 110 | 130 | 90 x 2,5 | 1000.1100.160 | 1000.3100.171 | 1001.1100.990 |
| 100 | 1003.3100.931 | 65 | 177 | - | 473 | 160 | 130 | 90 x 2,5 | 1003.1100.160 | 1000.3100.170 | 1001.1100.992 |
| 102 | 1280.3102.931 | 68 | - | 123 | 369 | 110 | 130 | 90 x 2,5 | 1280.1102.160 | 1280.3102.170 | 4001.1100.992 |
| 104 | 1000.3104.931 | 74 | 200 | - | 493 | 140 | 130 | 90 x 2,5 | 1000.1104.160 | 1000.3100.170 | 1001.1100.991 |
| 106 | 1000.3106.931 | 74 | 200 | - | 457 | 140 | 140,1 | 120 x 2,5 | 1000.1106.160 | 1000.3106.171 | 1001.1115.992 |
| 109 | 1000.3109.931 | 74 | 200 | - | 457 | 140 | 140,1 | 120 x 2,5 | 1000.1109.160 | 1000.3106.171 | 1001.1115.992 |
| 115 | 1000.3115.931 | 83 | 225 | - | 507 | 140 | 140,1 | 120 x 2,5 | 1000.1115.160 | 1000.3115.170 | 1001.1115.992 |
| 124 | 1000.3124.931 | 95 | 255,2 | - | 620 | 140 | 143,5 | 130 x 3 | 1000.1124.160 | 1000.3135.170 | 1001.1135.990 |
| 135 | 1000.3135.931 | 110 | 283 | - | 655 | 140 | 143,5 | 130 x 3 | 1000.1135.160 | 1000.3135.170 | 1001.1135.990 |
| 140 | 1000.1140.931 | 110 | 283 | - | 735 | 170 | 160 | 150 x 3 | 1000.1140.160 | 1000.1140.170 | 1001.1145.990 |
| 145 | 1000.1145.931 | 130 | 309,2 | - | 820 | 170 | 190 | 150 x 3 | 1000.1145.160 | 1000.1145.170 | 1001.1145.990 |

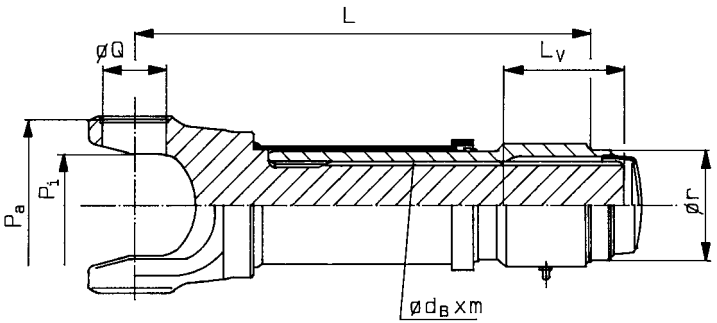


Längenausgleich normal
Slip normal
Coulissment normal
Scorrevole normale
Corredera normal

| Register<br>Register<br>Registre<br>Registro<br>Indice | Seite<br>Page<br>Côté<br>Pagina<br>Página | Datum<br>Date<br>Date<br>Data<br>Fecha | Gebrüder Kempf GmbH<br>Moorstr. 4<br>36129 Gersfeld<br>Tel: +49/6654/9611-0<br>Fax: +49/6654/9611-44<br>www.kempf-gelenkwellen.de<br>info@kempf-gelenkwellen.de |
|---|---|---|---|
| K | 1 | 10/09 | |

| Längenausgleich normal / Slip normal / Coulissement normal / Scorrevole normale / Corredera normal | | | | | | | | | | | | |
|---|---|---|---|---|---|---|---|---|---|---|---|---|
| Baureihe<br>Series<br>Séries<br>Serie<br>Numero<br>Serie | Nummer<br>Number<br>Numéro<br>Numero<br>Número | Hauptdaten<br>Main datas<br>Principales informations<br>Dati principali<br>Datos principalos | | | | | | | Konstruktionsverweise<br>Construction reference<br>Référence constructeur<br>Riferimento costruttore<br>Referencia del fabricante | | |
| | | Q | $P_a$ | $P_i$ | L | $L_V$ | r | $d_B$ x m<br>DIN 5480 | Keilwellenmitnehmer<br>Splined yoke<br>Machoire à embout<br>Albero scanalato<br>Eje estriado | Keilnabenhülse<br>Sleeve<br>Manchon cannelé<br>Manicotto<br>Cuello corredero | Schutzrohr<br>Spline protector<br>Ensemble etancheité<br>Tubo di protezione<br>Guardapolvos |
| | | mm | mm | mm | mm | mm | mm | mm | | | |
| 65 | 1282.3065.931 | 38 | 109 | - | 255 | 100 | 64 | 45 x 2,5 | 1000.1065.160 | 1282.3065.170 | 1001.1062.990 |
| 66 | 1282.3066.931 | 42 | 109,4 | - | 295 | 100 | 84 | 55 x 2,5 | 1031.1066.160 | 1531.3066.175 | 1001.1064.990 |
| 73 | 1388.3073.931 | 48 | 129,3 | - | 377 | 170 | 82 | 65 x 2,5 | 1388.1073.160 | 1388.3073.170 | 1031.1073.999 |
| 73 | 1288.3073.931 | 48 | 129,3 | - | 327 | 100 | 82 | 65 x 2,5 | 1631.1073.160 | 1288.3073.170 | 1031.1073.990 |
| 73 | 1688.3073.931 | 48 | 129,3 | - | 327 | 100 | 120 | 65 x 2,5 | 1631.1073.160 | 1688.3073.170 | 1031.1073.990 |
| 75 | 1283.3075.931 | 53 | 138,9 | - | 373 | 150 | 90 | 72 x 2,5 | 1631.1075.160 | 1483.3075.170 | 1631.1075.997 |
| 75 | 1783.3075.931 | 53 | 138,9 | - | 373 | 150 | 90 | 72 x 2,5 | 1631.1075.160 | 1483.3075.170 | 1631.1075.997 |
| 96 | 1008.3096.931 | 57 | 155,9 | - | 405 | 160 | 98 | 80 x 2,5 | 1000.1096.160 | 1008.3096.170 | 1001.1096.990 |
| 96 | 1682.3096.931 | 57 | 155,9 | - | 400 | 160 | 130 | 80 x 2,5 | 1000.1096.160 | 1681.3098.170 | 1001.1096.990 |
| 98 | 1282.3098.931 | 68 | - | 95 | 400 | 160 | 130 | 80 x 2,5 | 1280.1098.160 | 1681.3098.170 | 1001.1096.990 |
| 98 | 1482.3098.931 | 68 | - | 95 | 338 | 110 | 98 | 80 x 2,5 | 1480.1098.160 | 1482.3098.170 | 4502.1096.993 |
| 100 | 1738.3100.931 | 65 | 177 | - | 369 | 140 | 130 | 90 x 2,5 | 1000.1100.160 | 1000.3100.171 | 4001.1100.994 |
| 102 | 1282.3102.931 | 68 | - | 123 | 369 | 110 | 130 | 90 x 2,5 | 1280.1102.160 | 1282.3102.170 | 4001.1100.992 |

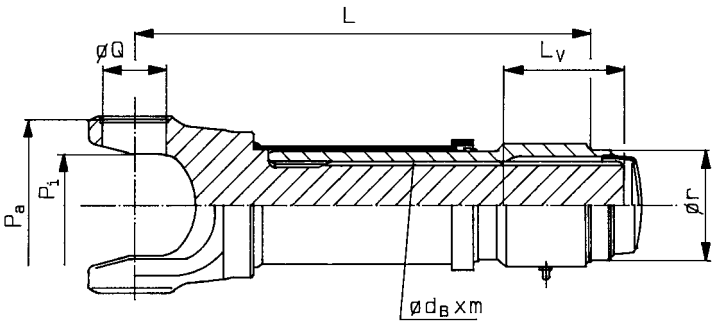


Längenausgleich normal
Slip normal
Coulissment normal
Scorrevole normale
Corredera normal

| Register<br>Register<br>Registre<br>Registro<br>Indice | Seite<br>Page<br>Côté<br>Pagina<br>Página | Datum<br>Date<br>Date<br>Data<br>Fecha | Gebrüder Kempf GmbH<br>Moorstr. 4<br>36129 Gersfeld<br>Tel: +49/6654/9611-0<br>Fax: +49/6654/9611-44<br>www.kempf-gelenkwellen.de<br>info@kempf-gelenkwellen.de |
|---|---|---|---|
| K | 1 | 10/06 | |

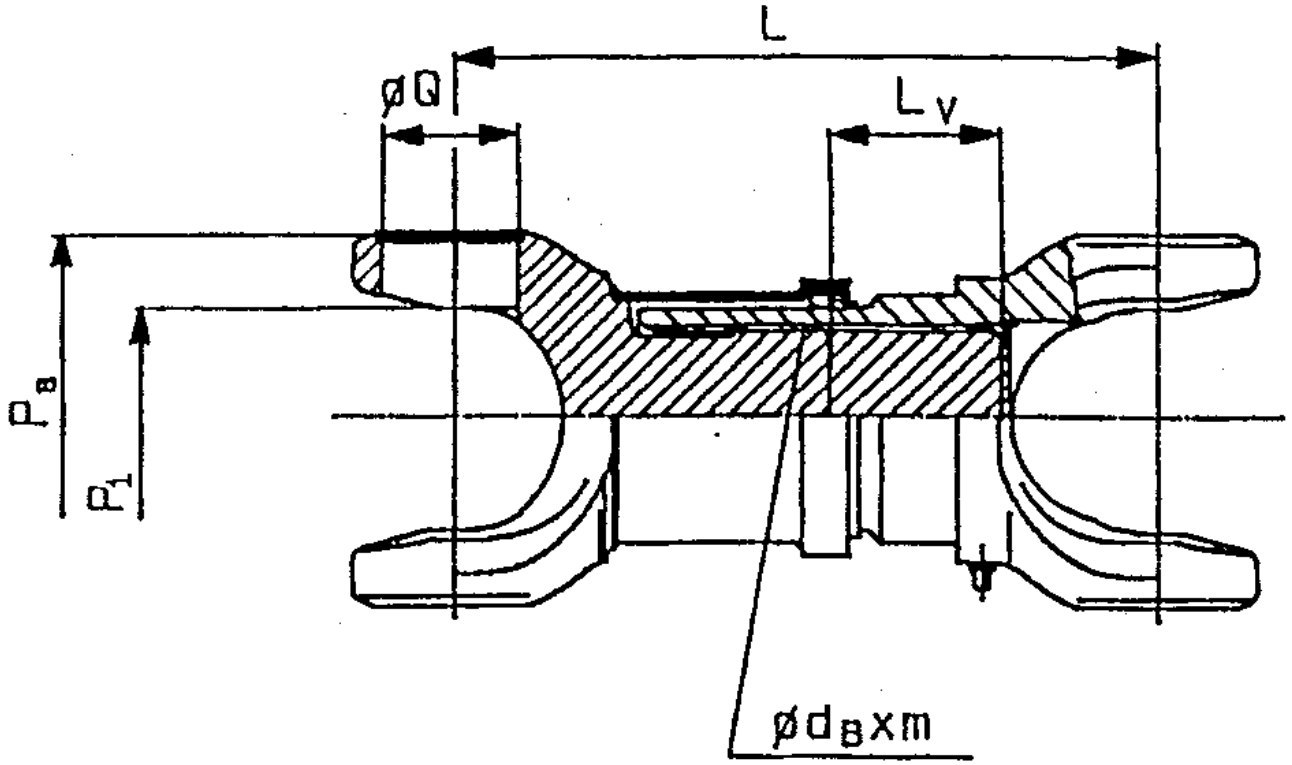
L
øQ
$L_V$
$P_B$
$P_1$
$ød_B$xm

| Längenausgleich kurz / Slip short / Coulissement court / Scorrevole corto / Corredera corta | | | | | | | | |
|---|---|---|---|---|---|---|---|---|
| Baureihe<br>Series<br>Séries<br>Serie<br>Serie | Nummer<br>Number<br>Numéro<br>Numero<br>Número | Hauptdaten<br>Main datas<br>Principales informations<br>Dati principali<br>Datos principalos | | | | | | Konstruktionsverweise<br>Construction reference<br>Référence constructeur<br>Riferimento costruttore<br>Referencia del fabricante |
| | | Q | $P_a$ | $P_i$ | $L_{min}$ - $L_{max}$ | $L_{Vmin}$ - $L_{Vmax}$ | $d_B$ x m DIN 5480 | |
| | | mm | mm | mm | mm | mm | mm | |
| 060 | 400–.3060.93– | 35 | 96,8 | - | 255 - 335 | 45 - 100 | 45 x 2,5 | Die exakten Nummern der entsprechenden Einzelteile |
| 065 | 400–.3065.93– | 38 | 105,9 | - | 225 - 350 | 40 - 100 | 45 x 2,5 | werden durch uns in Abhängigkeit vom Maß „L“ des |
| 066 | 400–.3066.93– | 42 | 106 | - | 290 - 390 | 40 - 110 | 55 x 2,5 | Längenausgleiches festgelegt |
| 073 | 400–.3073.93– | 48 | 126 | - | 300 - 445 | 50 - 100 | 65 x 2,5 | |
| 073 | 420–.3073.93– | 48 | 126 | - | 325 - 465 | 50 - 140 | 65 x 2,5 | The exact numbers of the corresponding single parts |
| 075 | 410–.3075.93– | 53 | 135 | - | 395 – 505 | 100 - 150 | 72 x 2,5 | will be set by us in dependence of measure „L“ of the slip |
| 075 | 440–.3075.93– | 53 | 135 | - | 240 – 390 | 30 - 90 | 72 x 2,5 | |
| 096 | 410–.3096.93– | 57 | 152 | - | 380 - 540 | 60 - 145 | 80 x 2,5 | Les numéros exacts des composants correspondants |
| 096 | 450–.3096.93– | 57 | 152 | - | 180 - 375 | 40 - 40 | 80 x 2,5 | seront fixés par nous selon la mesure „L“ du coulissement |
| 098 | 400–.3098.93– | 68 | - | 95 | 420 - 570 | 110 - 160 | 80 x 2,5 | |
| 100 | 400–.3100.93– | 65 | 177 | - | 660 - 765 | 75 - 160 | 90 x 2,5 | I numeri esatti degli elementi singoli saranno fissati da noi |
| 102 | 400–.3102.93– | 68 | - | 123 | 410 - 530 | 80 - 110 | 90 x 2,5 | conforme alla misura „L“ del scorrevole |
| 104 | 400–.3104.93– | 74 | 200 | - | 400 - 645 | 40 - 140 | 90 x 2,5 | |
| 104 | 450–.3104.93– | 74 | 200 | - | 305 - 395 | 30 - 55 | 90 x 2,5 | Los números precisos de los componentes correspon- |
| 106 | 400–.3106.93– | 74 | 200 | - | 400 - 600 | 50 – 105 | 120 x 2,5 | dien-tes están determinados por nosotros según la |
| 109 | 400–.3109.93– | 83 | 200 | - | 400 - 600 | 50 – 105 | 120 x 2,5 | medida „L“ de la corredera |
| 115 | 400–.3115.93– | 83 | 225 | - | 540 - 670 | 45 – 110 | 120 x 2,5 | |
| 120 | 400–.3120.93– | 95 | 255,2 | - | 465 - 575 | 60 – 60 | 120 x 2,5 | |
| 124 | 400–.3124.93– | 95 | 255,2 | - | 580 - 835 | 95 - 140 | 130 x 3 | |
| 135 | 400–.3135.93– | 110 | 283 | - | 620 - 870 | 90 - 140 | 130 x 3 | |
| 140 | 450–.1140.93– | 110 | 283 | - | 515 - 615 | 60 - 60 | 150 x 3 | |
| 145 | 400–.1145.93– | 130 | 309,2 | - | 820 - 1135 | 90 - 170 | 150 x 3 | |

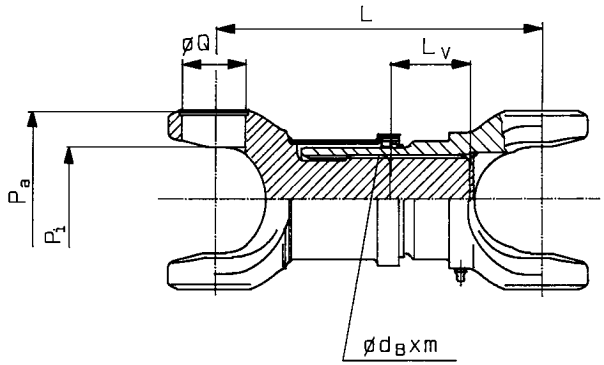


Längenausgleich kurz
Slip short
Coulissment court
Scorrevole corto
Corredera corta

| Register<br>Register<br>Registre<br>Registro<br>Indice | Seite<br>Page<br>Côté<br>Pagina<br>Página | Datum<br>Date<br>Date<br>Data<br>Fecha | Gebrüder Kempf GmbH<br>Moorstr. 4<br>36129 Gersfeld<br>Tel: +49/6654/9611-0<br>Fax: +49/6654/9611-44<br>www.kempf-gelenkwellen.de<br>info@kempf-gelenkwellen.de |
|---|---|---|---|
| L | 1 | 10/09 | |

| Längenausgleich kurz / Slip short / Coulissement court / Scorrevole corto / Corredera corta | | | | | | | | |
|---|---|---|---|---|---|---|---|---|
| Baureihe<br>Series<br>Séries<br>Serie<br>Numero<br>Serie | Nummer<br>Number<br>Numéro<br>Numero<br>Número | Hauptdaten<br>Main datas<br>Principales informations<br>Dati principali<br>Datos principalos | | | | | | Konstruktionsverweise<br>Construction reference<br>Référence constructeur<br>Riferimento costruttore<br>Referencia del fabricante |
| | | Q | $P_a$ | $P_i$ | $L_{min}$ - $L_{max}$ | $L_{Vmin}$ - $L_{Vmax}$ | $d_B$ x m DIN 5480 | |
| | | mm | mm | mm | mm | mm | mm | |
| 96 | 4500.3096.93– | 57 | 152 | - | 180 - 375 | 40 - 40 | 80 x 2,5 | werden durch uns in Abhängigkeit vom Maß „L“ des |
| 98 | 4284.3098.93– | 68 | - | 95 | 420 - 570 | 100 - 160 | 80 x 2,5 | Die exakten Nummern der entsprechenden Einzelteile |
| 98 | 4383.1098.93– | 68 | - | 95 | 235 - 300 | 30 - 65 | 80 x 2,5 | |
| 98 | 4381.1098.93– | 68 | - | 95 | 235 - 300 | 30 - 65 | 80 x 2,5 | The exact numbers of the corresponding single parts |
| 102 | 4282.3102.93– | 68 | - | 123 | 465 - 519 | 90 - 110 | 90 x 2,5 | Längenausgleiches festgelegt |
| | | | | | | | | will be set by us in dependence of measure „L“ of the slip |
| | | | | | | | | |
| | | | | | | | | Les numéros exacts des composants correspondants |
| | | | | | | | | seront fixés par nous selon la mesure „L“ du coulissement |
| | | | | | | | | |
| | | | | | | | | I numeri esatti degli elementi singoli saranno fissati da noi |
| | | | | | | | | conforme alla misura „L“ del scorrevole |
| | | | | | | | | |
| | | | | | | | | Los números precisos de los componentes correspon- |
| | | | | | | | | dien-tes están determinados por nosotros según la |
| | | | | | | | | medida „L“ de la corredera |

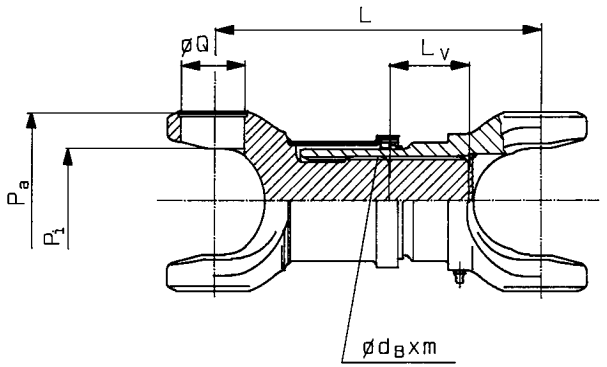


Längenausgleich kurz
Slip short
Coulissment court
Scorrevole corto
Corredera corta

| Register<br>Register<br>Registre<br>Registro<br>Indice | Seite<br>Page<br>Côté<br>Pagina<br>Página | Datum<br>Date<br>Date<br>Data<br>Fecha | Gebrüder Kempf GmbH<br>Moorstr. 4<br>36129 Gersfeld<br>Tel: +49/6654/9611-0<br>Fax: +49/6654/9611-44<br>www.kempf-gelenkwellen.de<br>info@kempf-gelenkwellen.de |
|---|---|---|---|
| L | 1 | 05/00 | |

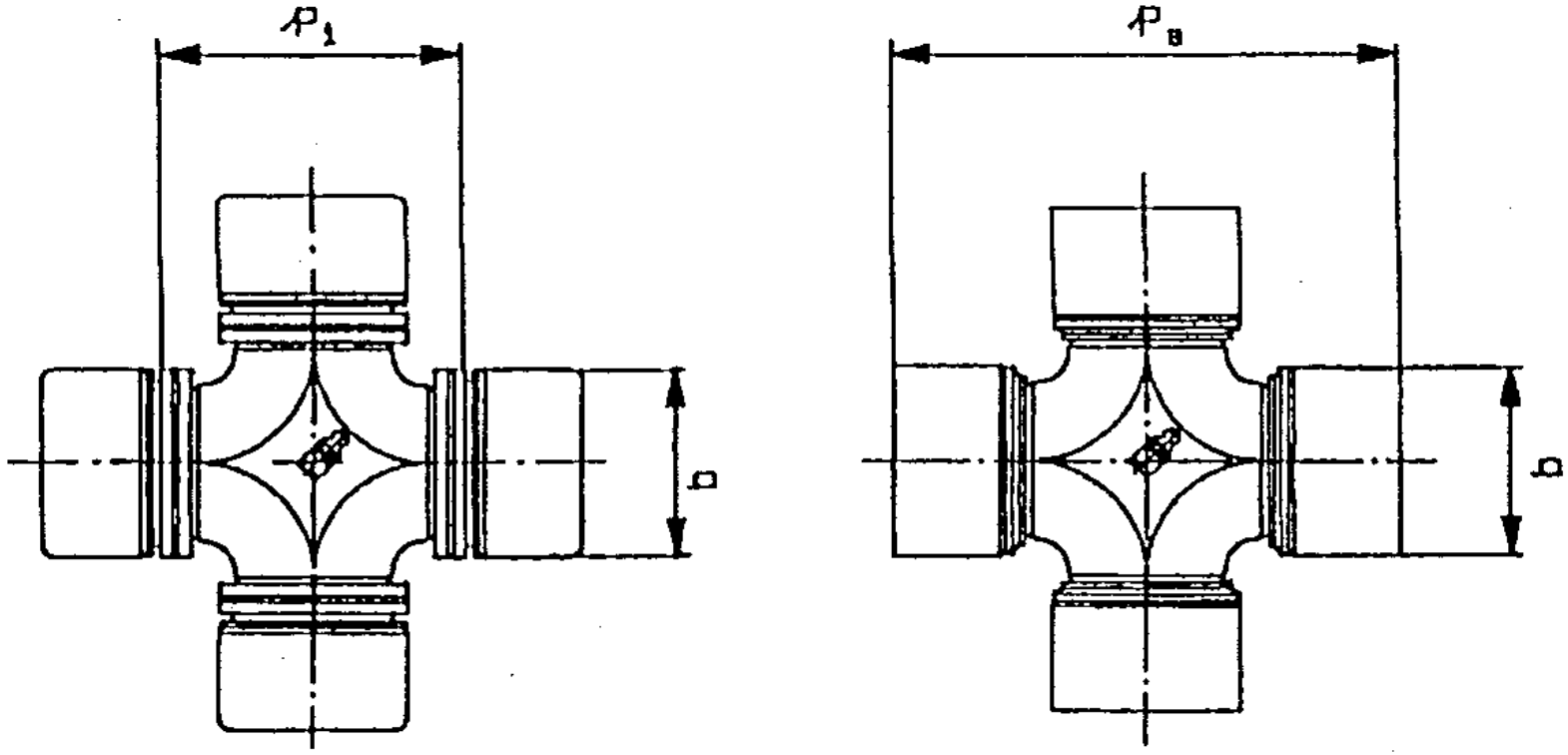
$P_1$
b
$P_2$
b

| Zapfenkreuzgarnitur / Universal joint / Bloc rechange / Crociera / Cruz | | | | |
|---|---|---|---|---|
| Baureihe<br>Series<br>Séries<br>Serie<br>Serie | Nummer<br>Number<br>Numéro<br>Numero<br>Número | Hauptdaten<br>Main datas<br>Principales informations<br>Dati principali<br>Datos principalos | | |
| | | q | $p_a$ | $p_i$ |
| | | mm | mm | mm |
| 060 | 1000.1062.950 | 35 | 96,8 | - |
| 065 | 1000.1065.950 | 38 | 105,9 | - |
| 066 | 1031.1066.950 | 42 | 106 | - |
| 073 | 1031.1073.951 | 48 | 126 | - |
| 075 | 1531.1075.950 | 53 | 135 | - |
| 096 | 1000.1096.950 | 57 | 152 | - |
| 098 | 1280.1098.950 | 68 | - | 89 |
| 100 | 1000.1100.950 | 65 | 172 | - |
| SA | 1000.1100.952 | 65 | 157 | - |
| 102 | 1280.1102.950 | 68 | - | 117 |
| 104 | 1000.1105.950 | 74 | 195 | - |
| 106 | 1000.1105.950 | 74 | 195 | - |
| SA | 1000.1105.952 | 74 | 180 | - |
| SA | 1200.1105.953 | 74 | 171 | - |
| 109 | 1300.1115.951 | 83 | 195 | - |
| 115 | 1000.1115.950 | 83 | 220 | - |
| SA | 1300.1115.951 | 83 | 195 | - |
| SA | 1200.1115.953 | 83 | 231,4 | - |
| 120 | 1000.1124.950 | 95 | 250 | - |
| 124 | 1000.1124.950 | 95 | 250 | - |
| SA | 1200.1124.950 | 95 | 219 | - |
| 135 | 1000.1135.950 | 110 | 275 | - |
| 140 | 1000.1135.950 | 110 | 275 | - |
| 145 | 1000.1155.950 | 130 | 301,6 | - |

SA = Sonderausführung
SA = Special design

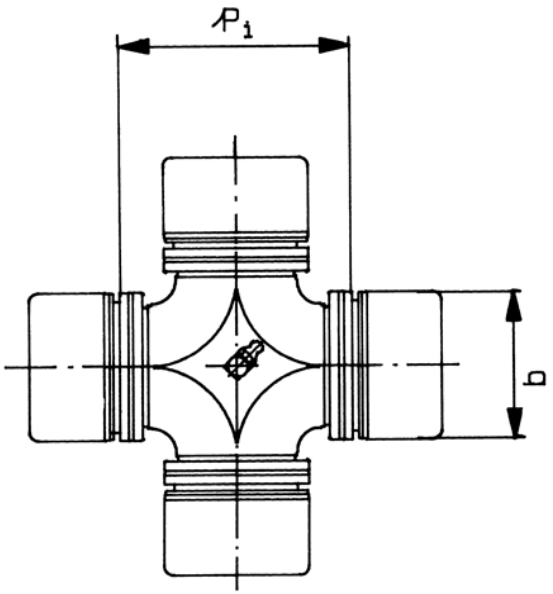


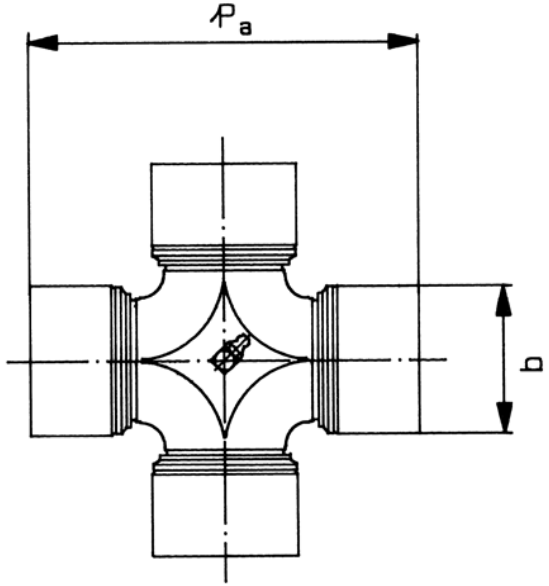


Zapfenkreuzgarnituren sind auch in wartungsfreier Ausführung lieferbar!

Universal joints are also in greased for life available!

Zapfenkreuzgarnitur
Universal joint
Bloc rechange
Crociera
Cruz

| Register<br>Register<br>Registre<br>Registro<br>Indice | Seite<br>Page<br>Côté<br>Pagina<br>Página | Datum<br>Date<br>Date<br>Data<br>Fecha | Gebrüder Kempf GmbH<br>Moorstr. 4<br>36129 Gersfeld<br>Tel: +49/6654/9611-0<br>Fax: +49/6654/9611-44<br>www.kempf-gelenkwellen.de<br>info@kempf-gelenkwellen.de |
|---|---|---|---|
| M | 1 | 10/09 | |

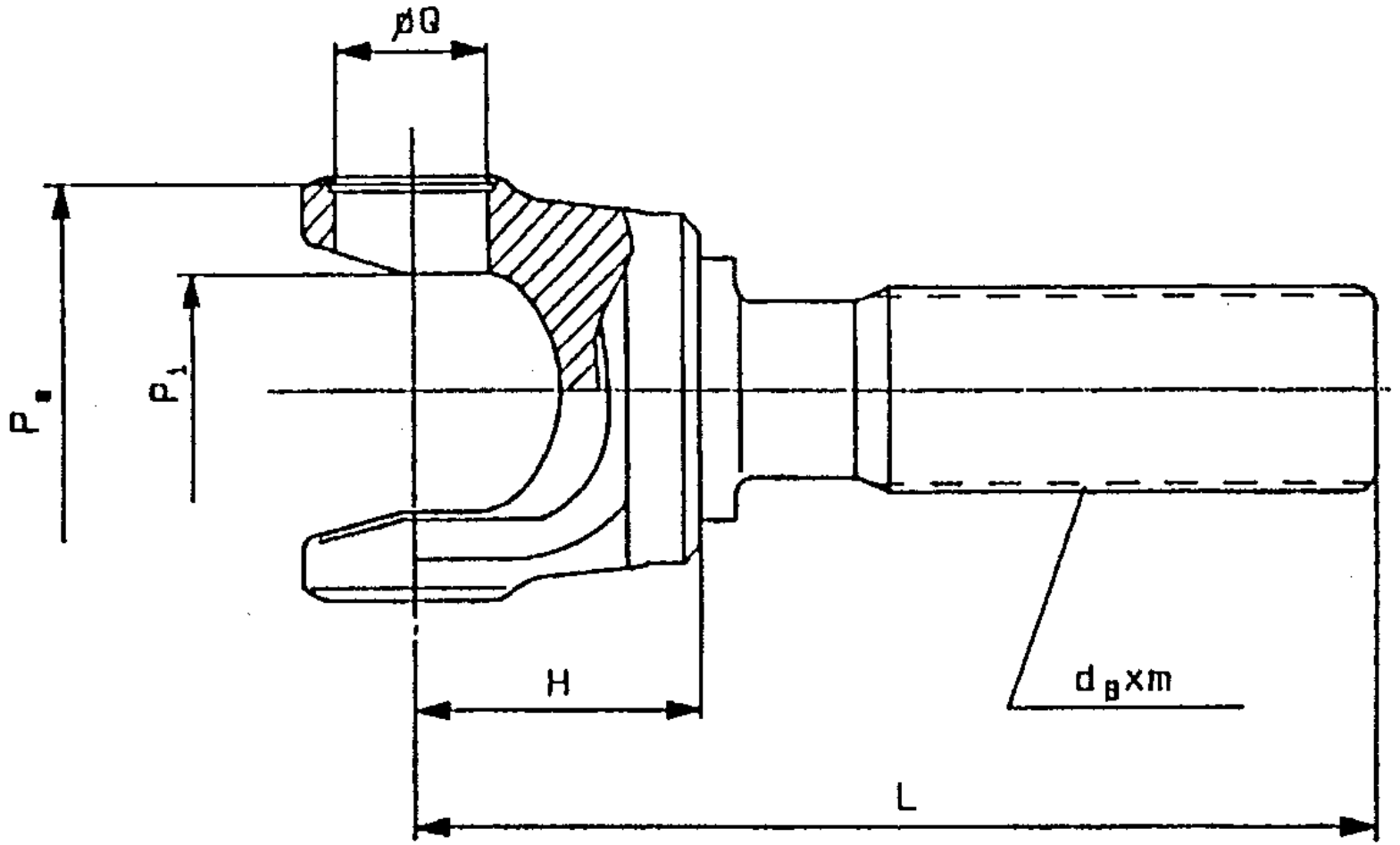
ØQ
P1
H
dBxm
L

| Keilwellenmitnehmer / Splined yoke / Machoire à embout / Albero scanalato / Eje estriado | | | | | | | |
|---|---|---|---|---|---|---|---|
| Baureihe<br>Series<br>Séries<br>Serie<br>Serie | Nummer<br>Number<br>Numéro<br>Numero<br>Número | Hauptdaten<br>Main datas<br>Principales informations<br>Dati principali<br>Datos principalos | | | | | |
| | | Q | $P_a$ | $P_i$ | H | L | $d_B$ x m<br>DIN 5480 |
| | | mm | mm | mm | mm | mm | |
| 060 | 1000.1060.160 | 35 | 99,8 | - | 60 | 245 | W 45 x 2,5 |
| 065 | 1000.1065.160 | 38 | 109 | - | 70 | 255 | W 45 x 2,5 |
| 066 | 1031.1066.160 | 42 | 109,5 | - | 82 | 303 | W 55 x 2,5 |
| 073 | 1631.1073.160 | 48 | 129,2 | - | 94 | 340 | W 65 x 2,5 |
| 073 | 1231.1073.160 | 48 | 129,2 | - | 104 | 450 | W 65 x 2,5 |
| 075 | 1631.1075.160 | 53 | 138,9 | - | 110 | 386 | W 72 x 2,5 |
| 096 | 1000.1096.160 | 57 | 155,9 | - | 112 | 434 | W 80 x 2,5 |
| 098 | 1280.1098.160 | 68 | - | 95 | 112 | 466 | W 80 x 2,5 |
| 100 | 1000.1100.160 | 65 | 177 | - | 120 | 430 | W 90 x 2,5 |
| 100 | 1003.1100.160 | 65 | 177 | - | 175 | 500 | W 90 x 2,5 |
| 104 | 1000.1104.160 | 74 | 200 | - | 195 | 520 | W 90 x 2,5 |
| 106 | 1000.1106.160 | 74 | 200 | - | 202 | 515 | W 120 x 2,5 |
| 109 | 1000.1109.160 | 83 | 200 | - | 202 | 515 | W 120 x 2,5 |
| 115 | 1000.1115.160 | 83 | 225 | - | 227 | 540 | W 120 x 2,5 |
| 124 | 1000.1135.160 | 110 | 283 | - | 307 | 715 | W 130 x 3 |
| 135 | 1000.1135.160 | 110 | 283 | - | 307 | 715 | W 130 x 3 |
| 140 | 1000.1140.160 | 110 | 283 | - | 265 | 735 | W 150 x 3 |
| 145 | 1000.1145.160 | 130 | 309,2 | - | 350 | 820 | W 150 x 3 |

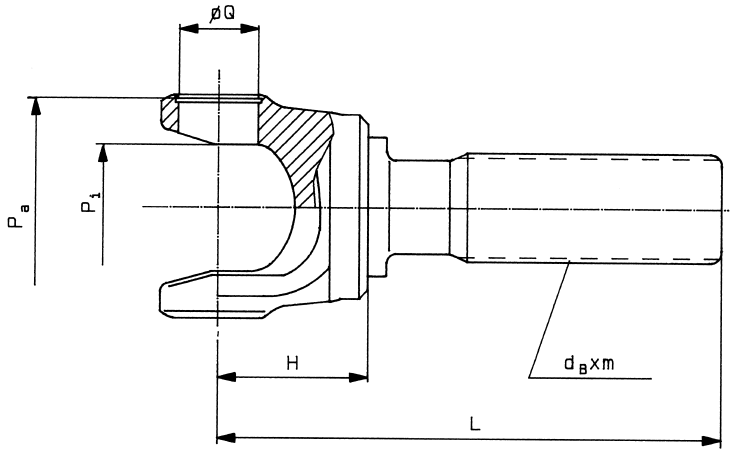


Keilwellenmitnehmer
Splined yoke
Machoire à embout
Albero scanalato
Eje estriado

| Register<br>Register<br>Registre<br>Registro<br>Indice | Seite<br>Page<br>Côté<br>Pagina<br>Página | Datum<br>Date<br>Date<br>Data<br>Fecha | Gebrüder Kempf GmbH<br>Moorstr. 4<br>36129 Gersfeld<br>Tel: +49/6654/9611-0<br>Fax: +49/6654/9611-44<br>www.kempf-gelenkwellen.de |
|---|---|---|---|
| N | 1 | 02/13 | info@kempf-gelenkwellen.de |

| Keilwellenmitnehmer / Splined yoke / Machoire à embout / Albero scanalato / Eje estriado | | | | | | | |
|---|---|---|---|---|---|---|---|
| Baureihe<br>Series<br>Séries<br>Serie<br>Serie | Nummer<br>Number<br>Numéro<br>Numero<br>Número | Hauptdaten<br>Main datas<br>Principales informations<br>Dati principali<br>Datos principalos | | | | | |
| | | Q | $P_a$ | $P_i$ | H | L | $d_B$ x m DIN 5480 |
| | | mm | mm | mm | mm | mm | |
| 073 | 1388.1073.160 | 48 | 129,2 | - | 95 | 415 | W 65 x 2,5 |
| 098 | 1480.1098.160 | 68 | - | 95 | 95 | 350 | W 80 x 2,5 |
| 102 | 1280.1102.160 | 68 | - | 123 | 107 | 380 | W 90 x 2,5 |

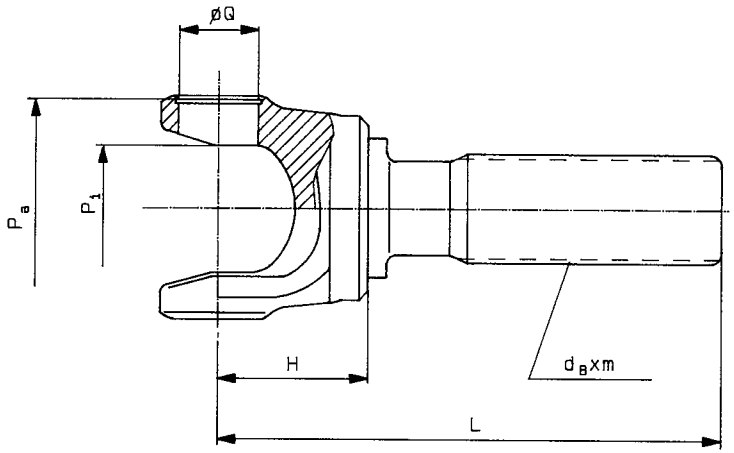


Keilwellenmitnehmer
Splined yoke
Machoire à embout
Albero scanalato
Eje estriado

| Register | Seite | Datum | Gebrüder Kempf GmbH |
|---|---|---|---|
| Register | Page | Date | Moorstr. 4 |
| Registre | Côté | Date | 36129 Gersfeld |
| Registro | Pagina | Data | Tel: +49/6654/9611-0 |
| Indice | Página | Fecha | Fax: +49/6654/9611-44 |
| | | | www.kempf-gelenkwellen.de |
| N | 1 | 10/06 | info@kempf-gelenkwellen.de |

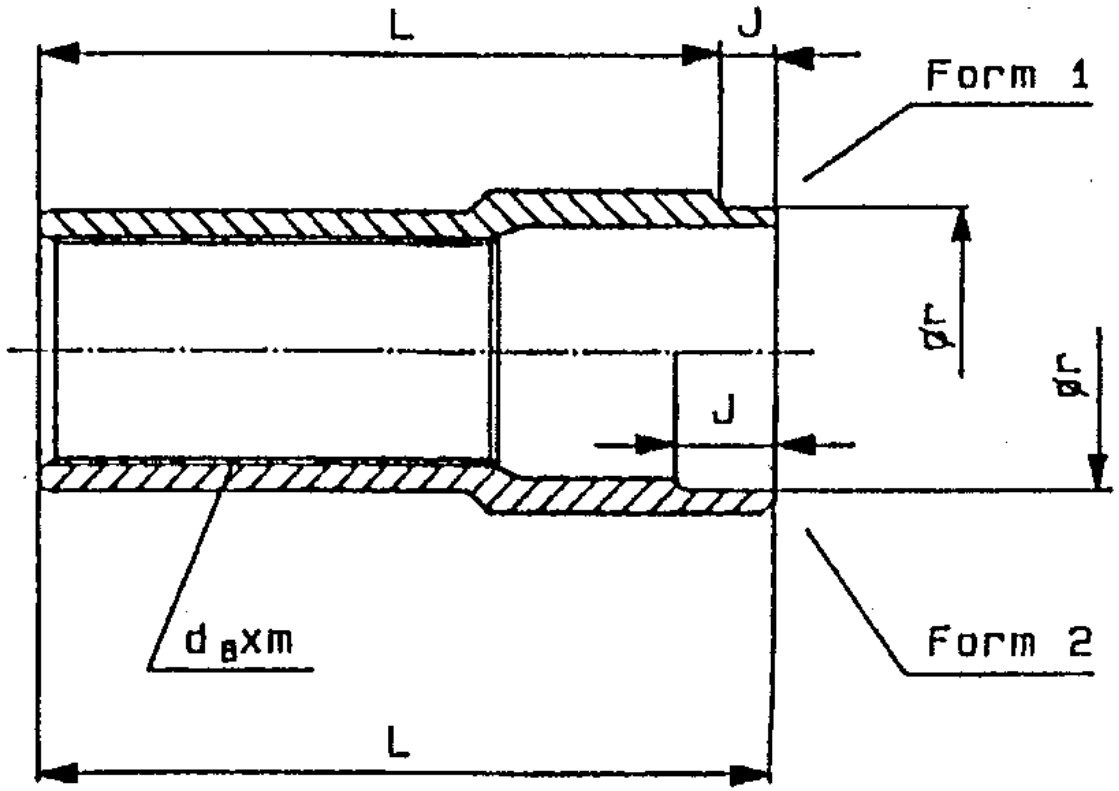
L
J
Form 1
ϕr
ϕr
J
$d_B$xm
Form 2
L

| Keilnabenhülse / Sleeve / Manchon cannelé / Manicotto / Cuello corredero | | | | | | |
|---|---|---|---|---|---|---|
| Baureihe<br>Series<br>Séries<br>Serie<br>Serie | Nummer<br>Number<br>Numéro<br>Numero<br>Número | Hauptdaten<br>Main datas<br>Principales informations<br>Dati principali<br>Datos principalos | | | | |
| | | Form<br>Figure<br>Figure<br>Forma<br>Figura | J<br><br><br><br>mm | L<br><br><br><br>mm | r<br><br><br><br>mm | $d_B$ x m<br>DIN 5480 |
| 060 | 1000.3060.170 | 1 | 15 | 185 | 64 | N 45 x 2,5 |
| 060 | 1531.3060.170 | 1 | 19 | 206 | 84 | N 45 x 2,5 |
| 065 | 1000.3060.170 | 1 | 15 | 185 | 64 | N 45 x 2,5 |
| 066 | 1531.3066.173 | 1 | 17 | 213 | 84 | N 55 x 2,5 |
| 066 | 1631.3066.170 | 1 | 17 | 213 | 94 | N 55 x 2,5 |
| 073 | 1031.3073.170 | 1 | 17 | 233 | 82 | N 65 x 2,5 |
| 073 | 1631.3073.170 | 1 | 17 | 233 | 120 | N 65 x 2,5 |
| 075 | 1031.3075.170 | 1 | 17 | 263 | 90 | N 72 x 2,5 |
| 096 | 1000.3096.170 | 1 | 21 | 293 | 98 | N 80 x 2,5 |
| 096 | 1600.3096.170 | 1 | 22 | 288 | 130 | N 80 x 2,5 |
| 098 | 1680.3098.178 | 1 | 22 | 288 | 130 | N 80 x 2,5 |
| 100 | 1000.3100.171 | 1 | 20 | 249 | 130 | N 90 x 2,5 |
| 102 | 1280.3102.170 | 1 | 20 | 298 | 130 | N 90 x 2,5 |
| 104 | 1000.3100.170 | 1 | 20 | 298 | 130 | N 90 x 2,5 |
| 106 | 1000.3106.171 | 1 | 25 | 255 | 140,1 | N 120 x 2,5 |
| 109 | 1000.3106.171 | 1 | 25 | 255 | 140,1 | N120 2,5 |
| 115 | 1000.3115.170 | 2 | 19 | 280 | 140,1 | N 120 x 2,5 |
| 124 | 1000.3135.170 | 2 | 19 | 348 | 143,5 | N 130 x 3 |
| 135 | 1000.3135.170 | 2 | 19 | 348 | 143,5 | N 130 x 3 |
| 140 | 1000.1140.170 | 2 | 25 | 470 | 160 | N150 x 3 |
| 145 | 1000.1145.170 | 2 | 25 | 470 | 190 | N 150 x 3 |

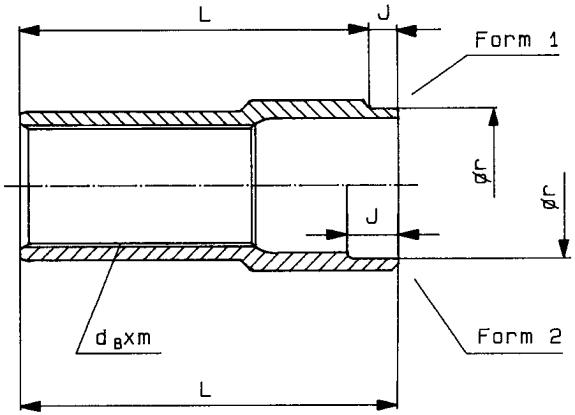


Keilnabenhülse
Sleeve
Manchon cannelé
Manicotto
Cuello corredero

| Register<br>Register<br>Registre<br>Registro<br>Indice | Seite<br>Page<br>Côté<br>Pagina<br>Página | Datum<br>Date<br>Date<br>Data<br>Fecha | Gebrüder Kempf GmbH<br>Moorstr. 4<br>36129 Gersfeld<br>Tel: +49/6654/9611-0<br>Fax: +49/6654/9611-44<br>www.kempf-gelenkwellen.de |
|---|---|---|---|
| O | 1 | 10/09 | info@kempf-gelenkwellen.de |

| Keilnabenhülse / Sleeve / Manchon cannelé / Manicotto / Cuello corredero | | | | | | |
|---|---|---|---|---|---|---|
| Baureihe<br>Series<br>Séries<br>Serie<br>Serie | Nummer<br>Number<br>Numéro<br>Numero<br>Número | Hauptdaten<br>Main datas<br>Principales informations<br>Dati principali<br>Datos principalos | | | | |
| | | Form<br>Figure<br>Figure<br>Forma<br>Figura | J<br>mm | L<br>mm | r<br>mm | $d_B$ x m<br>DIN 5480 |
| 065 | 1282.3065.170 | 1 | 15 | 185 | 64 | N 45 x 2,5 |
| 073 | 1288.3073.170 | 1 | 17 | 233 | 82 | N 65 x 2,5 |
| 073 | 1388.3073.170 | 1 | 17 | 273 | 82 | N 65 x 2,5 |
| 073 | 1688.3073.170 | 1 | 17 | 233 | 120 | N 65 x 2,5 |
| 075 | 1483.3075.170 | 1 | 17 | 263 | 90 | N 72 x 2,5 |
| 096 | 1008.3096.170 | 1 | 19 | 293 | 98 | N 80 x 2,5 |
| 098 | 1482.3098.170 | 1 | 19 | 236 | 98 | N 80 x 2,5 |
| 098 | 1681.3098.170 | 1 | 19 | 288 | 130 | N 80 x 2,5 |
| 102 | 1282.3102.170 | 1 | 19 | 252 | 130 | N 90 x 2,5 |

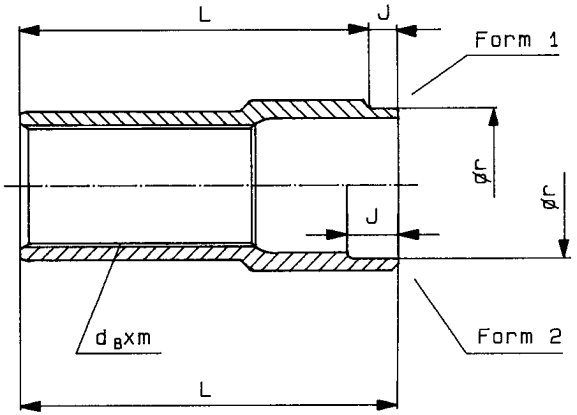


Keilnabenhülse
Sleeve
Manchon cannelé
Manicotto
Cuello corredero

| Register | Seite | Datum | Gebrüder Kempf GmbH |
|---|---|---|---|
| Register | Page | Date | Moorstr. 4 |
| Registre | Côté | Date | 36129 Gersfeld |
| Registro | Pagina | Data | Tel: +49/6654/9611-0 |
| Indice | Página | Fecha | Fax: +49/6654/9611-44 |
| | | | www.kempf-gelenkwellen.de |
| O | 1 | 05/00 | info@kempf-gelenkwellen.de |

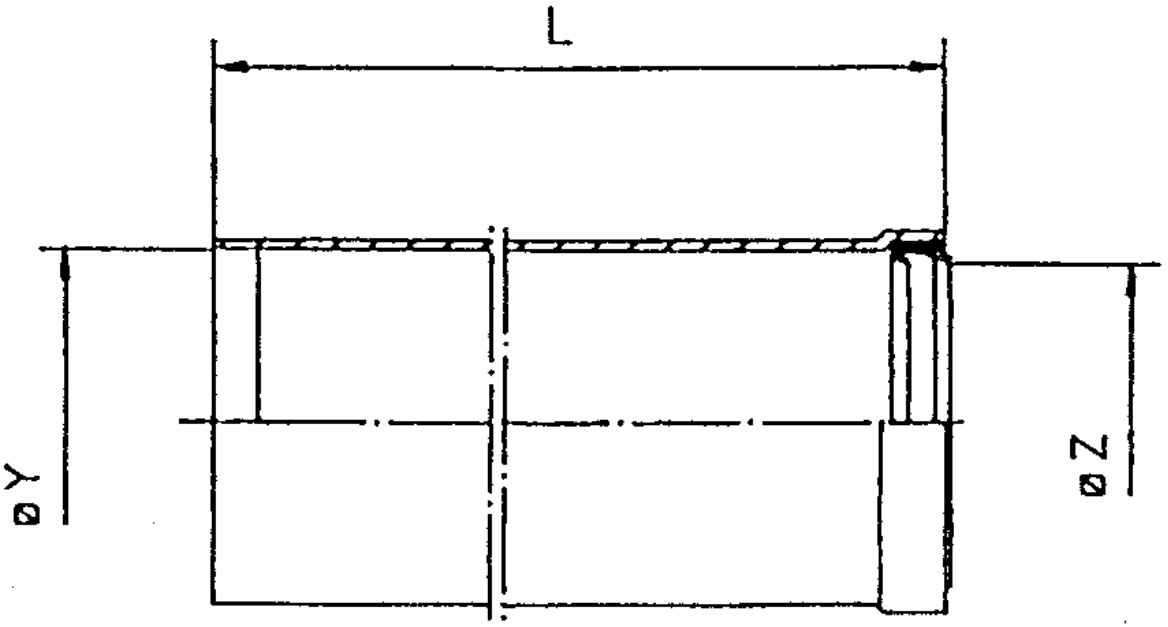
L
øY
øZ

| Schutzrohr / Spline protector / Ensemble etancheité / Tubo di protezione / Guardapolvos | | | | |
|---|---|---|---|---|
| Baureihe<br>Series<br>Séries<br>Serie<br>Serie | Nummer<br>Number<br>Numéro<br>Numero<br>Número | Hauptdaten<br>Main datas<br>Principales informations<br>Dati principali<br>Datos principalos | | |
| | | L | Y | Z |
| | | mm | mm | mm |
| 060 | 1001.1062.992 | 138 | 57 | 54,5 |
| 065 | 1001.1062.990 | 142 | 57 | 54,5 |
| 066 | 1001.1064.990 | 152 | 66 | 65 |
| 073 | 1031.1073.990 | 163 | 85,8 | 80 |
| 075 | 1631.1075.990 | 180 | 91,2 | 86 |
| 096 | 1001.1096.990 | 210 | 100,2 | 93 |
| 098 | 1001.1096.990 | 210 | 100,2 | 93 |
| 100 | 1001.1100.990 | 150 | 116,2 | 110 |
| 100 | 1001.1100.992 | 200 | 116,2 | 110 |
| 104 | 1001.1100.991 | 210 | 116,2 | 110 |
| 106 | 1001.1115.992 | 180 | 135 | 132 |
| 109 | 1001.1115.992 | 180 | 135 | 132 |
| 115 | 1001.1115.992 | 180 | 135 | 132 |
| 124 | 1001.1135.990 | 260 | 172 | 160 |
| 135 | 1001.1135.990 | 260 | 172 | 160 |
| 140 | 1001.1145.990 | 295 | 211 | 200 |
| 145 | 1001.1145.990 | 295 | 211 | 200 |

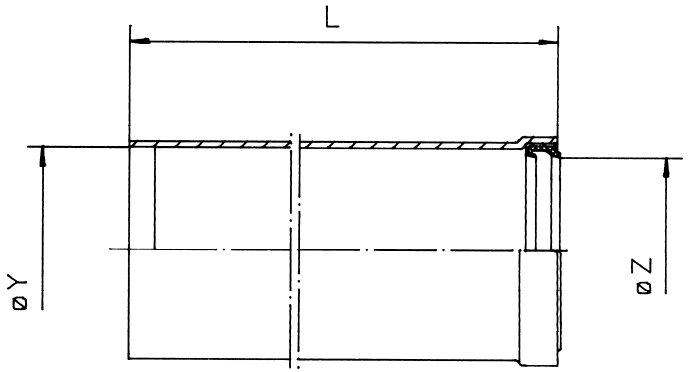


Schutzrohr
Spline protector
Ensemble etancheité
Tubo di protezione
Guardapolvos

| Register<br>Register<br>Registre<br>Registro<br>Indice | Seite<br>Page<br>Côté<br>Pagina<br>Página | Datum<br>Date<br>Date<br>Data<br>Fecha | Gebrüder Kempf GmbH<br>Moorstr. 4<br>36129 Gersfeld<br>Tel: +49/6654/9611-0<br>Fax: +49/6654/9611-44<br>www.kempf-gelenkwellen.de |
|---|---|---|---|
| P | 1 | 02/15 | info@kempf-gelenkwellen.de |

| Schutzrohr / Spline protector / Ensemble etancheité / Tubo di protezione / Guardapolvos | | | | |
|---|---|---|---|---|
| Baureihe<br>Series<br>Séries<br>Serie<br>Serie | Nummer<br>Number<br>Numéro<br>Numero<br>Número | Hauptdaten<br>Main datas<br>Principales informations<br>Dati principali<br>Datos principalos | | |
| | | L | Y | Z |
| | | mm | mm | mm |
| 073 | 1031.1073.999 | 205 | 85,8 | 80 |
| 075 | 1631.1075.997 | 190 | 91,2 | 86 |
| 096 | 4502.1096.993 | 170 | 102 | 93 |
| 100 | 4001.1100.994 | 175 | 116,2 | 110 |
| 100 | 4001.1100.992 | 190 | 116,2 | 110 |

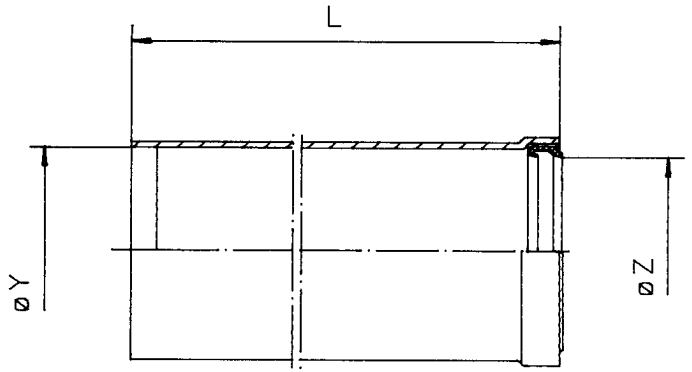


Schutzrohr
Spline protector
Ensemble etancheité
Tubo di protezione
Guardapolvos

| Register<br>Register<br>Registre<br>Registro<br>Indice | Seite<br>Page<br>Côté<br>Pagina<br>Página | Datum<br>Date<br>Date<br>Data<br>Fecha | Gebrüder Kempf GmbH<br>Moorstr. 4<br>36129 Gersfeld<br>Tel: +49/6654/9611-0<br>Fax: +49/6654/9611-44<br>www.kempf-gelenkwellen.de |
|---|---|---|---|
| P | 1 | 05/00 | info@kempf-gelenkwellen.de |

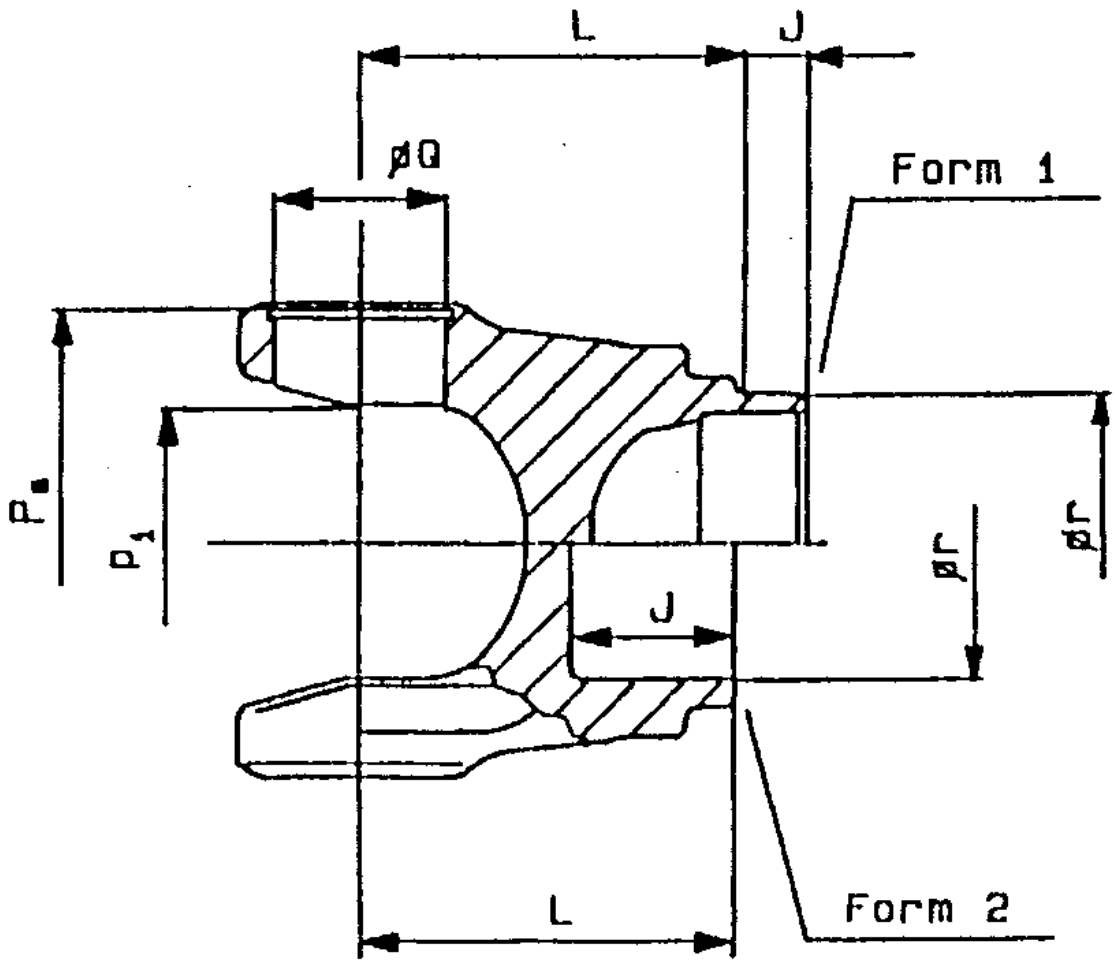
L
J
øQ
Form 1
Pa
P1
J
ør
ør
L
Form 2

| Schweißzapfenmitnehmer / Weld yoke / Machoire bout male / Forcella fissa / Horquilla fija | | | | | | | | |
|---|---|---|---|---|---|---|---|---|
| Baureihe<br>Series<br>Séries<br>Serie<br>Serie | Nummer<br>Number<br>Numéro<br>Numero<br>Número | Hauptdaten<br>Main datas<br>Principales informations<br>Dati principali<br>Datos principalos | | | | | | |
| | | Form<br>Figure<br>Figure<br>Forma<br>Figura | Q | $P_a$ | $P_i$ | J | L | r |
| | | | mm | mm | mm | mm | mm | mm |
| 060 | 1000.1062.040 | 1 | 35 | 99,8 | - | 13,5 | 75 | 64 |
| 060 | 1531.1062.040 | 1 | 35 | 99,8 | - | 19 | 96 | 84 |
| 065 | 1200.1063.040 | 1 | 38 | 109 | - | 15 | 68 | 64 |
| 065 | 1547.1063.040 | 1 | 38 | 109 | - | 19 | 85 | 74 |
| 065 | 1547.1063.044 | 1 | 38 | 109 | - | 19 | 85 | 64 |
| 066 | 1531.1066.042 | 1 | 42 | 109,4 | - | 18 | 80 | 84 |
| 066 | 1631.1066.040 | 1 | 42 | 109,4 | - | 18 | 80 | 94 |
| 073 | 1031.1073.040 | 1 | 48 | 129,2 | - | 19 | 101 | 82 |
| 073 | 1631.1073.040 | 1 | 48 | 129,2 | - | 19 | 101 | 120 |
| 073 | 1231.1073.040 | 1 | 48 | 129,2 | - | 19 | 110 | 82 |
| 075 | 1531.1075.040 | 1 | 53 | 138,9 | - | 19 | 116 | 90 |
| 096 | 1000.1096.040 | 1 | 57 | 155,9 | - | 19 | 116 | 98 |
| 096 | 1600.1096.040 | 1 | 57 | 155,9 | - | 19 | 108 | 130 |
| 098 | 1280.1098.040 | 1 | 68 | - | 95 | 20 | 145 | 130 |
| 100 | 1000.1100.040 | 1 | 65 | 177 | - | 20 | 115 | 130 |
| 104 | 1500.1105.041 | 1 | 74 | 200 | - | 23 | 135 | 130 |
| 106 | 1600.1105.040 | 1 | 74 | 200 | - | 25 | 120 | 141,1 |
| 115 | 1500.1115.040 | 2 | 83 | 225 | - | 19 | 160 | 141,1 |
| 124 | 1000.1124.040 | 2 | 95 | 256 | - | 27 | 180 | 143,5 |
| 135 | 1000.1135.040 | 2 | 110 | 283 | - | 19 | 215 | 143,5 |
| 140 | 1600.1135.040 | 2 | 110 | 283 | - | 25 | 175 | 160 |
| 145 | 1000.1145.040 | 2 | 130 | 309,2 | - | 25 | 260 | 190 |

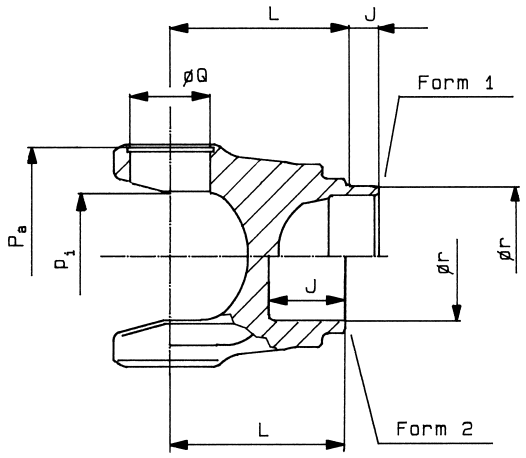


Schweißzapfenmitnehmer
Weld yoke
Machoire bout male
Forcella fissa
Horquilla fija

| Register<br>Register<br>Registre<br>Registro<br>Indice | Seite<br>Page<br>Côté<br>Pagina<br>Página | Datum<br>Date<br>Date<br>Data<br>Fecha |
|---|---|---|
| Q | 1 | 02/13 |

Gebrüder Kempf GmbH
Moorstr. 4
36129 Gersfeld
Tel: +49/6654/9611-0
Fax: +49/6654/9611-44
www.kempf-gelenkwellen.de
info@kempf-gelenkwellen.de

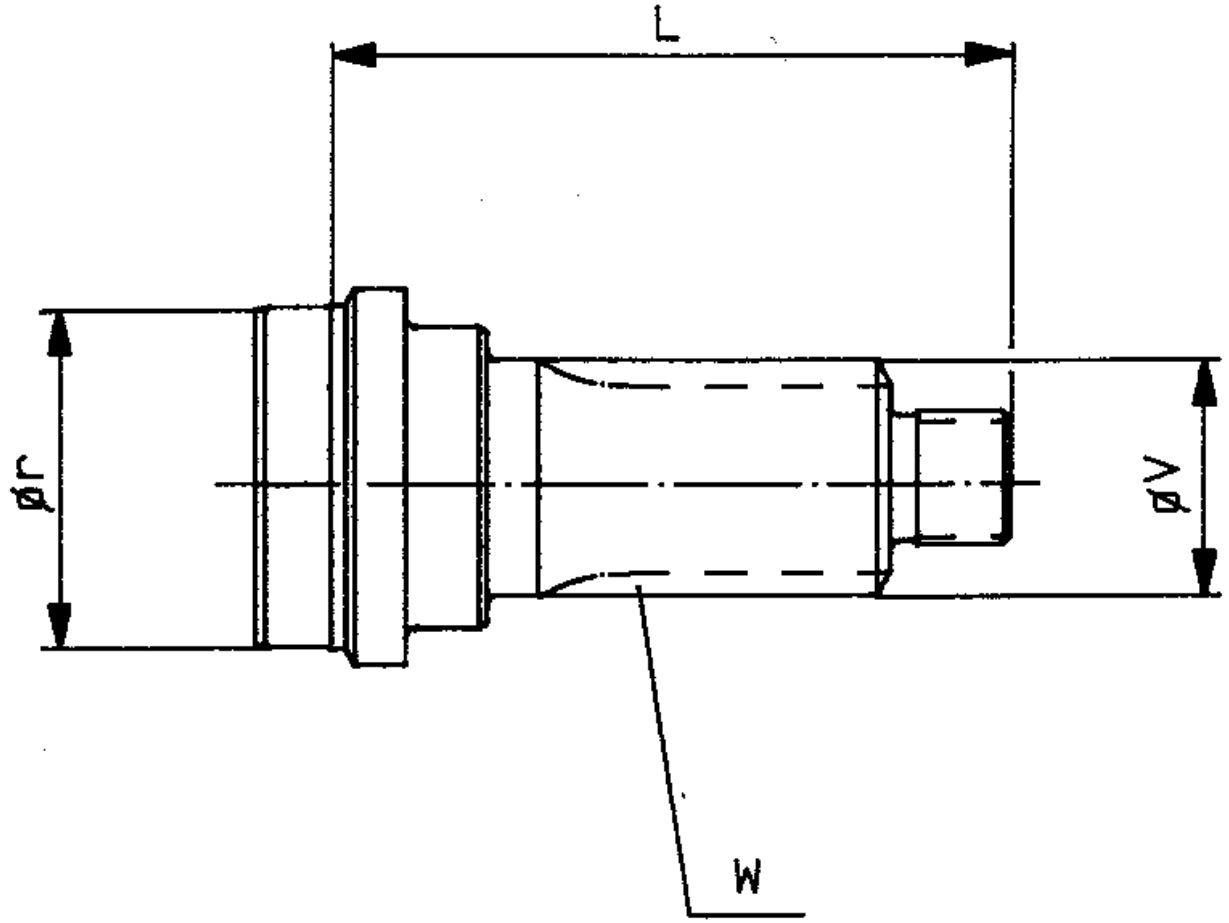
L
øT
øV
W

| Zwischenwellenzapfen / Midship stub shaft / Embout de palier / Forcella intermedia / Ejes intermdios | | | | | |
|---|---|---|---|---|---|
| Baureihe<br>Series<br>Séries<br>Serie<br>Serie | Nummer<br>Number<br>Numéro<br>Numero<br>Número | Hauptdaten<br>Main datas<br>Principales informations<br>Dati principali<br>Datos principalos | | | |
| | | L | r | V | W<br>SAE 16 B |
| | | mm | mm | mm | mm |
| 065 | 3000.1063.200 | 142 | 64 | 45 | $1^3/_4''$ |
| 065 | 3500.1063.200 | 142 | 74 | 45 | $1^3/_4''$ |
| 066 | 3555.1072.202 | 159 | 84 | 55 | 2″ |
| 073 | 3037.1073.201 | 180 | 82 | 65 | $2^1/_2''$ |
| 075 | 3508.1081.201 | 180 | 90 | 65 | $2^1/_2''$ |
| 075 | 3520.1075.201 | 175 | 90 | 65 | $2^1/_2''$ |
| 096 | 3608.1081.201 | 180 | 98 | 65 | $2^1/_2''$ |

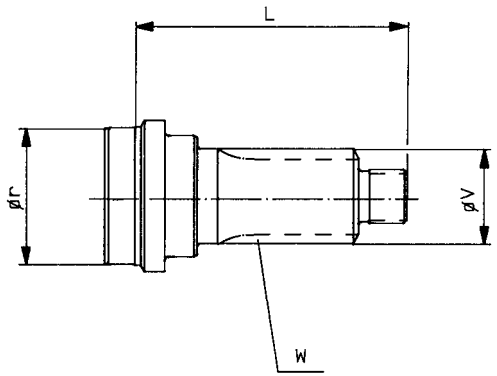


Zwischenwellenzapfen
Midship stub shaft
Embout de palier
Forcella intermedia
Ejes intermedios

| Register<br>Register<br>Registre<br>Registro<br>Indice | Seite<br>Page<br>Côté<br>Pagina<br>Página | Datum<br>Date<br>Date<br>Data<br>Fecha | Gebrüder Kempf GmbH<br>Moorstr. 4<br>36129 Gersfeld<br>Tel: +49/6654/9611-0<br>Fax: +49/6654/9611-44<br>www.kempf-gelenkwellen.de<br>info@kempf-gelenkwellen.de |
|---|---|---|---|
| R | 1 | 08/96 | |

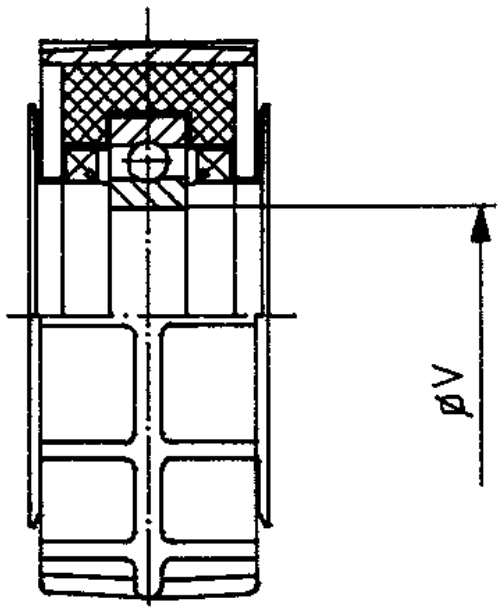
øV

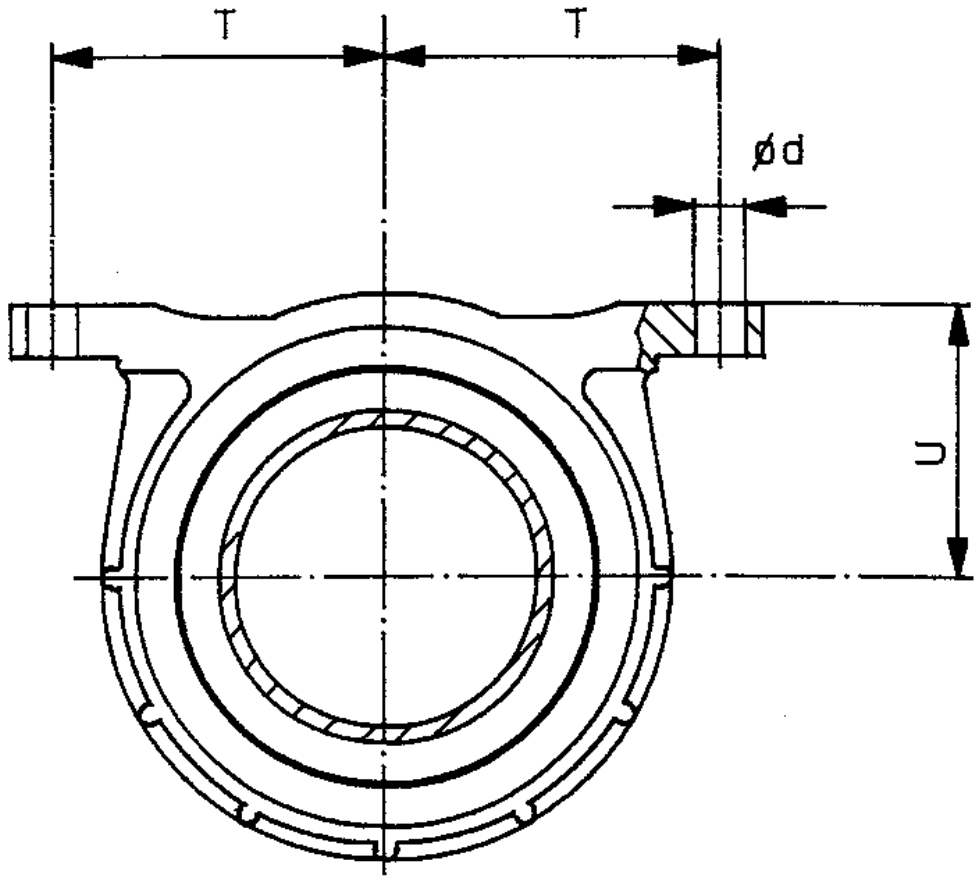
T
T
ød
U

| Zwischenwellenlager / Midship bearing / Palier / Supporto intermedio / Soporte puente central | | | | | |
|---|---|---|---|---|---|
| Baureihe<br>Series<br>Séries<br>Serie<br>Serie | Nummer<br>Number<br>Numéro<br>Numero<br>Número | Hauptdaten<br>Main datas<br>Principales informations<br>Dati principali<br>Datos principalos | | | |
| | | T | U | V | d |
| | | mm | mm | mm | mm |
| 065 | 3000.1063.500 | 84,1 | 80 | 45 | 12,8 |
| 065 | 3000.1063.505 | 96,8 | 80 | 45 | 14,2 |
| 066 | 3000.1072.501 | 84,1 | 67 | 55 | 12,8 |
| 066 | 3015.1072.501 | 100 | 71,5 | 55 | 15 |
| 073 | 3008.1073.501 | 96,8 | 82 | 65 | 14,2 |
| 075 | 3008.1073.501 | 96,8 | 82 | 65 | 14,2 |
| 096 | 3011.1073.501 | 100 | 82 | 65 | 15 |
| 096 | 3008.1073.501 | 96,8 | 82 | 65 | 14,2 |

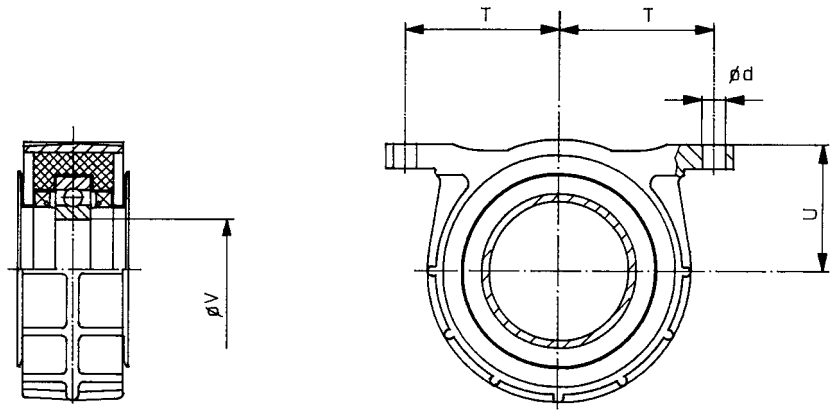


Zwischenwellenlager
Midship bearing
Palier
Supporto intermedio
Soporte puente central

| Register<br>Register<br>Registre<br>Registro<br>Indice | Seite<br>Page<br>Côté<br>Pagina<br>Página | Datum<br>Date<br>Date<br>Data<br>Fecha |
|---|---|---|
| S | 1 | 08/96 |

Gebrüder Kempf GmbH
Moorstr. 4
36129 Gersfeld
Tel: +49/6654/9611-0
Fax: +49/6654/9611-44
www.kempf-gelenkwellen.de
info@kempf-gelenkwellen.de

Form / Figure / Figure / Forma / Figura 3

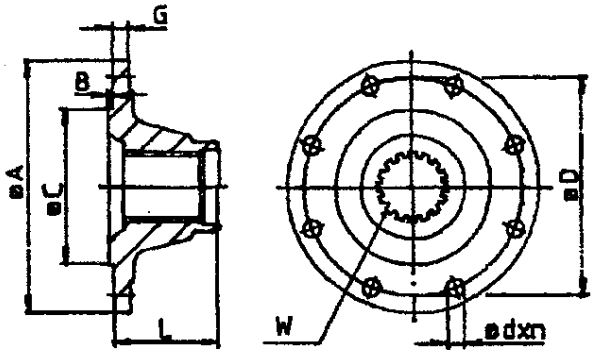


Form / Figure / Figure / Forma / Figura 4

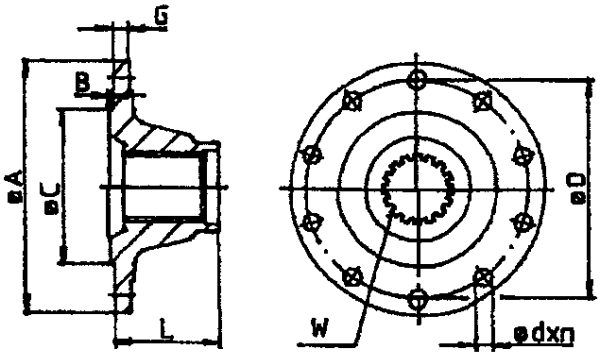


Form / Figure / Figure / Forma / Figura 6

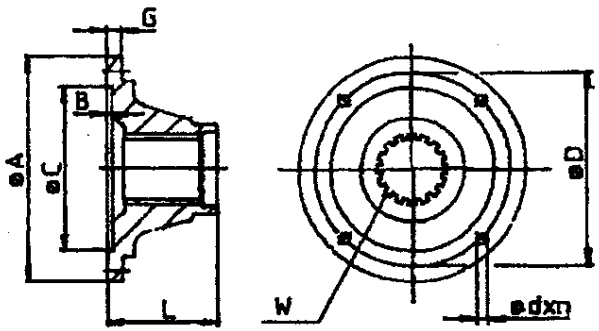


Form / Figure / Figure / Forma / Figura 7

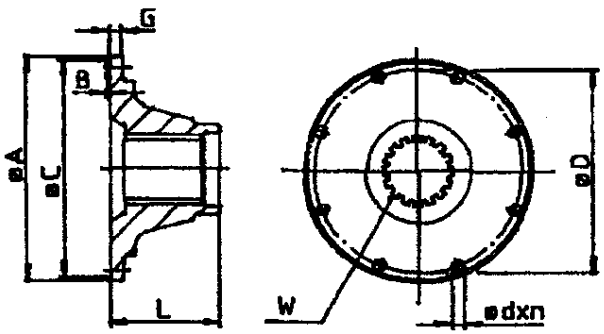


Form / Figure / Figure / Forma / Figura 9

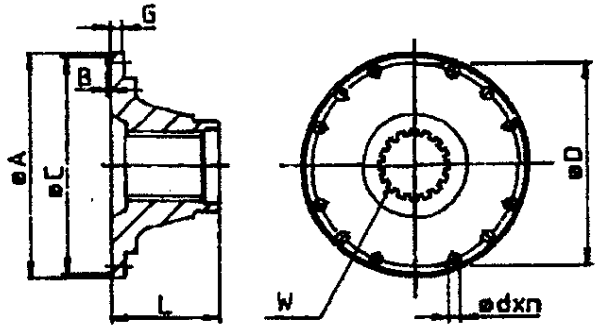


Form / Figure / Figure / Forma / Figura 10

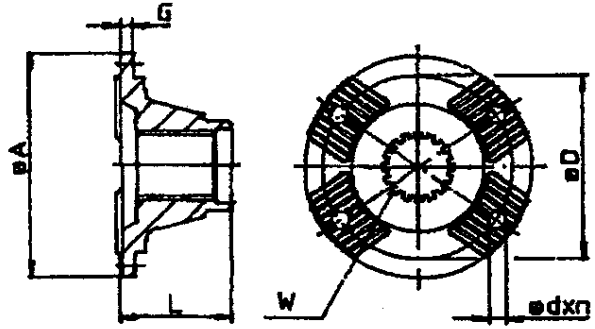

| Zwischenwellenflansch / Companion flange / Bride de palier / Flangia intermedia / Brida de acoplamiento | | | | | | | | | | |
|---|---|---|---|---|---|---|---|---|---|---|
| Baureihe<br>Series<br>Séries<br>Serie<br>Serie | Nummer<br>Number<br>Numéro<br>Numero<br>Número | Hauptdaten<br>Main datas<br>Principales informations<br>Dati principali<br>Datos principalos | | | | | | | | |
| | | Form<br>Figure<br>Figure<br>Forma<br>Figura | A | B | C | D | d x n | G | L | W<br>SAE 16 B |
| | | | mm | mm | mm | mm | mm | mm | mm | mm |
| 065 | 3000.1063.190 | 3 | 120 | 2,3 | 75 | 101,5 | 10 x 8 | 8 | 68,5 | $1^3/_4''$ |
| 065 | 3000.1063.191 | 6 | 120 | 2 | 69,85 | 95,27 | 12 x 4 | 8 | 68,5 | $1^3/_4''$ |
| 065 | 3000.1063.192 | 6 | 150 | 2,5 | 95,25 | 120,65 | 14 x 4 | 10 | 68,5 | $1^3/_4''$ |
| 065 | 3016.1063.190 | 3 | 150 | 2,3 | 90 | 130 | 10 x 8 | 10 | 70,8 | $1^3/_4''$ |
| 066 | 3031.1066.190 | 7 | 130 | 3 | 82,56 | 112 | 10 x 8 | 10 | 84,5 | 2″ |
| 066 | 3055.1072.190 | 3 | 150 | 2,3 | 90 | 130 | 12 x 8 | 10 | 84,5 | 2″ |
| 066 | 3045.1066.190 | 6 | 150 | 2,5 | 95,25 | 120,65 | 14 x 4 | 10 | 89,5 | 2″ |
| 073 | 3000.1082.190 | 3 | 180 | 2,3 | 110 | 155,5 | 14 x 8 | 12 | 93,5 | $2^1/_2''$ |
| 073 | 3000.1073.190 | 3 | 150 | 2,3 | 90 | 130 | 12 x 8 | 10 | 93,5 | $2^1/_2''$ |
| 073 | 3045.2073.190 | 7 | 174,6 | 1,5 | 168,23 | 155,52 | 9,5 x 8 | 9,5 | 95 | $2^1/_2''$ |
| 073 | 3045.1073.190 | 7 | 174,6 | 1,5 | 168,23 | 155,52 | 10 x 8 | 9,5 | 94,5 | $2^1/_2''$ |
| 075 | 3532.1075.190 | 3 | 165 | 3,3 | 95 | 140 | 14 x 8 | 14 | 93,5 | $2^1/_2''$ |
| 075 | 3533.1075.190 | 3 | 165 | 3,3 | 95 | 140 | 16 x 8 | 14 | 93,5 | $2^1/_2''$ |
| 075 | 3000.1082.190 | 3 | 180 | 2,3 | 110 | 155,5 | 14 x 8 | 12 | 93,5 | $2^1/_2''$ |
| 075 | 3522.1075.190 | 3 | 180 | 2,3 | 110 | 155,5 | 16 x 8 | 12 | 93,5 | $2^1/_2''$ |
| 075 | 3000.1093.190 | 4 | 180 | 3,3 | 110 | 155,5 | 16 x 10 | 12 | 93,5 | $2^1/_2''$ |
| 075 | 3045.1075.190 | 7 | 180 | 1,5 | 168,23 | 155,52 | 10 x 8 | 9,5 | 95 | $2^1/_2''$ |
| 075 | 3008.2082.190 | 9 | 203,2 | 1,5 | 196,8 | 184,15 | 11,1 x 12 | 12 | 95 | $2^1/_2''$ |
| 075 | 3380.1075.190 | 10 | 154 | - | KV 70° | 130 | 13 x 4 | 12 | 93,5 | $2^1/_2''$ |
| 075 | 3280.1075.190 | 10 | 165 | - | KV 70° | 140 | 13 x 4 | 12 | 93,5 | $2^1/_2''$ |
| 075 | 3280.1082.190 | 10 | 180 | - | KV 70° | 150 | 15 x 4 | 12 | 95 | $2^1/_2''$ |
| 075 | 3520.1075.190 | 10 | 165 | 3,3 | 95 | 140 | 16 x 8 | 12 | 88,5 | $2^1/_2''$ |

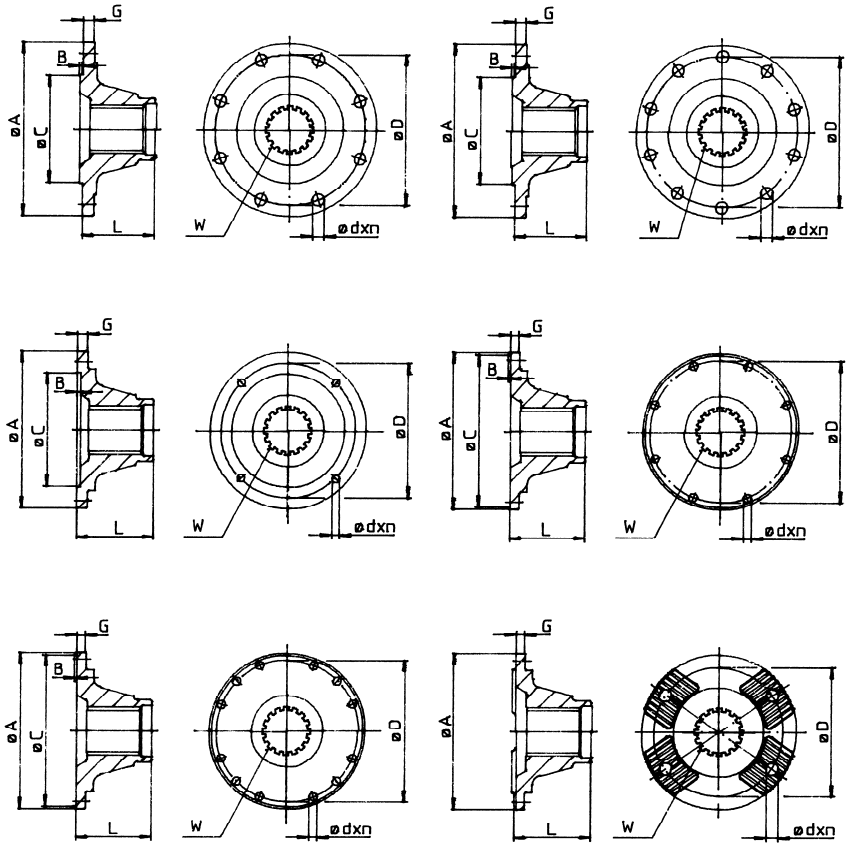


Zwischenwellenflansch
Companion flange
Bride de palier
Flangia intermedia
Brida de acoplamiento

| Register<br>Register<br>Registre<br>Registro<br>Indice | Seite<br>Page<br>Côté<br>Pagina<br>Página | Datum<br>Date<br>Date<br>Data<br>Fecha | Gebrüder Kempf GmbH<br>Moorstr. 4<br>36129 Gersfeld<br>Tel: +49/6654/9611-0<br>Fax: +49/6654/9611-44<br>www.kempf-gelenkwellen.de<br>info@kempf-gelenkwellen.de |
|---|---|---|---|
| T | 1 | 02/15 | |

| Zwischenwellenflansch / Companion flange / Bride de palier / Flangia intermedia / Brida de acoplamiento | | | | | | | | | | |
|---|---|---|---|---|---|---|---|---|---|---|
| Baureihe<br>Series<br>Séries<br>Serie<br>Serie | Nummer<br>Number<br>Numéro<br>Numero<br>Número | Hauptdaten<br>Main datas<br>Principales informations<br>Dati principali<br>Datos principalos | | | | | | | | |
| | | Form<br>Figure<br>Figure<br>Forma<br>Figura | A | B | C | D | d x n | G | L | W<br>SAE 16 B |
| | | | mm | mm | mm | mm | mm | mm | mm | mm |
| 096 | 3000.1093.190 | 4 | 180 | 3,3 | 110 | 155,5 | 16 x 10 | 12 | 93,5 | $2^1/_2''$ |
| 096 | 3008.1082.190 | 9 | 203,2 | 1,5 | 196,8 | 184,15 | 12 x 12 | 9,5 | 95 | $2^1/_2''$ |
| 096 | 3008.2082.190 | 9 | 203,2 | 1,5 | 196,8 | 184,15 | 11,1 x 12 | 12 | 95 | $2^1/_2''$ |
| 096 | 3280.1082.190 | 10 | 180 | - | KV 70° | 150 | 15 x 4 | 12 | 95 | $2^1/_2''$ |

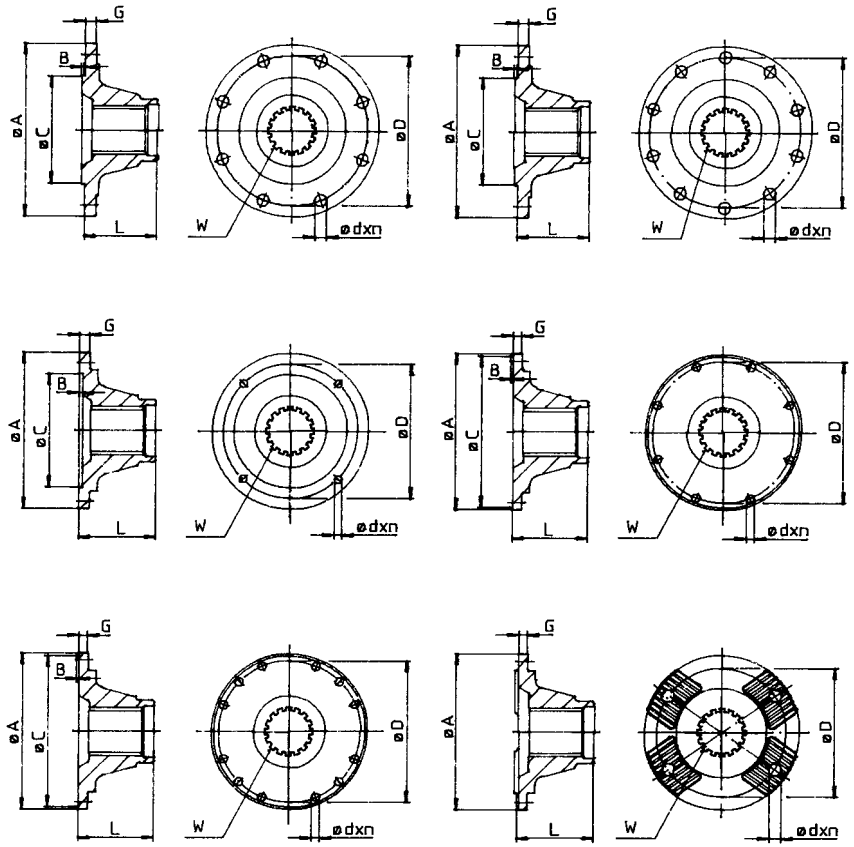


Zwischenwellenflansch
Companion flange
Bride de palier
Flangia intermedia
Brida de acoplamiento

| Register<br>Register<br>Registre<br>Registro<br>Indice | Seite<br>Page<br>Côté<br>Pagina<br>Página | Datum<br>Date<br>Date<br>Data<br>Fecha | Gebrüder Kempf GmbH<br>Moorstr. 4<br>36129 Gersfeld<br>Tel: +49/6654/9611-0<br>Fax: +49/6654/9611-44<br>www.kempf-gelenkwellen.de<br>info@kempf-gelenkwellen.de |
|---|---|---|---|
| T | 2 | 08/96 | |

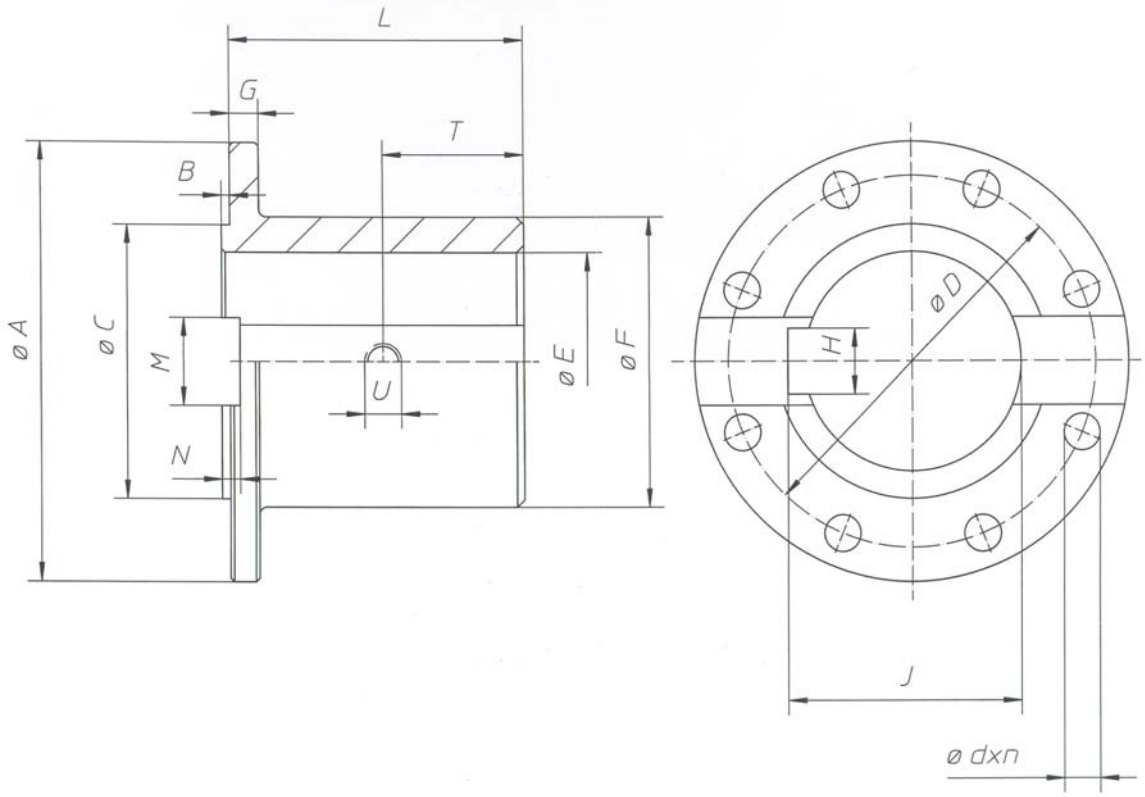
L
G
T
B
ø A
ø C
M
U
ø E
ø F
N
ø D
H
J
ø dxn

Anschlussflansche fertigen wir nach ihren Vorgaben.
Ausführungen mit zylindrischer oder konischer Bohrung und Passfeder, Druckölpressverband oder Kreuzverzahnung, Hirth-Verzahnung und Klingelnberg-Verzahnung sind möglich.
Gerne erwarten wir ihre Anfragen.

We manufacture companion flanges according your specifications.
Applications with cylindrical or conical center bore with or without keyway, oil pressure fitting or T-type serration, Hirth serration and Klingelnberg serration are possible. With pleasure we expect your inquiries.

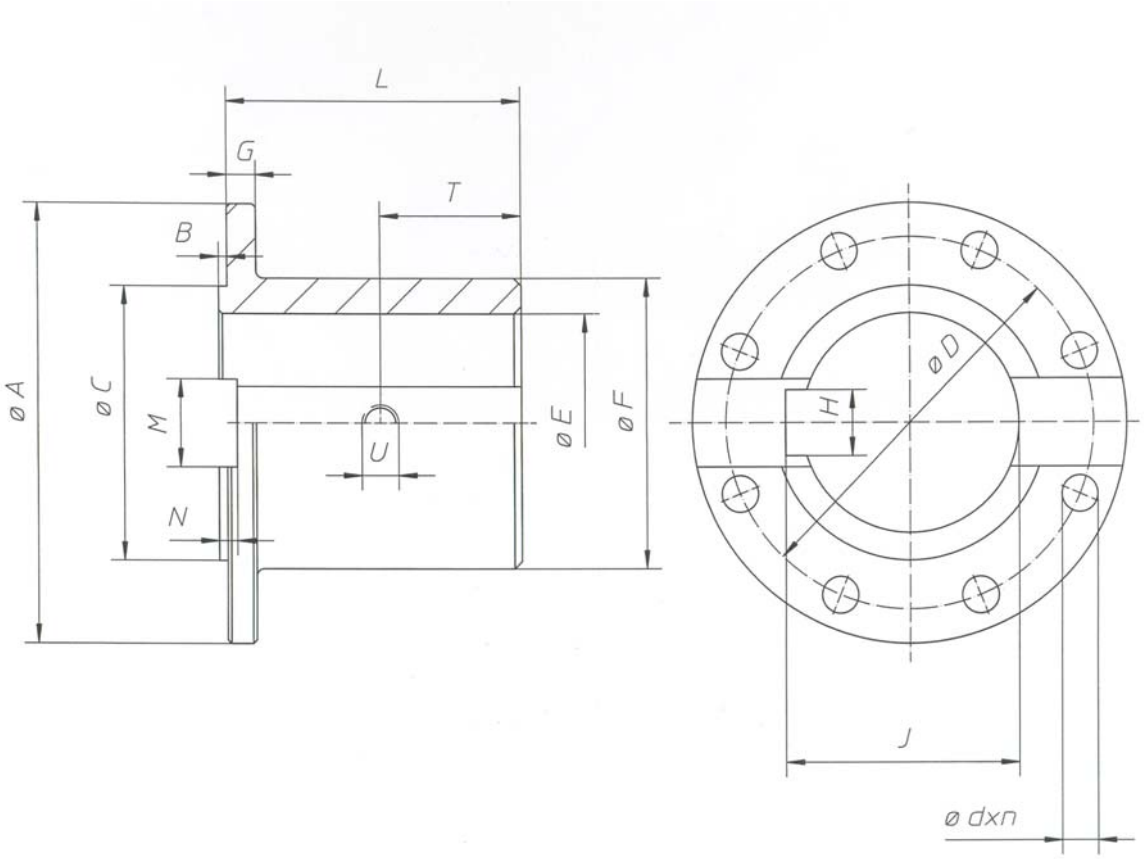


| |
|---|
| Anschlussflansch<br>Companion flange<br>Bride de palier<br>Flangia intermedia<br>Brida de acoplamiento |

| Register<br>Register<br>Registre<br>Registro<br>Indice | Seite<br>Page<br>Côté<br>Pagina<br>Página | Datum<br>Date<br>Date<br>Data<br>Fecha | Gebrüder Kempf GmbH<br>Moorstr. 4<br>36129 Gersfeld<br>Tel: +49/6654/9611-0<br>Fax: +49/6654/9611-44<br>www.kempf-gelenkwellen.de<br>info@kempf-gelenkwellen.de |
|---|---|---|---|
| U | 1 | 10/06 | |

**Gebrüder Kempf GmbH**

Moorstraße 4
D-36129 Gersfeld
Telefon +49/6654/9611-0
Telefax +49/6654/9611-44
info@kempf-gelenkwellen.de

## Einleitung

Die Gebrüder Kempf GmbH fertigt seit 1963 Gelenkwellen für den Serienbedarf europäischer Nutzfahrzeughersteller und für Sonderzwecke in der industriellen Anwendung.

Der vorliegende Katalog enthält eine Zusammenfassung unseres derzeitigen Fertigungsprogramms. Der Vielfalt der Variationsmöglichkeiten bei Sonderausführungen wurde hier nicht Rechnung getragen.

Die technischen Betrachtungen sollen dem Konstrukteur die Auslegungen von Gelenkwellenantrieben erleichtern. Änderungen, die dem technischen Fortschritt dienen, behalten wir uns vor.

Unser technischer Kundendienst steht Ihnen selbstverständlich jederzeit kostenlos und unverbindlich zur Verfügung. Unsere langjährige Erfahrung und der Einsatz neuester computerunterstützter Berechnungsmethoden ermöglichen eine exakte Lösung Ihres Gelenkwellen-Problems. Bitte bedienen Sie sich dieser Möglichkeiten.

## Introduction

Since 1963 Gebrüder Kempf GmbH are manufacturing universal joints and propeller shafts for the production requirements of the European truck manufacturers and also for special purposes in industrial applications.

This latest catalogue demonstrates our current manufacturing program. It was not possible to include the vast variety of special designs and possibilities within the context of this catalogue.

The technical information are provided to assist the design engineer in the selection and layout of universal joints and driveshafts. In the interest of technical progress and development we reserve the right to make alterations and changes without notice.

For further information please contact, without obligation, our technical service department who are always at your disposal. Our many years of experience and latest computer aided calculation methods guarantee a perfect solution of your propshaft problem.

**Gebrüder Kempf GmbH**

Moorstraße 4
D-36129 Gersfeld
Telefon +49/6654/9611-0
Telefax +49/6654/9611-44
info@kempf-gelenkwellen.de

| | | |
|---|---|---|
| **Gründung** | 22.05.1963 | **Founded** |
| **Rechtsform** | Gesellschaft mit beschränkter Haftung<br>Limited Company | **Legal Form** |
| **Bankverbindungen** | Commerzbank AG BLZ 500 800 00<br>400000600<br>IBAN: DE26 5008 0000 0400 0006 00<br>Swift-Code: DRES DE FF | **Bank Account** |
| **Geschäftsführer** | Dipl. Ing. Wilhelm Kempf | **Managing Directors** |

**Alle Rechte vorbehalten** **All rights reserved**

**Gebrüder Kempf GmbH**

Moorstraße 4
D-36129 Gersfeld
Telefon +49/6654/9611-0
Telefax +49/6654/9611-44
info@kempf-gelenkwellen.de

Inhaltsverzeichnis


| | Seite |
|---|---|
| Einleitung | 1 |
| Firmendaten | 2 |
| Theoretische Grundlagen | 4 |
| Auslegung von Gelenkwellen | 7 |
| Drehmoment | 7 |
| Baureihenbestimmung | 8 |
| Drehmoment-Kenngrößen der Gelenkwellen | 8 |
| Drehmomentvergleich | 10 |
| Stoss- und Schwingungsbelastung | 10 |
| Beugungswinkel und Drehzahl | 11 |
| Kritische Drehzahl | 12 |
| Längenbestimmung | 14 |
| Massen, Massenträgheitsmomente und Verdrehsteifigkeiten | 15 |
| Produktpalette – Lieferstandard | 16 |
| Transport | 17 |
| Lagerung | 17 |
| Einbau | 17 |
| Wartung | 18 |
| Sicherheitshinweise | 19 |


Registerkatalog

Index


| | Page |
|---|---|
| Introduction | 1 |
| Details of the company | 2 |
| Theoretical Foundations | 4 |
| Layout of Propshafts | 7 |
| Torque | 7 |
| Definition of Series | 7 |
| Torque-Characteristics of Propshafts | 8 |
| Torque Comparison | 10 |
| Shock- and Vibration Load | 10 |
| Angle and Speed | 11 |
| Critical Speed | 12 |
| Definition of Length | 14 |
| Masses, Mass Moments of Inertia and Torsional Stiffness | 15 |
| Product Range – Delivery Standards | 16 |
| Transportation | 17 |
| Storage | 17 |
| Installation | 17 |
| Maintenance | 18 |
| Security Advices | 19 |


Catalogue

**Gebrüder Kempf GmbH**

Moorstraße 4
D-36129 Gersfeld
Telefon +49/6654/9611-0
Telefax +49/6654/9611-44
info@kempf-gelenkwellen.de

## Theoretische Grundlagen

Das Kreuzgelenk– auch als Cardan- oder Hookes–Gelenk bekannt – ist eine sehr alte Konstruktion, deren erste Anfänge in technischen Skizzen und Berichten aus dem Mittelalter zu finden sind. Aber erst Anfang des 19. Jahrhunderts gelang die analytische Lösung des Bewegungsablaufs am Kreuzgelenk.

Gleichförmiges Drehen eines Gelenkes unter einem Beugungswinkel bewirkt auf der Abtriebsseite eine ungleichförmige Drehbewegung.

## Theoretical Foundations

The universal joint – well known also as Cardan- or Hooke-joint – is a very old design, of which the first ideas we learned in technical sketches and reports from the Middle Ages. But first in the beginning of the 19th century the analytical solution of the sequence of movements became possible.

The uniform rotation of a deflected joint results in a non – uniform rotation of the output side of this joint.

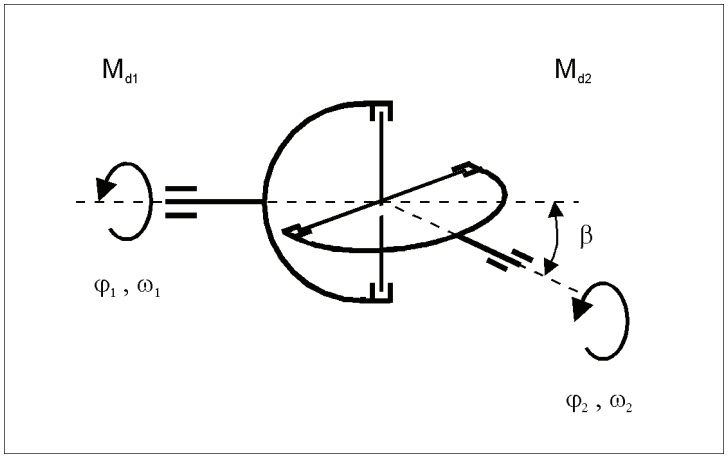


Bild / Picture 1: Einfaches Kreuzgelenk / Single joint

Der entstehende Differenzwinkel $\Delta\varphi$ , der auch Kardanfehler genannt wird, lässt sich durch folgende Gleichungen ermitteln:

The originated difference angle $\Delta\varphi$ , also called cardan or gimbal error is calculated by the following equations:

[1]

$$\tan\varphi_2 = \tan\varphi_1 * \frac{1}{\cos\beta}$$

[2]

$$\Delta\varphi = \varphi_2 - \varphi_1 = \arctan\left(\frac{\tan\varphi_1}{\cos\beta}\right) - \varphi_1$$

$\varphi_1$ = Antriebswinkel / Input angle
$\varphi_2$ = Abtriebswinkel / Output angle
$\beta$ = Beugungswinkel / Deflection angle

**Gebrüder Kempf GmbH**

Moorstraße 4
D-36129 Gersfeld
Telefon +49/6654/9611-0
Telefax +49/6654/9611-44
info@kempf-gelenkwellen.de

Aus Gleichung [1] ergibt sich durch Ableitung für die Winkelgeschwindigkeit:

As result of the above equation [1] the result for the angular velocity by derivation:

[3]

$$\frac{\omega_2}{\omega_1} = \frac{\cos\beta}{1-\cos^2\varphi_1 * \sin^2\beta}$$

Da die vom Gelenk übertragene Leistung konstant ist, ergibt sich:

For the power, transmitted by the joint, is constant, the result will be:

[4]

$$M_{d1} * \omega_1 = M_{d2} * \omega_2 = \text{const.}$$

[5]

$$\frac{M_{d1}}{M_{d2}} = \frac{\omega_2}{\omega_1} = \frac{\cos\beta}{1-\cos^2\varphi_1 * \sin^2\beta}$$

$M_{d1}$ = Antriebsmoment / Torque input

Für $\varphi_1$=0° und $\varphi_1$=180° ergibt sich:

For $\varphi_1$=0° and $\varphi_1$=180° there is:

[6]; [7]

$$\omega_{2\,max} = \omega_1 * \frac{1}{\cos\beta}$$

$$M_{d2\,min} = M_{d1} * \cos\beta$$

Für $\varphi_1$=90° und $\varphi_1$=270° ergibt sich:

For $\varphi_1$=90° and $\varphi_1$=270° there is:

[8]; [9]

$$\omega_{2\,min} = \omega_1 * \cos\beta$$

$$M_{d2\,max} = M_{d1} * \frac{1}{\cos\beta}$$

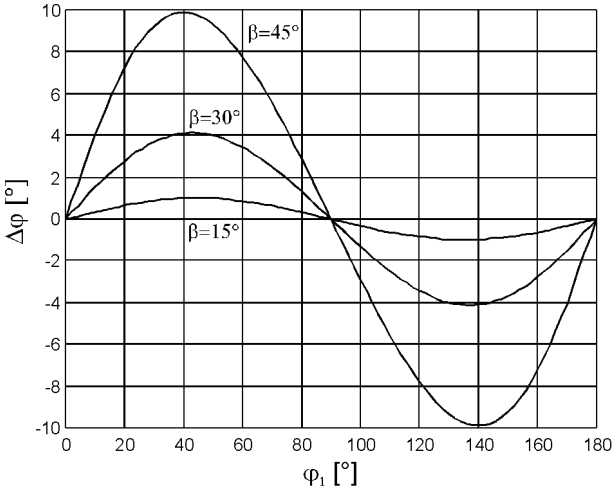


Bild / Picture 2: Differenzwinkel Δφ / Difference angle Δφ

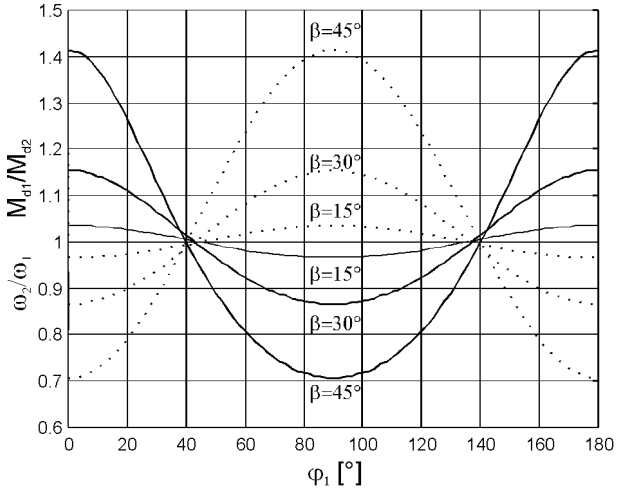


Bild / Picture 3: Winkelgeschwindigkeit und Drehmoment / Angular velocity and torque

**Gebrüder Kempf GmbH**

Moorstraße 4
D-36129 Gersfeld
Telefon +49/6654/9611-0
Telefax +49/6654/9611-44
info@kempf-gelenkwellen.de

Die ungleichförmige Drehbewegung eines einzelnen Gelenkes kann aufgehoben werden, wenn zwei einzelne Gelenke zu einer Gelenkwelle verbunden werden.

Besitzen Antriebs- und Abtriebswelle dieser Gelenkwelle eine gemeinsame Ebene (Z-Anordung, W-Anordnung), so wird die Ungleich-förmigkeit aufgehoben, wenn folgende Bedingun-gen erfüllt sind:

- Gleicher Beugungswinkel $\beta$ für beide Gelenke
- Die inneren Mitnehmer der Gelenkwelle liegen in einer Ebene

Ist eine Gelenkwelle in horizontaler und vertikaler Richtung abgelenkt, so errechnet sich der resultierende Beugungswinkel wie folgt:

The variable velocity of a single joint can only be compersated if two single joints will be connected to a propeller shaft.

Have the input and output shafts of this propshaft a common plain (Z-arrangement, W-arrangement) the variable velocity will become a constant velocity if the following conditions are fulfilled:

- Identical angle $\beta$ for both joints
- Inner yokes of the two joints within the propshaft are in one plain

Is a propshaft bended in horizontal and vertical direction, the resulting angle can be calculated as follows:

[10]

$$\beta_{res} = \arctan\sqrt{\tan^2\beta_v + \tan^2\beta_h}$$

Besitzen jedoch Antriebs- und Abriebswelle der Gelenkwelle keine gemeinsame Ebene, so wird die Ungleichförmigkeit nur aufgehoben, wenn folgende Bedingungen erfüllt sind:

- Gleicher Beugungswinkel $\beta_{res}$ für beide Gelenke
- Die inneren Mitnehmer der Gelenkwelle sind um den Versatzwinkel $\gamma$ verdreht angeordnet, der für den jeweiligen Anwendungsfall individuell zu ermitteln ist

Is there however now common plain between input and output shaft, the variable velocity will only become a constant velocity if the following conditons are fulfilled:

- Identical angles $\beta_{res}$ for both joints
- The inner yokes of the propshaft are installed twisted with an offset angle $\gamma$, which is calculated especial for the actual application

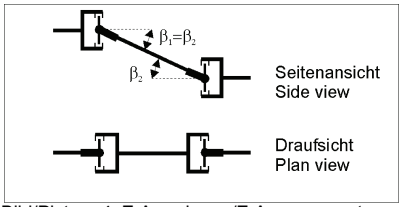

Bild/Picture 4: Z-Anordnung/Z-Arrangement

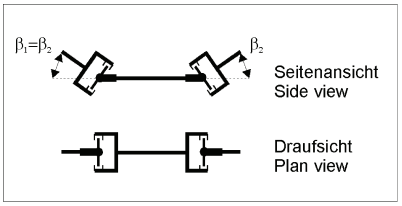

Bild/Picture 5: W-Anordnung/W-Arrangement

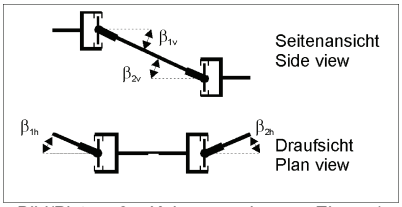

Bild/Picture 6: Keine gemeinsame Ebene / No common plain

**Gebrüder Kempf GmbH**

Moorstraße 4
D-36129 Gersfeld
Telefon +49/6654/9611-0
Telefax +49/6654/9611-44
info@kempf-gelenkwellen.de

### Auslegung von Gelenkwellen

Bei der Auslegung von Gelenkwellen spielt die für den jeweiligen Anwendungsfall geforderte Lebensdauer eine wesentliche Rolle.

Auf die Lebensdauer einer Gelenkwelle haben folgende Faktoren Einfluss:

- Drehmoment
- Stoss- und Schwingungsbelastung
- Beugungswinkel
- Drehzahl

Unser technischer Kundendienst erarbeitet für Sie und Ihre Anwendungsfälle vollständige Problemlösungen und führt Berechnungen der Lebensdauer nach ISO – Norm durch.

Ebenfalls können für Sonderfälle und Klassifizierungen Berechnungen bis zu Finite Element Analysen durchgeführt werden, die den jeweiligen Vorschriften der Klassifizierungs – Gesellschaften entsprechen.

### Layout of Propshafts

The maximum importance for each layout of propshafts is the desired life.

The life of an universal joint or propshaft will be controlled by the following factors:

- Torque
- Shock and vibration load
- Angle
- Speed

For our customers and their applications, our service department is able to put into effect complete calculations of life according to ISO specifications.

Also for special applications and certifications, up to Finite Element Analysis, calculations are possible according to the special regulations of such certification authorities.

### Drehmoment

Grundlage der Auslegung von Gelenkwellen ist das Auswahldrehmoment $M_{d1}$, welches die Gelenkwelle im Betrieb dauerhaft übertragen soll.

$M_{d1}$ ergibt sich normalerweise als zeitlicher Mittelwert des Lastkollektives. Liegt kein Lastkollektiv vor, so berechnet man $M_{d1}$ nach folgenden Formeln:

### Torque

Basis for the definition of series is the torque rate $M_{d1}$ the propshaft will be loaded in the application.

Normally $M_{d1}$ is a kind of average of the duty cycle. Is there no duty cycle available, you will get $M_{d1}$ by the following formular:

[11]

$$M_d = \frac{9550 * P}{n}$$

[12]

$$M_{d1} = M_d * 0.7$$

| | | |
|---|---|---|
| $M_d$ [Nm] | = | Drehmoment Antriebsaggregat / Torque input |
| P [KW] | = | Leistung Antriebsaggregat / Capacity input |
| N [$min^{-1}$] | = | Drehzahl Antriebsaggregat / Speed input |
| $M_{d1}$ [Nm] | = | Auswahldrehmoment / Torque rate selection |

**Gebrüder Kempf GmbH**

Moorstraße 4
D-36129 Gersfeld
Telefon +49/6654/9611-0
Telefax +49/6654/9611-44
info@kempf-gelenkwellen.de

## Drehmoment – Kenngrößen der Gelenkwellen

Die nachfolgende Tabelle zeigt das zughörige

Katalogdrehmoment $M_K$
Funktionsgrenzmoment $M_{FG}$
Dauerwechselmoment $M_{DW}$
Dauerschwellmoment $M_{DSch}$

## Torque – Characteristics of Propshafts

The following tables show the corresponding

Catalogue torque $M_K$
Static torque capacity $M_{FG}$
Torsional fatigue moment $M_{DW}$
Pulsating fatigue moment $M_{DSch}$

Tabelle / Table 1: Baureihen – Drehmomente / Series - torques

| Baureihe Serie | 060 | 065 | 066 | 073 | 075 | 096 | 098 | 100 |
|---|---|---|---|---|---|---|---|---|
| $M_K$ [Nm] | 2500 | 3500 | 5000 | 8500 | 12000 | 17000 | 22000 | 24000 |
| $M_{FG}$ [Nm] | 3200 | 4500 | 6500 | 11000 | 15500 | 23000 | 29000 | 32000 |
| $M_{DW}$ | 1100 | 1600 | 2300 | 3900 | 5500 | 7700 | 10000 | 11000 |
| $M_{DSch}$ | 1500 | 2200 | 3200 | 5500 | 7700 | 11000 | 14000 | 15500 |

| Baureihe Serie | 102 | 104 | 106 | 109 | 115 | 120 | 124 | 135 |
|---|---|---|---|---|---|---|---|---|
| $M_K$ [Nm] | 28000 | 32000 | 40000 | 45000 | 50000 | 80000 | 80000 | 110000 |
| $M_{FG}$ [Nm] | 36000 | 42000 | 52000 | 55000 | 65000 | 104000 | 104000 | 143000 |
| $M_{DW}$ | 12500 | 15000 | 18000 | 20000 | 23000 | 36000 | 36000 | 50000 |
| $M_{DSch}$ | 17500 | 21000 | 25000 | 28000 | 32000 | 50000 | 50000 | 70000 |

| Baureihe Serie | 140 | 145 | | | | | | |
|---|---|---|---|---|---|---|---|---|
| $M_K$ [Nm] | 110000 | 175000 | | | | | | |
| $M_{FG}$ [Nm] | 143000 | 225000 | | | | | | |
| $M_{DW}$ | 50000 | 80000 | | | | | | |
| $M_{DSch}$ | 70000 | 110000 | | | | | | |

Das Katalogdrehmoment $M_K$ resultiert aus der Belastungskapazität der Zapfenkreuzlagerung und sollte nur bei Drehmomentspitzen mit geringer Einschaltdauer erreicht werden, wie z.B. beim Kraftfahrzeug im 1. Gang üblich.

The catalogue torque $M_K$ is the resulting load capacity of the journal bearings and should only be taken into consideration covering peak loads with only a small operating factor as i.e. in the 1st ratio of a vehicle.

Das Funktionsgrenzdrehmoment $M_{FG}$ stellt die maximalste Belastbarkeit für die Gelenkwelle dar. Diese Belastung darf nur bei sehr geringer Einschaltdauer erreicht werden, wie z.B. zum Abdecken eines Adhäsionsmomentes.

The static torque capacity $M_{FG}$ is the absolut maximum load possible for the propshaft. This load should be allowed only for a very small operating factor as i.e. to cover an adhesion torque.

Beim Dauerwechseldrehmoment $D_{DW}$ ist die Gelenkwelle bei Wechselnder Belastung dauerfest.

Up to the torsional fatigue moment the drive shaft is suitable under alternating load.

Beim Dauerschwelldrehmoment $M_{DSch}$ ist die Gelenkwelle bei schwellender Belastung dauerfest.

Up to the pulsating fatigue moment the drive shaft is suitable under pulsating load.

**Gebrüder Kempf GmbH**

Moorstraße 4
D-36129 Gersfeld
Telefon +49/6654/9611-0
Telefax +49/6654/9611-44
info@kempf-gelenkwellen.de

### Drehmomentvergleich

Damit die angegebenen Grenzwerte $M_K$ bzw. $M_{FG}$ der ermittelten Baureihe nicht überschritten werden, sollte für den Anwendungsfall ein Drehmomentvergleich unter Einbeziehung der Stoss- und Schwingungsbelastung erfolgen.

Der Drehmomentvergleich muss folgende Gleichungen erfüllen:

[13]

$$M_K \rangle M_{d1} * (k_1 + k_2)$$

[14]

$$M_{FG} \rangle 1.3 * M_{d1} * (k_1 + k_2)$$

$M_K$ [Nm] = Katalogdrehmoment / Catalogue torque
$M_{FG}$ [ Nm] = Funktionsgrenzdrehmoment / Static torque capacity
$M_{d1}$[ Nm] = Auswahldrehmoment / Selected torque
$k_1$ = Stossfaktor Antriebsseite / Shockfactor drive side
$k_2$ = Stossfaktor Abtriebsseite / Shockfactor driven side

Werden die Werte von $M_K$ und $M_{FG}$ überschritten, ist im Regelfall die nächsthöhere Baureihe auszuwählen.

### Stoss- und Schwingungsbelastung

Für die kalkulatorische Abdeckung der Stoss- und Schwingungsbelastung gibt es Faktoren, die auf langjähriger Erfahrung basieren und sich in der Vergangenheit vielfach bestätigt und bewährt haben.

Beispiele: Stossfaktor $k_1$ (Antriebsseite)

| | |
|---|---|
| Turbinen | 1.0 |
| Elektroantriebe | 1.0 |
| Otto-Motoren | 1.5 |
| Diesel-Motoren | 2.0 |

Beispiele: Stossfaktor $k_2$ (Abtriebseite):

| | |
|---|---|
| Generatoren | 1.0 – 2.0 |
| Kolbenpumpen | 1.5 |
| Walzwerksmaschinen | 2.0 – 4.0 |
| Kompressoren | 2.0 – 4.0 |

### Torque comparison

To prevent exceeding of the above limits $M_K$ and $M_{FG}$ of the individual sizes, a precise torque comparison of the application should take place including all shock and vibration load.

A comparison of torque has to serve the following equations:

In case the results are bigger than $M_K$ or. $M_{FG}$ ten a bigger series should be selected.

### Shock- and Vibration Load

For the theoretical cover of the shock and vibration load there are factors based, approved and confirmed in many years of experience in the past.

Example: Shockfactor $k_1$ (Drive side)

| | |
|---|---|
| Turbines | 1.0 |
| Electric drives | 1.0 |
| Gasoline engines | 1.5 |
| Diesel engines | 2.0 |

Example: Shockfactor $k_2$ (Driven side)

| | |
|---|---|
| Generators | 1.0 – 2.0 |
| Piston Pumps | 1.5 |
| Rolling mill equipment | 2.0 – 4.0 |
| Compressors | 2.0 – 4.0 |

**Gebrüder Kempf GmbH**

Moorstraße 4
D-36129 Gersfeld
Telefon +49/6654/9611-0
Telefax +49/6654/9611-44
info@kempf-gelenkwellen.de

### Beugungswinkel und Drehzahl

Bereits in unseren theoretischen Grundlagen haben wir festgestellt, dass die Drehbewegung nach dem ersten Gelenk ungleichförmig ist. Als Folge dieser Ungleichförmigkeit dreht sich der Mittelteil einer Gelenkwelle zwischen Gelenk wandelt die ungleichförmige in eine gleichförmige Drehbewegung um.

Da, infolge dieser speziellen Gegebenheit, das Mittelteil der unter einem Beugungswinkel laufenden Gelenkwelle Beschleunigungs- und Verzögerungskräfte aufnehmen muss, ist zwischen Beugungswinkel und Drehzahl eine gewisse Relation einzuhalten.

### Angle and Speed

In our theoretical principles we found that the rotation after the first joint is no more constant. As a result of this variable velocity the middle part of a propshaft rotates with variable speed and only the second joint transforms the variable velocity into a constant velocity.

Due to the special fact that the middle part of a propshaft running under an angle has to transmit either acceleration as well as deceleration forces, there are to keep certain relationships between angle and speed.

### Kritische Drehzahl

Weiterhin ist zu beachten, dass die Gelenkwelle nur im für die jeweilige Betriebslänge zulässigen Betriebsdrehzahlbereich betrieben werden darf. Bei Überschreiten der maximalen Betriebsdrehzahl können aufgrund der Durchbiegung des Mittelteils der Gelenkwelle Schwingungsamplituden auftreten, die zu einer gefahrvollen Zerstörung der Gelenkwelle führen können.

Die kritische Drehzahl und die maximal zulässige Betriebszahl errechnen sich nach folgenden Formeln:

### Critical Speed

Furtheron take care that the propshaft is used only in a speed range which is within the permissible max. speed allowances according to the length of the propshaft. In case of an overspeeding there may occur, due to bending of the middle part of the propshaft, oscillating amplitudes which can cause a most dangerous destruction of the propshaft.

The critical speed and the speed limit will be calculated with the following formulas:

[15]
$$n_{krit} = 1{,}22 * 10^7 * \frac{\sqrt{D^2 + d^2}}{L^2}$$

[16]
$$n_{max} = n_{krit} * 0{,}7$$

| | | |
|---|---|---|
| $n_{krit}$ [$min^{-1}$] | = | Kritische Drehzahl / Critical speed |
| $n_{max}$ [$min^{-1}$] | = | Max. zulässige Betriebsdrehzahl / Speed limit |
| D [cm] | = | Rohraußendurchmesser / Outside diameter of tubing |
| d [cm] | = | Rohrinnendurchmesser / Inside diameter of tubing |
| L [cm] | = | Länge zwischen Gelenkmittelpunkten / Length between joint centers |

**Gebrüder Kempf GmbH**

Moorstraße 4
D-36129 Gersfeld
Telefon +49/6654/9611-0
Telefax +49/6654/9611-44
info@kempf-gelenkwellen.de

### Längenbestimmung

Die Baulänge einer Gelenkwelle wird bestimmt durch den Abstand der Anschlussflansche.

Gelenkwellen ohne Längenausgleich, Doppelflanschgelenke und H-Doppelgelenke haben immer eine feststehende Baulänge L bzw. $L_F$ , die auch der Betriebslänge entspricht.

Für Gelenkwellen mit Längenausgleich ist im Regelfall die Betriebslänge nach folgender Formel festzulegen:

### Definition of length

The length of a propshaft is given by the distance of the companion flanges.

Propshafts without slip, double flange joints and couplings with „H“ – yoke have always a firm length L or $L_F$ according to the service length.

For propshafts with slip the service length will be fixed by the folowing formula:

[17]

$$L_B = L_Z + \frac{L_V}{3}$$

$L_B$ = Betriebslänge / Service length
$L_Z$ = Zusammengeschobene Länge / Compressed length
$L_V$ = Verschiebbare Länge / Slip

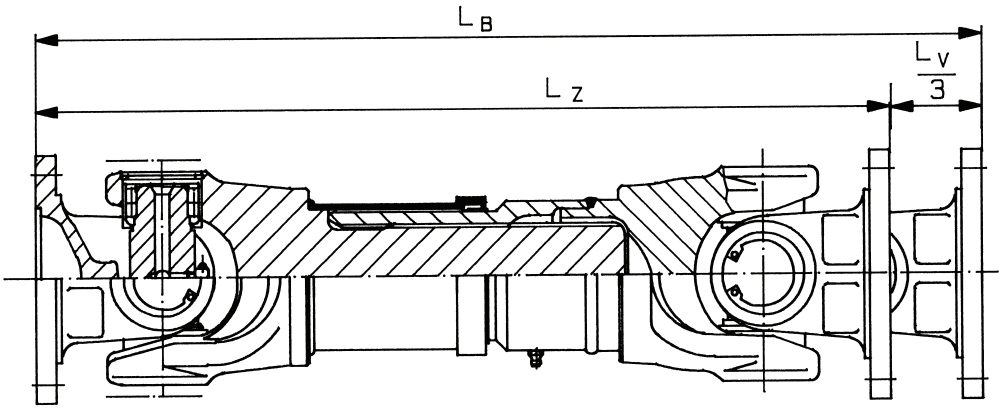


Bild / Picture 11: Längenangaben / Declarations of length

**Gebrüder Kempf GmbH**

Moorstraße 4
D-36129 Gersfeld
Telefon +49/6654/9611-0
Telefax +49/6654/9611-44
info@kempf-gelenkwellen.de

## Massen, Massenträgheitsmomente und Verdrehsteifigkeiten

Die nachfolgende Tabelle enthält Näherungswerte für Massen, Massenträgheitsmomente und Verdrehsteifigkeiten für Gelenkwellen mit Längenausgleich:

## Masses, Mass Moment of Inertia and Torsional Stiffness

The following table are showing approximate values of masses, mass moments of inertia and torsional stiffness for standard propshafts with slip:

Tabelle / Table 2: Massen, Massenträgheitsmomente, Verdrehsteifigkeiten / Mass, mass moments of inertia, torsional stiffness

| Baureihe Series | Rohr Tubing | Masse Mass | | Massenträgheitsmoment Mass Moment of Inertia | | Verdrehsteifigkeit Torsion Stiffness | |
|---|---|---|---|---|---|---|---|
| | R x s | $M_W$ | $m_R$ | $J_W$ | $J_R$ | $C_W$ | $C_R$ |
| | [mm] | [Kg] | [Kg] | [Kgm$^2$] | [Kgm$^2$] | [Nm/rad] | [Nm/rad] |
| 060 | 70 x 3 | 12,0 | 5,0 | 0,014 | 0,006 | 0,60 x $10^5$ | 0,56 x $10^5$ |
| 065 | 70 x 3 | 13,3 | 5,0 | 0,017 | 0,006 | 0,68 x $10^5$ | 0,56 x $10^5$ |
| 066 | 90 x 3 | 17,0 | 6,4 | 0,022 | 0,012 | 0,92 x $10^5$ | 1,23 x $10^5$ |
| 073 | 92 x 5 | 32,6 | 10,7 | 0,075 | 0,020 | 1,79 x $10^5$ | 2,06 x $10^5$ |
| 075 | 100 x 5 | 40,8 | 11,7 | 0,098 | 0,027 | 2,51 x $10^5$ | 2,68 x $10^5$ |
| 096 | 110 x 6 | 58,0 | 15,4 | 0,132 | 0,042 | 3,35 x $10^5$ | 4,23 x $10^5$ |
| 098 | 140 x 5 | 68,5 | 16,7 | 0,210 | 0,076 | 3,95 x $10^5$ | 7,69 x $10^5$ |
| 100 | 140 x 5 | 80,0 | 16,7 | 0,252 | 0,076 | 4,06 x $10^5$ | 7,69 x $10^5$ |
| 102 | 144 x 7 | 93,2 | 23,7 | 0,346 | 0,111 | 4,90 x $10^5$ | 12,26 x $10^5$ |
| 104 | 144 x 7 | 112,5 | 23,7 | 0,372 | 0,111 | 5,80 x $10^5$ | 11,26 x $10^5$ |
| 106 | 160 x 10 | 124,2 | 37,0 | 0,655 | 0,205 | 8,70 x $10^5$ | 21,15 x $10^5$ |
| 109 | 160 x 10 | 127,9 | 37,0 | 0,673 | 0,205 | 8,76 x $10^5$ | 21,15 x $10^5$ |
| 115 | 165 x 12,5 | 179,0 | 47,0 | 1,100 | 0,275 | 8,90 x $10^5$ | 27,85 x $10^5$ |
| 120 | – | 171,0 | – | 1,419 | – | 9,12 x $10^5$ | – |
| 124 | 177 x 17,5 | 237,9 | 67,1 | 1,680 | 0,443 | 9,45 x $10^5$ | 44,85 x $10^5$ |
| 135 | 177 x 17,5 | 303,0 | 67,1 | 3,605 | 0,443 | 10,75 x $10^5$ | 44,85 x $10^5$ |
| 140 | 200 x 20 | 395,7 | 87,8 | 3,698 | 0,719 | 10,98 x $10^5$ | 74,20 x $10^5$ |
| 145 | 220 x 15 | 527,0 | 75,2 | 5,840 | 0,794 | 11,36 x $10^5$ | 81,63 x $10^5$ |

| | | |
|---|---|---|
| R [mm] | = | Rohraußendurchmesser / Outside diameter of tubing |
| s [mm] | = | Rohrwandstärke / Wallthickness of tubing |
| $m_W$ [Kg] | = | Masse der Gelenkwelle ohne Rohr / Mass of shaft without tubing |
| $m_R$ [Kg] | = | Masse für 1000 mm Rohr / Mass of 1000 mm of tubing |
| $J_W$ [Kgm$^2$] | = | Massenträgheitsmoment für Gelenkwelle ohne Rohr / Mass moment of inertia without tubing |
| $J_R$ [Kgm$^2$] | = | Massenträgheitsmoment für 1000 mm Rohr / Masss moment of inertia for 1000 mm of tubing |
| $C_W$ [Nm/rad] | = | Verdrehsteifigkeit der Gelenkwelle ohne Rohr / Torsional stiffness of shaft without tubing |
| $C_R$ [Nm/rad] | = | Verdrehsteifigkeit für 1000 mm Rohr / Torsional stiffness for 1000 mm of tubing |

**Gebrüder Kempf GmbH**

Moorstraße 4
D-36129 Gersfeld
Telefon +49/6654/9611-0
Telefax +49/6654/9611-44
info@kempf-gelenkwellen.de

## Produktpalette – Lieferstandard

Unser Standardprogramm an Gelenkwellen, Baugruppen und Einzelteilen finden Sie im anschließenden Katalogteil. Bezüglich weiterer Informationen über Gelenkwellenvariationen, Sonderausführungen und den Einsatz unserer Produkte unter besonderen Betriebsbedingungen können Sie sich gerne an unseren Kundendienst wenden. Flanschverschraubungen und Gegenflansche liefern wir Ihnen gerne auf Anfrage.

Unsere gesamte Produktpalette entspricht dem neusten Stand der Technik. Fertigung und Montage unterliegen der ständigen Kontrolle unserer Qualitätssicherung.

Bei allen Gelenkwellen mit Längenausgleich sind die Keilnabenprofile kunststoffbeschichtet.

Unsere Produkte sind generell in wartungsarmer und auf Wunsch auch in wartungsfreier Ausführung lieferbar. Bei Lieferung sind sowohl die Gelenke als auch die Längenausgleiche komplett abgeschmiert.

Die Gelenkwellen werden nach Kundenwunsch bzw. nach Erfordernissen des Einsatzes ausgewuchtet. Werden keine Vereinbarungen getroffen, werden Gelenkwellen für den Fahrzeugeinsatz mit Q 16 und Gelenkwellen im Industrieeinsatz mit Q 25 gewuchtet (VDI 2060).

Grundsätzlich werden unsere Gelenkwellen mit einem Grundieranstrich versehen. Der Anstrich ist so gewählt, dass eine weitere Lackierung möglich ist. Auf Kundenwunsch liefern wir auch in fertig lackierter Ausführung.

Alle blanken Teile sind durch einen Rostschutzüberzug gegen Korrosion geschützt. Dieser Schutzfilm sollte bei Einlagerung über einen längern Zeitraum erneuert werden und ist vor Einbau mit einem geeigneten Lösungsmittel zu entfernen.

## Product Range – Delivery Standards

Our standard program of propshafts, joints and components you can see in the following pages of this catalogue. For further information of variations, special applications and use of our products under special conditions of service please contact our service department. Flange bolts and companion flanges we like to machine according to your demand.

Our total product range is according latest technology standards. All production is under constant inspection of our quality authorities.

In all propshafts with a slip the splines are plastic coated.

In principle our porducts are prepared for longterm maintenance however on special desire we are able to supply a „greased for life“ version. When despatched from our product lines all joints and the slip are completely filled.

All propshafts will be balanced either according to the requirements of the operation as well as to the desires of the customers. If there is no special obligation propshafts for vehicle installation will be balanced according to Q 16 and propshafts for industrial purposes to Q 25 (ISO 1940).

In principle our propshafts are painted with a primer paint. The primer can be overpainted by all standard paint. If desired we are painting our propshafts already with the final paint of our customers.

All machined surfaces will be protected against corrosion by an anti-rust oil. This protective coating should be renewed in case of a longtime storage however under all circumstances removed before using with any solvent.

**Gebrüder Kempf GmbH**

Moorstraße 4
D-36129 Gersfeld
Telefon +49/6654/9611-0
Telefax +49/6654/9611-44
info@kempf-gelenkwellen.de

### Transport

Der Transport der Gelenkwellen sollte in waagerechter Lage erfolgen. Bei eventuell notwendigem senkrechten Transport muss das Schiebegelenk gegen Auseinanderfallen zusätzlich gesichert werden.

Auf die Gelenkwelle sollten weder Schläge oder Stöße einwirken, noch sollten irgendwelche anderen Güter auf diese geladen werden. Es könnte dies die Auswuchtgüte negativ beeinträchtigen.

### Transportation

The transportation of propshaft should be done only in horizotal position. If ebentually a vertical transportation becomes necessary, the slip joint must be additionally secured against disassembling.

During transportation propshafts should be protected against either shocks as well as the loading of other goods for this could influence the balancing quality.

### Lagerung

Die Lagerung der Gelenkwelle sollte waagerecht in geeigneten Gestellen erfolgen. Der Lagerraum sollte geschlossen und trocken sein. Flanschflächen und andere blanke Teile müssen bei längerer Lagerung von Zeit zu zeit mit Korrosionsschutz behandelt werden.

### Storage

Any storage should be done horizontal in suitable racks. The room should be closed and dry. Flanges and other machined surfaces should get an anti-rust protective from time to time.

### Einbau

Der Einbau von Gelenkwellen sollte nur durch fachkundiges Personal vorgenommen werden.

Vor dem Einbau sind die Flanschmitnehmer der Gelenkwelle und die Anschlussflansche sorgfältig zu reinigen. Der vorhandene Rostschutz sollte mit einem geeigneten Lösungsmittel entfernt werden.

Auch die Gegenflansche sind entsprechend zu reinigen und einer Kontrolle des Rundlaufs und der Planlaufgenauigkeit zu unterziehen.

Für die Flanschverschraubung sind Qualitätsschrauben der Güte 10.9 zu verwenden. Verschraubungen sollten grundsätzlich mit einem Drehmomentschlüssel unter Beachtung des jeweiligen Anzugsmomentes über Kreuz angezogen werden.

Bei Gelenkwellen mit Längenausgleich sind die gegenüberliegenden Markierungspfeile auf Keilwellenmitnehmer und Keilnabenhülse zu beachten.

Da unsere Gelenkwellen komplett abgeschmiert ausgeliefert werden, entfällt im Regelfall eine Abschmierung beim Einbau. Nur nach längerer Lagerung der Längenausgleich der wartungsarmen Version beim Einbau überprüft werden.

### Installation

The installation of propshafts should be done by trained people only.

Before the installation the flanges of the propshaft and the companion flanges should be carefully cleaned. The anticorrosive agent please wash off with any solvent.

Also the companion flanges please clean accordingly and inspect them for total and face run – out.

The fittings for the flanges should be of grade 10.9 quality. Tighten fittings generally crosswise with a torque wrench only using the current torque specifications.

Take care that the arrow stamps on the slip components are in one line for the propshaft with a slip.

For our propshafts are completely lubricated when despatched, normally you can drop any regreasing action at the installation. Only after a longterm storage the slip of the longterm version should be inspected.

**Gebrüder Kempf GmbH**

Moorstraße 4
D-36129 Gersfeld
Telefon +49/6654/9611-0
Telefax +49/6654/9611-44
info@kempf-gelenkwellen.de

## Wartung

Wartungsfreie Gelenkwellen sind lebensdauergeschmiert und können nicht nachgeschmiert werden. Zwischenlager sind standardmäßig ebenfalls wartungsfrei.

Für wartungsarme Gelenkwellen sind im Regelfall die folgenden Nachschmierfristen einzuhalten, soweit nicht für den Einzelfall besondere Vorschriften gelten:

## Maintenance

Maintenance-free propshafts are greased for life and no re-greasing is possible. Midship bearings are also maintenance-free as standard.

For standard propshafts with longterm lubrication please watch the following re-greasing periods otherwise in a single case not different recommended.

Tabelle / Table 3: Nachschmierfristen / Re-greasing periods

| Einsatzort<br>Kind of application | Baureihe<br>Series | Gelenke<br>Joints | Längenausgleich<br>Slip |
|---|---|---|---|
| Nutzfahrzeug im Straßeneinsatz<br>Vehicle on road | 060 – 104<br>060 – 104 | 50000 Km oder eine Jahr<br>50000 Km or one year | wartungsfrei<br>maintenance free |
| Nutzfahrzeug im Baustelleneinsatz<br>Vehicle of road | 060 – 104<br>060 – 104 | 12500 Km oder 250 h<br>12500 Km or 250 h | wartungsfrei<br>maintenance free |
| Industrielle Anwendung<br>Industrial application | 060 – 098<br>060 – 098 | 12 Monate<br>12 month | 12 Monate<br>12 month |
| Industrielle Anwendung<br>Industrial application | 100 – 145<br>100 – 145 | 6 Monate<br>6 month | 6 Monate<br>6 month |

Zum Abschmieren muss eine lithium-verseiftes Fett der Penetration 2 verwendet werden. Wir verwenden in der Erstausrüstung Renolit LX PEP 2 und empfehlen für die Nachschmierung folgende Fette:

For re-lubrication please use a lithium grease penetration 2. We are using in the original equipment Renolit LX PEP2 and we are recommending for the maintenance the following lubricants:

Tabelle / Table 4: Fett-Typen / Grease-types

| Lieferant<br>Supplier | Fett-Typ<br>Grease-type |
|---|---|
| Fuchs | Renolit MP |
| Fuchs | Renolit LX PEP2 |

**Gebrüder Kempf GmbH**

Moorstraße 4
D-36129 Gersfeld
Telefon +49/6654/9611-0
Telefax +49/6654/9611-44
info@kempf-gelenkwellen.de

## Sicherheitshinweise

Für den Umgang mit Gelenkwellen sind die jeweiligen deutschen sowie die **EU-Sicherheitsrichtlinie** (DIN EN ISO12100) zu beachten.

Einbau, Montage und Wartung von Gelenkwellen dürfen nur von fachkundigem Personal durchgeführt werden.

Vorsicht! Beim Abkippen der Flanschmitnehmer besteht an den Gelenken Verletzungsgefahr.

Die Gelenkwelle als rotierendes Bauteil ist vom Anwender bzw. Betreiber derart abzusichern, dass eine Gefährdung von Menschen ausgeschlossen ist.

Die für die jeweilige Gelenkwelle geltenden Betriebsdaten (Drehmomente, Beugungswinkel, Drehzahlen usw.) dürfen nicht überschritten werden.

Bei Wartungsarbeiten sind die Flanschverschraubungen auf festen Sitz zu prüfen.

## Security Advices

For the use of propshafts are valid the German and **EU-security regulations** (DIN EN ISO12100).

Installation, assembling and maintenance of propshafts should be done by an experienced staff.

Attention! When bending joints and tipping flanges there is a danger of injury.

The propshaft as rotating element has to be secured by user and owner so that any danger for other people is excluded.

The original datas of each propshaft as torque, angle and speed may not be exceeded.

At all maintenance work please control bolts to be tight.

**Gebrüder Kempf GmbH**

Moorstraße 4
D-36129 Gersfeld
Telefon +49/6654/9611-0
Telefax +49/6654/9611-44
info@kempf-gelenkwellen.de

## Platz für Notizen:

**Gebrüder Kempf GmbH**

Moorstraße 4
D-36129 Gersfeld
Telefon +49/6654/9611-0
Telefax +49/6654/9611-44
info@kempf-gelenkwellen.de

## Einleitung

Die Gebrüder Kempf GmbH fertigt seit 1963 Gelenkwellen für den Serienbedarf europäischer Nutzfahrzeughersteller und für Sonderzwecke in der industriellen Anwendung.

Der vorliegende Katalog enthält eine Zusammenfassung unseres derzeitigen Fertigungsprogramms. Die Vielfalt der Variationsmöglichkeiten bei Sonderausführungen wurde hier nicht Rechnung getragen.

Die technischen Betrachtungen sollen dem Konstrukteur die Auslegungen von Gelenkwellenantrieben erleichtern. Änderungen, die dem technischen Fortschritt dienen, behalten wir uns vor.

Unser technischer Kundendienst steht Ihnen selbstverständlich jederzeit kostenlos und unverbindlich zur Verfügung. Unsere langjährige Erfahrung und der Einsatz neuester computerunterstützter Berechnungsmethoden ermöglichen eine exakte Lösung Ihres Gelenkwellen-Problems. Bitte bedienen Sie sich dieser Möglichkeiten.

## Introduzione

Dall'anno 1963 la Gebrüder Kempf GmbH produce alberi cardanici di primo equipaggiamento per tutti i costruttori curopei di veicoli industriali. Inoltre produce alberi cardanici speciali per impiego industriale ed altri veicoli.

Il presente catalogo contiene un riassunto del ns. attuale programma di produzione. Non contenuti nel presente catalogo sono i molteplici casi di esecuzioni speciali comprese le relative variazioni.

Le informazioni tecniche esposte devono dare un soslegno al progellista per la progettazione di trasmissioni complete. Ci riserviamo modifiche techniche che corrispondano ad un avanzamento tecnologico.

Il ns. servizio assistenza tecnica e naturalmente ed in ogni caso a Vs. completa disposizione senza alcun impegno da parte Vs. La ns. lunghissima esperienza e l'impiego dei più moderni metodi di calcolo con computer tecnologicamente avanzali, ci permettono una soluzione esatta per ogni Vs. problema di alberi cardanici. Vi preghiamo di servirvi di questa possibilità.

**Gebrüder Kempf GmbH**

Moorstraße 4
D-36129 Gersfeld
Telefon +49/6654/9611-0
Telefax +49/6654/9611-44
info@kempf-gelenkwellen.de

| | | |
|---|---|---|
| **Gründung** | 22.05.1963 | **Fondazione** |
| **Rechtsform** | Gesellschaft mit beschränkter Haftung<br>Limited Company | **Forma giuridica** |
| **Bankverbindungen** | Commerzbank AG BLZ 500 800 00<br>400000600<br>IBAN: DE26 5008 0000 0400 0006 00<br>Swift-Code: DRES DE FF | **Banche e conto postale** |
| **Geschäftsführer** | Dipl. Ing. Wilhelm Kempf | **Consiglio amministrazione** |

**Alle Rechte vorbehalten** **Tutti i diritti riservati**

**Gebrüder Kempf GmbH**

Moorstraße 4
D-36129 Gersfeld
Telefon +49/6654/9611-0
Telefax +49/6654/9611-44
info@kempf-gelenkwellen.de

**Inhaltsverzeichnis**


| | Seite |
|---|---|
| **Einleitung** | **1** |
| **Firmendaten** | **2** |
| **Theoretische Grundlagen** | **4** |
| **Auslegung von Gelenkwellen** | **7** |
| Drehmoment | 7 |
| Baureihenbestimmung | 8 |
| Drehmoment-Kenngrößen der Gelenkwellen | 8 |
| Drehmomentvergleich | 10 |
| Stoss- und Schwingungsbelastung | 10 |
| Beugungswinkel und Drehzahl | 11 |
| Kritische Drehzahl | 12 |
| Längenbestimmung | 14 |
| Massen, Massenträgheitsmomente und Verdrehsteifigkeiten | 15 |
| **Produktpalette – Lieferstandard** | **16** |
| **Transport** | **17** |
| **Lagerung** | **17** |
| **Einbau** | **17** |
| **Wartung** | **18** |
| **Sicherheitshinweise** | **19** |


**Registerkatalog**

**Indice**


| | Pagina |
|---|---|
| **Introduzione** | **1** |
| **Dati della società** | **2** |
| **Basi teoriche** | **4** |
| **Dimensionamento alberi** | **7** |
| Momento torcente | 7 |
| Determinazione serie alberi | 8 |
| Grandezze alberi in base al momento torcente | 8 |
| Comparazione momento torcente | 10 |
| Carico in compressione e di oscillazione | 10 |
| Angolo e numero dei giri | 11 |
| Numero dei giri critici | 12 |
| Determinazione lunghezze | 14 |
| Masse, momento d'inerzia e rigidità torsionale | 15 |
| **Gamma produttiva - Standard di fornitura** | **16** |
| **Trasporto** | **17** |
| **Immagazzinamento** | **17** |
| **Montaggio** | **17** |
| **Manutenzione** | **18** |
| **Indicazioni di sicurezza** | **19** |


**Catalogo di registrazione**

**Gebrüder Kempf GmbH**

Moorstraße 4
D-36129 Gersfeld
Telefon +49/6654/9611-0
Telefax +49/6654/9611-44
info@kempf-gelenkwellen.de

### Theoretische Grundlagen

Das Kreuzgelenk – auch als Cardan- oder Hookes– Gelenk bekannt – ist eine sehr alte Konstruktion, deren erste Anfänge in technischen Skizzen und Berichten aus dem Mittelalter zu finden sind. Aber erst Anfang des 19. Jahrhunderts gelang die analytische Lösung des Bewegungsablaufs am Kreuzgelenk.

Gleichförmiges Drehen eines Gelenkes unter einem Beugungswinkel bewirkt auf der Abtriebsseite eine ungleichförmige Drehbewegung.

### Basi Teoriche

Lo snodo a crociera - denominato anche car dano - o snodo Hookes - e un vecchissimo concetto. Gli inizi di questo concetto risalgono al Medio Evo, in base a schizzi e relazioni. L'inizio vero e proprio però si verifica ai primi del XX secolo. Si è riusciti ad oltenere una soluzione analitica dell'andamento del movimento dello snodo crociera.

Una uniforme rotazione di uno snodo sottoposto ad un'inclinazione angolare, provoca dal lato uscila un movimento rotario disuniforme.

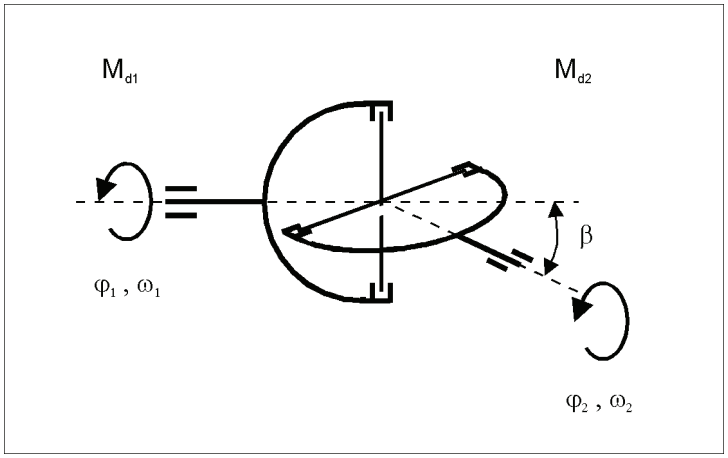


Bild / Fig. 1 : Einfaches Kreuzgelenk / Giunto semplice

Der entstehende Differenzwinkel $\Delta\varphi$, der auch Kardanfehler genannt wird, lässt sich durch folgende Gleichungen ermitteln:

L'angolo di differenza che ne deriva, che è denominato anche errore cardanico, si può calcolare con la seguente formula:

[1]

$$\tan\varphi_2 = \tan\varphi_1 * \frac{1}{\cos\beta}$$

[2]

$$\Delta\varphi = \varphi_2 - \varphi_1 = \arctan\left(\frac{\tan\varphi_1}{\cos\beta}\right) - \varphi_1$$

$\varphi_1$ = Antriebswinkel / Angolo all'entrala
$\varphi_2$ = Abtriebswinkel / Angolo all'uscita
$\beta$ = Beugungswinkel / Angolo di inclinazione

**Gebrüder Kempf GmbH**

Moorstraße 4
D-36129 Gersfeld
Telefon +49/6654/9611-0
Telefax +49/6654/9611-44
info@kempf-gelenkwellen.de

Aus Gleichung [1] ergibt sich durch Ableitung für die Winkelgeschwindigkeit:

Dalla formula [1] si ottiene la velocità angolare come segue:

[3]
$$\frac{\omega_2}{\omega_1} = \frac{\cos\beta}{1-\cos^2\varphi_1 * \sin^2\beta}$$

$w_1$ = Winkelgeschwindigkeit am Antrieb / Velocità angolare all'entrata
$w_2$ = Winkelgeschwindigkeit am Abtrieb / Velocità angolare all'uscita

Da die vom Gelenk übertragene Leistung konstant ist, ergibt sich:

Dato che la potenza trasmessa dallo snodo è costante, si ottiene:

[4]
$$M_{d1} * \omega_1 = M_{d2} * \omega_2 = \text{const.}$$

[5]
$$\frac{M_{d1}}{M_{d2}} = \frac{\omega_2}{\omega_1} = \frac{\cos\beta}{1-\cos^2\varphi_1 * \sin^2\beta}$$

$Md_1$ = Antriebsmoment / Momento all'entrata
$Md_2$ = Abtriebsmoment / Momento all'uscita

Für $\varphi_1$=0° und $\varphi_1$=180° ergibt sich:

Per $\varphi_1$=0° e $\varphi_1$=180° si ottiene:

[6]; [7]

$$\omega_{2\,max} = \omega_1 * \frac{1}{\cos\beta}$$

$$M_{d2\,min} = M_{d1} * \cos\beta$$

Für $\varphi_1$=90° und $\varphi_1$=270° ergibt sich:

Per $\varphi_1$=90° e $\varphi_1$=270° si ottiene:

[8]; [9]

$$\omega_{2\,min} = \omega_1 * \cos\beta$$

$$M_{d2\,max} = M_{d1} * \frac{1}{\cos\beta}$$

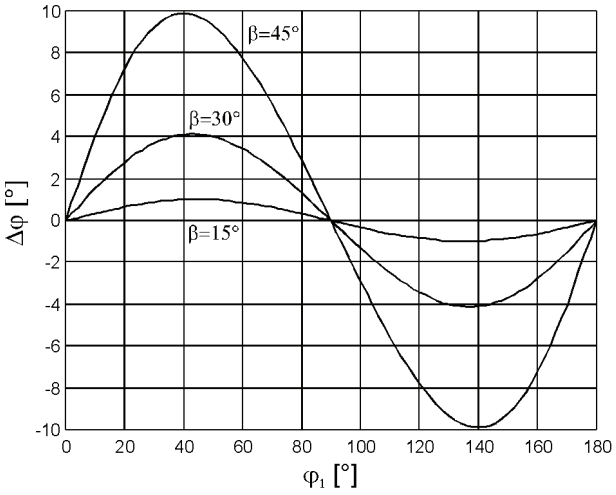


Bild / Fig. 2: Differenzwinkel $\Delta\varphi$ / L'angolo di differenza $\Delta\varphi$

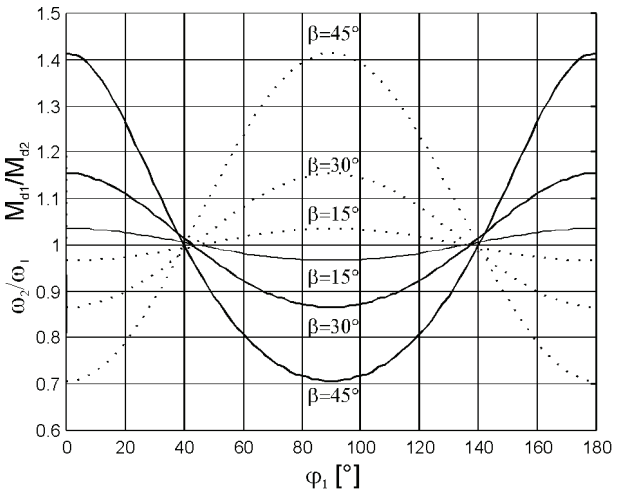


Bild / Fig. 3: Winkelgeschwindigkeit und Drehmoment / Velocita angolare e momento torcente

**Gebrüder Kempf GmbH**

Moorstraße 4
D-36129 Gersfeld
Telefon +49/6654/9611-0
Telefax +49/6654/9611-44
info@kempf-gelenkwellen.de

Die ungleichförmige Drehbewegung eines einzelnen Gelenkes kann aufgehoben werden, wenn zwei einzelne Gelenke zu einer Gelenkwelle verbunden werden.

Besitzen Antriebs- und Abtriebswelle dieser Gelenkwelle eine gemeinsame Ebene (Z-Anordung, W-Anordnung), so wird die Ungleichförmigkeit aufgehoben, wenn folgende Bedingungen erfüllt sind:

- Gleicher Beugungswinkel $\beta$ für beide Gelenke
- Die inneren Mitnehmer der Gelenkwelle liegen in einer Ebene

Ist eine Gelenkwelle in horizontaler und vertikaler Richtung abgelenkt, so errechnet sich der resultierende Beugungswinkel wie folgt:

La non uniformità di un movimento rotatorio per uno snodo singolo può essere eliminato se si uniscono due snodi singoli, formando un albero cardanico.

Quando questo albero cardanico ha un piano comune fra albero di ingresso e albero di uscita (disposizione Z, disposizione W), la non uniformità viene eliminata se si adempiono le seguenti condizioni:

- Uguale angolo $\beta$ per i due snodi
- Gli elementi trascinatori dell'albero cardanico sono sullo stesso piano

Se un albero ha un angolo sia orizzontale che verticale si calcola l'angolo risultante come segue:

[10]

$$\beta_{res} = \arctan\sqrt{\tan^2\beta_v + \tan^2\beta_h}$$

$\beta_{res}$ = resultierender Beugungswinkel / Angolo risultante
$\beta_v$ = vertikaler Beugungswinkel / Angolo verticale
$\beta_h$ = horizontaler Beugungswinkel / Angolo orizzontale

Besitzen jedoch Antriebs- und Abriebswelle der Gelenkwelle keine gemeinsame Ebene, so wird die Ungleichförmigkeit nur aufgehoben, wenn folgende Bedingungen erfüllt sind:

- Gleicher Beugungswinkel $\beta_{res}$ für beide Gelenke
- Die inneren Mitnehmer der Gelenkwelle sind um den Versatzwinkel $\gamma$ verdreht angeordnet, der für den jeweiligen Anwendungsfall individuell zu ermitteln ist

Se però lato entrata e il lato uscita dell'albero cardanico non sono sullo stesso piano si può eliminare la non uniformità solo quando si adempiono le seguenti condizioni:

- Stesso angolo $\beta_{res}$ per tutti e due gli snodi
- I trascinatori interni dell'albero cardanico vengono posizionati per l'ampiezza dell'angolo di rotazione vengono disposti in posizione contraria. Questo angolo va determinato individualmente per ogni singola applicazione.

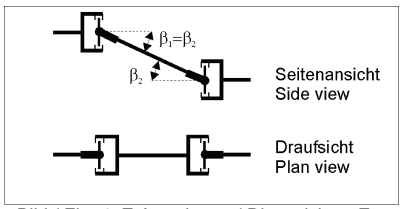

Bild / Fig. 4: Z-Anordnung / Disposizione Z

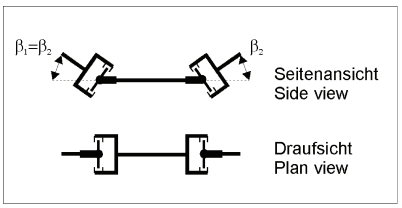

Bild / Fig. 5: W-Anordnung / Disposizione W

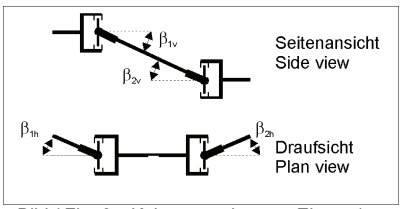

Bild / Fig. 6: Keine gemeinsame Ebene / Piano non comune

**Gebrüder Kempf GmbH**

Moorstraße 4
D-36129 Gersfeld
Telefon +49/6654/9611-0
Telefax +49/6654/9611-44
info@kempf-gelenkwellen.de

## Auslegung von Gelenkwellen

Bei der Auslegung von Gelenkwellen spielt die für den jeweiligen Anwendungsfall geforderte Lebensdauer eine wesentliche Rolle.

Auf die Lebensdauer einer Gelenkwelle haben folgende Faktoren Einfluss:

- Drehmoment
- Stoss- und Schwingungsbelastung
- Beugungswinkel
- Drehzahl

Unser technischer Kundendienst erarbeite für Sie und Ihre Anwendungsfälle vollständige Problemlösungen und führt Berechnungen der Lebensdauer nach ISO – Norm durch.

Ebenfalls können für Sonderfälle und Klassifizierungen Berechnungen bis zu Finite Element Analysen durchgeführt werden, die den jeweiligen Vorschriften der Klassifizierungs – Gesellschaften entsprechen.

Im Rahmen dieses Kataloges haben wir im folgenden einen Leitfaden zur Baureihenbestimmung zusammengestellt, der Ihnen eine erst grobe Auslegung Ihrer Gelenkwelle ermöglichen soll.

## Drehmoment

Grundlage der Baureihenbestimmung ist das Auswahldrehmoment $M_{d1}$, welches die Gelenkwelle im Betrieb dauerhaft übertragen soll.

$M_{d1}$ ergibt sich normalerweise als zeitlicher Mittelwert des Lastkollektives. Liegt kein Lastkollektiv vor, so berechnet man $M_{d1}$ nach folgenden Formeln:

[11]

$$M_d = \frac{9550 * P}{n}$$

[12]

$$M_{d1} = M_d * 0.7$$

| | | |
|---|---|---|
| $M_d$ [Nm] | = | Drehmoment Antriebsaggregat / Momento torcente entrata |
| P [KW] | = | Leistung Antriebsaggregat / Potenza entrata |
| n [$min^{-1}$] | = | Drehzahl Antriebsaggregat / Numero dei giri entrata |
| $M_{d1}$ [Nm] | = | Auswahldrehmoment / Momento torcente scelto |

## Dimensionamento degli alberi cardanici

Per il dimensionamento di un albero cardanico per ogni singolo impiego, la durata dello stesso (vita), assume una noteviole importanza.

Sulla durata di un albero influiscono i seguenti fattori:

- Momento torcente
- Carico di punta e carico di oscillazione
- Angoli di inclinazione
- Numero dei giri

La ns. Divisione di assistenza tecnica elabora per Voi eper ogni singolo caso di impiego una soluzione al Vs. problema ed esegue tutti i calcoli di durata (vita) secondo le norme ISO.

Per casi particolari e classificazioni, calcoliamo anche mediante analisi a elemti finiti che corrispondono ai vari enti di classificazione.

Nell'ambito di questo catalogo vogliamo dar Vi le principali basi per la determinazione del tipo di albero che Vi permette una, anche se grossolana, possibilità di dimensionamento dell'albero di Vs. necessità.

## Momento torcente

Base per il dimensionamento di un albero è la scelta del momento torcente $M_{d1}$ ,che l'albero deve trasmettere costantemente in esercizio.

$M_{d1}$ si ottiene normalmente quale valore medio temporale dal capitolato tecnico. Se non esiste questo capitolato tecnico, $M_{d1}$ viene calcolato con la seguente formula:

**Gebrüder Kempf GmbH**

Moorstraße 4
D-36129 Gersfeld
Telefon +49/6654/9611-0
Telefax +49/6654/9611-44
info@kempf-gelenkwellen.de

## Drehmoment – Kenngrößen der Gelenkwellen

Die nachfolgende Tabelle zeigt das zughörige

Katalogdrehmoment $M_K$ und
Funktionsgrenzmoment $M_{FG}$

für die in Bild 7 ermittelten Baureihen.

## Grandezze albero in base al momento torcente

La sottostante tabella indica:

il momento torcente del catalogo $M_K$ e
il momento torcente massimo in esercizio $M_{FG}$

determinato dalla fig. 7.

Tabelle / Tabella 1: Baureihen-Drehmomente / Momento torcente delle varie serie

| Baureihe<br>Serie | 060 | 065 | 066 | 073 | 075 | 096 | 098 | 100 |
|---|---|---|---|---|---|---|---|---|
| $M_K$ [Nm] | 2500 | 3500 | 5000 | 8500 | 12000 | 17000 | 22000 | 24000 |
| $M_{FG}$ [Nm] | 3200 | 4500 | 6500 | 11000 | 15500 | 23000 | 29000 | 32000 |
| $M_{DW}$ | 1100 | 1600 | 2300 | 3900 | 5500 | 7700 | 10000 | 11000 |
| $M_{DSch}$ | 1500 | 2200 | 3200 | 5500 | 7700 | 11000 | 14000 | 15500 |

| Baureihe<br>Serie | 102 | 104 | 106 | 109 | 115 | 120 | 124 | 135 |
|---|---|---|---|---|---|---|---|---|
| $M_K$ [Nm] | 28000 | 32000 | 40000 | 45000 | 50000 | 80000 | 80000 | 110000 |
| $M_{FG}$ [Nm] | 36000 | 42000 | 52000 | 55000 | 65000 | 104000 | 104000 | 143000 |
| $M_{DW}$ | 12500 | 15000 | 18000 | 20000 | 23000 | 36000 | 36000 | 50000 |
| $M_{DSch}$ | 17500 | 21000 | 25000 | 28000 | 32000 | 50000 | 50000 | 70000 |

| Baureihe<br>Serie | 140 | 145 | | | | | | |
|---|---|---|---|---|---|---|---|---|
| $M_K$ [Nm] | 110000 | 175000 | | | | | | |
| $M_{FG}$ [Nm] | 143000 | 225000 | | | | | | |
| $M_{DW}$ | 50000 | 80000 | | | | | | |
| $M_{DSch}$ | 70000 | 110000 | | | | | | |

Das Katalogdrehmoment $M_K$ resultiert aus der Belastungskapazität der Zapfenkreuzlagerung und sollte nur bei Drehmomentspitzen mit geringer Einschaltdauer erreicht werden, wie z.B. beim Kraftfahrzeug im 1. Gang üblich.

Das Funktionsgrenzdrehmoment $M_{FG}$ stellt die maximalste Belastbarkeit für die Gelenkwelle dar. Diese Belastung darf nur bei sehr geringer Einschaltdauer erreicht werden, wie z.B. zum Abdecken eines Adhäsionsmomentes.

Il momento torcente di catalogo $M_K$ è dato dalla capacità di trasmissione della crociera che dovrebbe essere raggiunto solo per brevi durate, per esempio in autocarri in prima marcia.

$M_{FG}$ rappresenta l'assoluto massiomo di trasmettibilità dell'albero cardanico. Questo carico deve assolutamente essere raggiunto esclusivamente per brevissimi periodi, come per esempio in copertura di un momento di aderenza.

**Gebrüder Kempf GmbH**

Moorstraße 4
D-36129 Gersfeld
Telefon +49/6654/9611-0
Telefax +49/6654/9611-44
info@kempf-gelenkwellen.de

### Drehmomentvergleich

Damit die angegebenen Grenzwerte $M_K$ bzw. $M_{FG}$ der ermitelten Baureihe nicht überschritten werden, sollte für den Anwendungsfall ein Drehmomentvergleich unter Einbeziehung der Stoss- und Schwingungsbelastung erfolgen.

Der Drehmomentvergleich muss folgende Gleichungen erfüllen:

[13]

$$M_K \rangle M_{d1} * (k_1 + k_2)$$

[14]

$$M_{FG} \rangle 1.3 * M_{d1} * (k_1 + k_2)$$

| | | |
|---|---|---|
| $M_K$ [Nm] | = | Katalogdrehmoment / Momento torcente catalogo |
| $M_{FG}$ [Nm] | = | Funktionsgrenzdrehmoment / Momento torcente limite di esercizio |
| $M_{d1}$ [Nm] | = | Auswahldrehmoment / Momento torcente prescelto |
| $k_1$ | = | Stossfaktor Antriebsseite / fattore carico di punta - entrata |
| $k_2$ | = | Stossfaktor Abtriebsseite / fattore carico di punta - uscita |

Werden die Werte von $M_K$ und $M_{FG}$ überschritten, ist im Regelfall die nächsthöhere Baureihe auszuwählen.

### Stoss- und Schwingungsbelastung

Für die kalkulatorische Abdeckung der Stoss- und Schwingungsbelastung gibt es Faktoren, die auf langjähriger Erfahrung basieren und sich in der Vergangenheit vielfach bestätigt und bewährt haben.

Beispiele: Stossfaktor $k_1$ (Antriebsseite)

| | |
|---|---|
| Turbinen | 1.0 |
| Elektroantriebe | 1.0 |
| Otto-Motoren | 1.5 |
| Diesel-Motoren | 2.0 |

Beispiele: Stossfaktor $k_2$ (Abtriebseite):

| | |
|---|---|
| Generatoren | 1.0 – 2.0 |
| Kolbenpumpen | 1.5 |
| Walzwerksmaschinen | 2.0 – 4.0 |
| Kompressoren | 2.0 – 4.0 |

### Comparazione momento torcente

Per assicurarsi che i valori massimi di $M_K$ e respettivamente $M_{FG}$ non vengono superati, per ogni singolo caso e serie scelta, si deve fare una comparazione tra i momenti torcenti tenendo conto anche dei carichi di punta e di oscillazione.

La comparazione deve adempiere alle seguenti equazioni:

Qualora i valori di $M_K$ e $M_{FG}$ vengono superati, di regola si sceglie un albero della serie superiore.

### Carichi di punta e di oscillazione

Per la copertura matematica dei carichi di punta e di oscillazione, ci sono dei fattori che si basano sulla esperienza pluriennale. Questi fattori sono sempre stati confermati nel passato.

Esempi: Fattore di punta $k_1$ (lato entrata)

| | |
|---|---|
| Turbine | 1.0 |
| Comandi elettrici | 1.0 |
| Motori a ciclo | 1.5 |
| Motori diesel | 2.0 |

Esempi: Fattore di punta $k_2$ (lato uscita)

| | |
|---|---|
| Generatori | 1.0 – 2.0 |
| Pompe a pistone | 1.5 |
| Laminatoi | 2.0 – 4.0 |
| Compressori | 2.0 – 4.0 |

**Gebrüder Kempf GmbH**

Moorstraße 4
D-36129 Gersfeld
Telefon +49/6654/9611-0
Telefax +49/6654/9611-44
info@kempf-gelenkwellen.de

### Beugungswinkel und Drehzahl

Bereits in unseren theoretischen Grundlagen haben wir festgestellt, dass die Drehbewegung nach dem ersten Gelenk ungleichförmig ist. Als Folge dieser Ungleichförmigkeit dreht sich der Mittelteil einer Gelenkwelle zwischen Gelenk wandelt die ungleichförmige in eine gleichförmige Drehbewegung um.

Da, infolge dieser speziellen Gegebenheit, das Mittelteil der unter einem Beugungswinkel laufenden Gelenkwelle Beschleunigungs- und Verzögerungskräfte aufnehmen muss, ist zwischen Beugungswinkel und Drehzahl eine gewisse Relation einzuhalten. Grenzwerte sind aus nachstehenden Diagramm zu entnehmen.

### Angolo e numero dei giri

Già nelle nostre basi teoriche abbiamo determinato che la rotazione dopo il primo snodo non è uniforme. Quale conseguenza a questa non uniformità di rotazione, la parte centrale di un albero cardanico tra i due snodi è non uniforme e solo il secondo snodo la trasforma in rotazione uniforme.

Dato che, in conseguenza a questo fatto speciale, la parte centrale dell'albero cardanico gira sottoposto ad un angolo e deve assorbire carichi di accellerazione e carichi di ritardo, si deve mantenere una certa relazione tra angolo di rotazione e numero dei giri. I valori massimi si possono rilevare dal diagramma sottostante.

**Gebrüder Kempf GmbH**

Moorstraße 4
D-36129 Gersfeld
Telefon +49/6654/9611-0
Telefax +49/6654/9611-44
info@kempf-gelenkwellen.de

### Kritische Drehzahl

Weiterhin ist zu beachten, dass die Gelenkwelle nur im für die jeweilige Betriebslänge zulässigen Betriebsdrehzahlbereich betrieben werden darf. Bei Überschreiten der maximalen Betriebsdrehzahl können aufgrund der Durchbiegung des Mittelteils der Gelenkwelle Schwingungsamplituden auftreten, die zu einer gefahrvollen Zerstörung der Gelenkwelle führen können.

### Numero dei giri critici

Inoltre si deve tenere conto che l'albero cardanico deve assolutamente girare nel campo dei giri ammissibile adatto alla sua lunghezzo specifica di applicazione. Un superamento del numero max. ammesso dei giri si possono verificare delle pericolose rotture dell'albero a causa dell'ampiezza delle flessioni della parte centrale dell'albero.

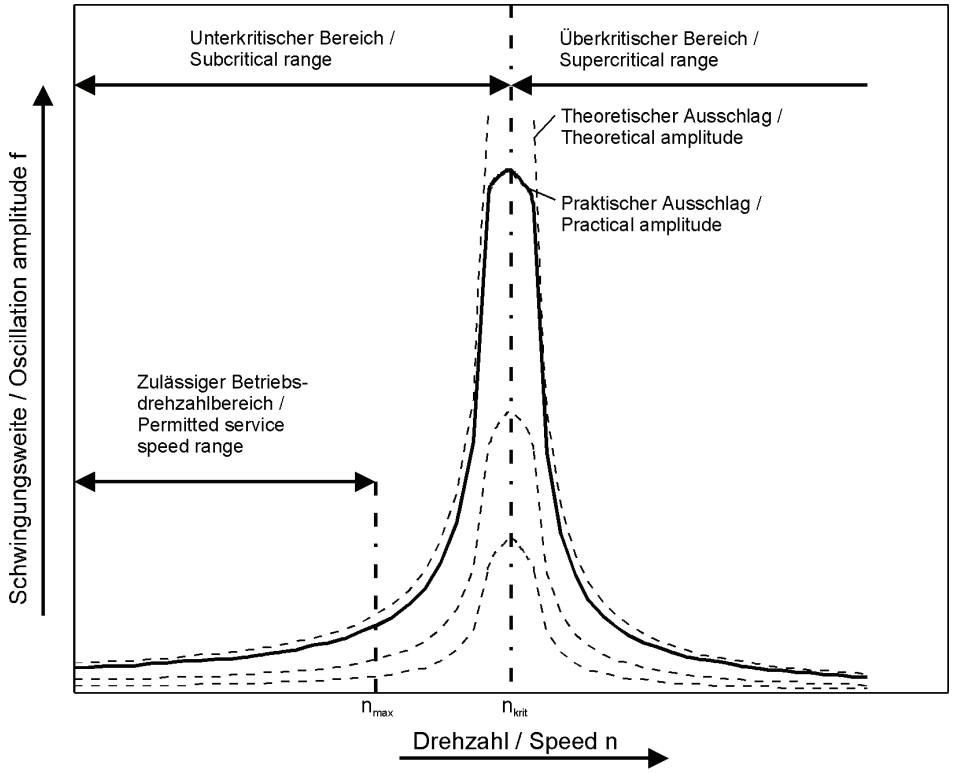


Bild / Fig. 9: Kritische Drehzahl / Numero dei giri critici

Die kritische Drehzahl und die maximal zulässige Betriebszahl errechnen sich nach folgenden Formeln:

I giri critici ed il numero dei giri max. ammissibili si calcolane secondo le seguenti formule:

[15]
$$n_{krit} = 1{,}22 * 10^7 * \frac{\sqrt{D^2 + d^2}}{L^2}$$

[16]
$$n_{max} = n_{krit} * 0{,}7$$

| | | |
|---|---|---|
| $n_{krit}$ [$min^{-1}$] | = | Kritische Drehzahl / Numero dei giri critici |
| $n_{max}$ [$min^{-1}$] | = | Max. zulässige Betriebsdrehzahl / Numero dei giri esercizio max. ammissibili |
| D [cm] | = | Rohraussendurchmesser / Diametro esteriormente tubo |
| d [cm] | = | Rohrinnendurchmesser / Diametro interiore tubo |
| L [cm] | = | Länge zwischen Gelenkmittelpunkten / Lunghezza tra gli assi dei 2 snodi |

**Gebrüder Kempf GmbH**

Moorstraße 4
D-36129 Gersfeld
Telefon +49/6654/9611-0
Telefax +49/6654/9611-44
info@kempf-gelenkwellen.de

### Längenbestimmung

Die Baulänge einer Gelenkwelle wird bestimmt durch den Abstand der Anschlussflansche.

Gelenkwellen ohne Längenausgleich, Doppelflanschgelenke und H-Doppelgelenke haben immer eine feststehende Baulänge L bzw. $L_F$ , die auch der Betriebslänge entspricht.

Für Gelenkwellen mit Längenausgleich ist im Regelfall die Betriebslänge nach folgender Formel festzulegen:

### Determinazione della lunghezza

La lunghezza di un albero cardanico viene determinato dalla distanza fra le due flangie.

Alberi cardanici senza scorrevole, alberi a doppio snodo e alberi doppi del tipo H hanno sempre una lunghezza di montaggio L, rispettivamente $L_F$ , fissa che corrisponde anche alla lunghezza di esercizio.

Per alberi con scorrevoli, la lunghezza di esercizio si calcola in regola secondo la seguente formula:

[17]

$$L_B = L_Z + \frac{L_V}{3}$$

$L_B$ = Betriebslänge / Lunghezza di esercizio
$L_Z$ = Zusammengeschobene Länge / Lunghezza tutto chiuso
$L_V$ = Verschiebbare Länge / Lunghezza scorrevole

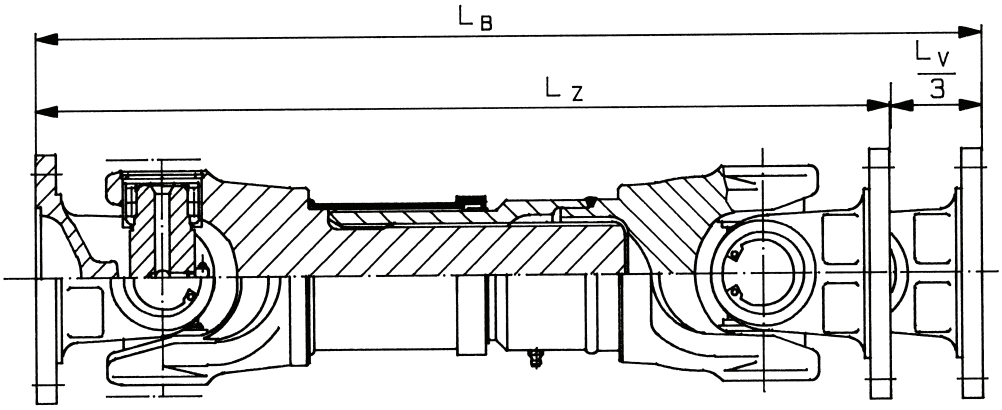


Bild / Fig. 11: Längenangaben / Indicazioni per le lunghezze

**Gebrüder Kempf GmbH**

Moorstraße 4
D-36129 Gersfeld
Telefon +49/6654/9611-0
Telefax +49/6654/9611-44
info@kempf-gelenkwellen.de

## Massen, Massenträgheitsmomente und Verdrehsteifigkeiten

Die nachfolgende Tabelle enthält Näherungswerte für Massen, Massenträgheitsmomente und Verdrehsteifigkeiten für Gelenkwellen mit Längenausgleich:

## Masse, momento d'inerzia e rigidità torsionale

La seguente tabella contiene valori approssimativi per le masse, momento di inerzia e rigidità torsionale per alberi cardanici con scorrevoli:

Tabelle /Tabella 2: Massen, Massenträgheitsmomente, Verdrehsteifigkeiten / Masse, momento d'inerzia, rigidità torsionale

| Baureihe<br>Serie | Rohr<br>Tubo | Masse<br>Massa | | Massenträgheitsmoment<br>Momento d'inerzia | | Verdrehsteifigkeit<br>Rigidità torsionale | |
|---|---|---|---|---|---|---|---|
| | R x s | $M_W$ | $m_R$ | $J_W$ | $J_R$ | $C_W$ | $C_R$ |
| | [mm] | [Kg] | [Kg] | [Kgm$^2$] | [Kgm$^2$] | [Nm/rad] | [Nm/rad] |
| 060 | 70 x 3 | 12,0 | 5,0 | 0,014 | 0,006 | 0,60 x 10$^5$ | 0,56 x 10$^5$ |
| 065 | 70 x 3 | 13,3 | 5,0 | 0,017 | 0,006 | 0,68 x 10$^5$ | 0,56 x 10$^5$ |
| 066 | 90 x 3 | 17,0 | 6,4 | 0,022 | 0,012 | 0,92 x 10$^5$ | 1,23 x 10$^5$ |
| 073 | 92 x 5 | 32,6 | 10,7 | 0,075 | 0,020 | 1,79 x 10$^5$ | 2,06 x 10$^5$ |
| 075 | 100 x 5 | 40,8 | 11,7 | 0,098 | 0,027 | 2,51 x 10$^5$ | 2,68 x 10$^5$ |
| 096 | 110 x 6 | 58,0 | 15,4 | 0,132 | 0,042 | 3,35 x 10$^5$ | 4,23 x 10$^5$ |
| 098 | 140 x 5 | 68,5 | 16,7 | 0,210 | 0,076 | 3,95 x 10$^5$ | 7,69 x 10$^5$ |
| 100 | 140 x 5 | 80,0 | 16,7 | 0,252 | 0,076 | 4,06 x 10$^5$ | 7,69 x 10$^5$ |
| 102 | 144 x 7 | 93,2 | 23,7 | 0,346 | 0,111 | 4,90 x 10$^5$ | 12,26 x 10$^5$ |
| 104 | 144 x 7 | 112,5 | 23,7 | 0,372 | 0,111 | 5,80 x 10$^5$ | 11,26 x 10$^5$ |
| 106 | 160 x 10 | 124,2 | 37,0 | 0,655 | 0,205 | 8,70 x 10$^5$ | 21,15 x 10$^5$ |
| 109 | 160 x 10 | 127,9 | 37,0 | 0,673 | 0,205 | 8,76 x 10$^5$ | 21,15 x 10$^5$ |
| 115 | 165 x 12,5 | 179,0 | 47,0 | 1,100 | 0,275 | 8,90 x 10$^5$ | 27,85 x 10$^5$ |
| 120 | – | 171,0 | – | 1,419 | – | 9,12 x 10$^5$ | – |
| 124 | 177 x 17,5 | 237,9 | 67,1 | 1,680 | 0,443 | 9,45 x 10$^5$ | 44,85 x 10$^5$ |
| 135 | 177 x 17,5 | 303,0 | 67,1 | 3,605 | 0,443 | 10,75 x 10$^5$ | 44,85 x 10$^5$ |
| 140 | 200 x 20 | 395,7 | 87,8 | 3,698 | 0,719 | 10,98 x 10$^5$ | 74,20 x 10$^5$ |
| 145 | 220 x 15 | 527,0 | 75,2 | 5,840 | 0,794 | 11,36 x 10$^5$ | 81,63 x 10$^5$ |

| | | |
|---|---|---|
| R [mm] | = | Rohraussendurchmesser / diametro esteriormente tubo |
| s [mm] | = | Rohrwandstärke / |
| $m_W$ [Kg] | = | Masse der Gelenkwelle ohne Rohr / Massa dell'albero senza tubo |
| $m_R$ [Kg] | = | Masse für 1000 mm Rohr / Massa con 1000 mm di tubo |
| $J_W$ [Kgm$^2$] | = | Massenträgheitsmoment für Gelenkwelle ohne Rohr / Momento d'inerzia albero senza tubo |
| $J_R$ [Kgm$^2$] | = | Massenträgheitsmoment für 1000 mm Rohr / Momento d'inerzia albero con 1000 mm di tubo |
| $C_W$ [Nm/rad] | = | Verdrehsteifigkeit der Gelenkwelle ohne Rohr / Rigidità torsionale albero senza tubo |
| $C_R$ [Nm/rad] | = | Verdrehsteifigkeit für 1000 mm Rohr / Rigidità torsionale albero con 1000 mm di tubo |

**Gebrüder Kempf GmbH**

Moorstraße 4
D-36129 Gersfeld
Telefon +49/6654/9611-0
Telefax +49/6654/9611-44
info@kempf-gelenkwellen.de

## Produktpalette – Lieferstandard

Unser Standardprogramm an Gelenkwellen, Baugruppen und Einzelteilen finden Sie im anschließenden Katalogteil. Bezüglich weiterer Informationen über Gelenkwellenvariationen, Sonderausführungen und den Einsatz unserer Produkte unter besonderen Betriebsbedingungen können Sie sich gerne an unseren Kundendienst wenden. Flanschverschraubungen und Gegenflansche liefern wir Ihnen gerne auf Anfrage.

Unsere gesamte Produktpalette entspricht dem neusten Stand der Technik. Fertigung und Montage unterliegen der ständigen Kontrolle unserer Qualitätssicherung.

Bei allen Gelenkwellen mit Längenausgleich sind die Keilnabenprofile kunststoffbeschichtet.

Unsere Produkte sind generell in wartungsarmer und auf Wunsch auch in wartungsfreier Ausführung lieferbar. Bei Lieferung sind sowohl die Gelenke als auch die Längenausgleiche komplett abgeschmiert.

Die Gelenkwellen werden nach Kundenwunsch bzw. nach Erfordernissen des Einsatzes ausgewuchtet. Werden keine Vereinbarungen getroffen, werden Gelenkwellen für den Fahrzeugeinsatz mit Q 16 und Gelenkwellen im Industrieeinsatz mit Q 25 gewuchtet (VDI 2060).

Grundsätzlich werden unsere Gelenkwellen mit einem Grundieranstrich versehen. Der Anstrich ist so gewählt, dass eine weitere Lackierung möglich ist. Auf Kundenwunsch liefern wir auch in fertig lackierter Ausführung.

Alle blanken Teile sind durch einen Rostschutzüberzug gegen Korrosion geschützt. Dieser Schutzfilm sollte bei Einlagerung über einen längern Zeitraum erneuert werden und ist vor Einbau mit einem geeigneten Lösungsmittel zu entfernen.

## Gamma produttiva - Standard di fornitura

Per il nostro programma standard di produzione, le serie e parti singole rimandiamo alle successive pagine di questo catalogo. Per quanto riguarda informazioni su alberi particolari e l'impiego dei ns. alberi in condizioni specifiche, nonchè su richieste particolari è a Vostra dispozione il ns. servizio tecnico. Controflange e viteria di unione possono essere forniti su richiesta.

Tutto il ns. programma di produzione corrisponde ai più recenti aggiornamenti tecnologici.

Tutti gli alberi con scorrevole hanno i profili degli stessi plastificati.

I nostri prodotti vengono generalmente forniti per una manutenzione minima. Su richiesta possiamo fornire alberi cardanici con l'eliminazione totale della manutenzione. Gli alberi forniti sono completamente ingrissati, sia gli snodi che lo scorrevole.

Tutti gli alberi sono bilanciata secondo necessità oppure su richiesta del cliente. Qualora non vi siano richieste particolari, gli alberi per impiego su veicoli industriali, vengono forniti con bilanciatura Q16. Per alberi per l'impiego industriale la bilanciatura sarà Q25 (VDI 2060).

Basilarmente i ns. alberi vengono verniciati di base in modo tale da rendere possibile una seconda verniciatura. Su richiesta del cliente forniamo anche gli alberi finiti di verniciatura.

Tutte le parti lucide vengono protette con ns. procedimento antiruggine. mettendo a magazzino questi alberi per un periodo prolungato sidovrebbe rinnovare questa protezione all'atto dell'immagazzinamento. Questa protezione va eliminata con un solvente appropriato prima del montaggio.

**Gebrüder Kempf GmbH**

Moorstraße 4
D-36129 Gersfeld
Telefon +49/6654/9611-0
Telefax +49/6654/9611-44
info@kempf-gelenkwellen.de

### Transport

Der Transport der Gelenkwellen sollte in waagerechter Lage erfolgen. Bei eventuell notwendigem senkrechten Transport muss das Schiebegelenk gegen Auseinanderfallen zusätzlich gesichert werden.

Auf die Gelenkwelle sollten weder Schläge oder Stöße einwirken, noch sollten irgendwelche anderen Güter auf diese geladen werden. Es könnte dies die Auswuchtgüte negativ beeinträchtigen.

### Lagerung

Die Lagerung der Gelenkwelle sollte waagerecht in geeigneten Gestellen erfolgen. Der Lagerraum sollte geschlossen und trocken sein. Flanschflächen und andere blanke Teile müssen bei längerer Lagerung von Zeit zu zeit mit Korrosionsschutz behandelt werden.

### Einbau

Der Einbau von Gelenkwellen sollte nur durch fachkundiges Personal vorgenommen werden.

Vor dem Einbau sind die Flanschmitnehmer der Gelenkwelle und die Anschlussflansche sorgfältig zu reinigen. Der vorhandene Rostschutz sollte mit einem geeigneten Lösungsmittel entfernt werden.

Auch die Gegenflansche sind entsprechend zu reinigen und einer Kontrolle des Rundlaufs und der Planlaufgenauigkeit zu unterziehen.

Für die Flanschverschraubung sind Qualitätsschrauben der Güte 10.9 zu verwenden. Verschraubungen sollten grundsätzlich mit einem Drehmomentschlüssel unter Beachtung des jeweiligen Anzugsmomentes über Kreuz angezogen werden.

Bei Gelenkwellen mit Längenausgleich sind die gegenüberliegenden Markierungspfeile auf Keilwellenmitnehmer und Keilnabenhülse zu beachten.

Da unsere Gelenkwellen komplett abgeschmiert ausgeliefert werden, entfällt im Regelfall eine Abschmierung beim Einbau. Nur nach längerer Lagerung der Längenausgleich der wartungsarmen Version beim Einbau überprüft werden.

### Transporto

Il trasporto degli alberi cardanici dovrebbe essere effettuato in posizione orizzontale. Per un eventuale trasporto verticale dell'albero, si dovrà fare in modo di non permettere allo scorrevole di sfilarsi.

Gli alberi vanno protetti dai colpi di qualsiasi genere. Inoltre non si devono effettuare sovrapposizioni di altre merci. Questi fattori potrbbero influenzare negativamente la qualità della bilanciatura dell'albero.

### Immagazzinamento

Gli alberi dovrebbero essere immagazzinati in appositi scaffali ed in posizione orizzontale. Perdurando l'immagazzinamento, le flange e le parti lucide dovranno essere riprotette con una pellicola di antiruggine di tanto in tanto. il magazzino infine dovrebbe essere asciutto e chiuso.

### Montaggio

Il montaggio degli alberi cardanici dovrebbe essere effettuato da mano d'opera specializzata.

Prima del montaggio pulire con cura e con solvente appropriato le flange etutte le superfici lucide.

Lo stesso dicasi per le controflange che dovrebbero essere controllate sulla rotazione concentrica e la planarità.

Per il montaggio utilizzare unicamente viti di qualità non inferiore alla qualità 10.9. Le viti dovrebbero essere serrate con chiave dinamometrica tenendo conto della prescritta coppia di serraggio e serrate in croce.

Per gli alberi cardanici con scorrevoli osservare per il montaggio, le due frecce contrapposte, una sul maschio e l'altro sulla femmina.

Essendo i ns. alberi già ingrassati di regola si può eliminare l'ingrassaggio al montaggio dell'albero. Solo dopo lungo tempo di immagazzinaggio si dovrebbe contollare lo stato di ingrassaggio dello scorrevole per la versione di alberi a manutenzione ridottissim

**Gebrüder Kempf GmbH**

Moorstraße 4
D-36129 Gersfeld
Telefon +49/6654/9611-0
Telefax +49/6654/9611-44
info@kempf-gelenkwellen.de

## Wartung

Wartungsfreie Gelenkwellen sind lebensdauergeschmiert und können nicht nachgeschmiert werden. Zwischenlager sind standardmäßig ebenfalls wartungsfrei.

Für wartungsarme Gelenkwellen sind im Regelfall die folgenden Nachschmierfristen einzuhalten, soweit nicht für den Einzelfall besondere Vorschriften gelten:

## Manutenzione

Alberi cardanici senza manutenzione sono ingrassati per tutta la durata dell'albero e pertanto non possono essere ingrassati ulteriormente. Anche i supporti intermedi sono privi di manutenzione.

Per alberi con povera manutenzione si devono rispettare i seguenti termini di ingrassaggio per alberi standard, salvo per alberi dove ci sono prescrizioni particolari:

Tabelle / Tabella 3: Nachschmierfristen / Termini di lubrificazione

| Einsatzort<br>Impiego | Baureihe<br>Serie | Gelenke<br>Giunti | Längenausgleich<br>Scorrevole |
|---|---|---|---|
| Nutzfahrzeug im Straßeneinsatz<br>Veicoli industriali e stradali | 060 – 104<br>060 – 104 | 50000 Km oder eine Jahr<br>50000 Km o 1 anno | wartungsfrei<br>senza manutenzione |
| Nutzfahrzeug im Baustelleneinsatz<br>Veicoli da cava e da cantiere | 060 – 104<br>060 – 104 | 12500 Km oder 250 h<br>12500 Km o 250 ore | wartungsfrei<br>senza manutenzione |
| Industrielle Anwendung<br>Impiego industriale | 060 – 098<br>060 – 098 | 12 Monate<br>12 mesi | 12 Monate<br>12 mesi |
| Industrielle Anwendung<br>Impiego industriale | 100 – 145<br>100 – 145 | 6 Monate<br>6 mesi | 6 Monate<br>6 mesi |

Zum Abschmieren muss eine lithium-verseiftes Fett der Penetration 2 verwendet werden. Wir verwenden in der Erstausrüstung Renolit LX PEP 2 und empfehlen für die Nachschmierung folgende Fette:

Per l'ingrassaggio si deve impiegare un grasso irrigidito con litio della classe di penetrazione Z. Per il primo montaggio noi usiamo il grasso Renolit LX PEP2 e raccomandiamo per l'intervento di manutenzione i seguenti grassi:

Tabelle / Tabella 4: Fett-Typen / Grassi

| Lieferant<br>Fornitore | Fett-Typ<br>Tipo grasso |
|---|---|
| Fuchs | Renolit MP |
| Fuchs | Renolit LX PEP2 |

**Gebrüder Kempf GmbH**

Moorstraße 4
D-36129 Gersfeld
Telefon +49/6654/9611-0
Telefax +49/6654/9611-44
info@kempf-gelenkwellen.de

## Sicherheitshinweise

Für den Umgang mit Gelenkwellen sind die jeweiligen deutschen sowie die **EU-Sicherheitsrichtlinie**(DIN EN ISO12100) zu beachten.

Einbau, Montage und Wartung von Gelenkwellen dürfen nur von fachkundigem Personal durchgeführt werden.

Vorsicht! Beim Abkippen der Flanschmitnehmer besteht an den Gelenken Verletzungsgefahr.

Die Gelenkwelle als rotierendes Bauteil ist vom Anwender bzw. Betreiber derart abzusichern, dass eine Gefährdung von Menschen ausgeschlossen ist.

Die für die jeweilige Gelenkwelle geltenden Betriebsdaten (Drehmomente, Beugungswinkel, Drehzahlen usw.) dürfen nicht überschritten werden.

Bei Wartungsarbeiten sind die Flanschverschraubungen auf festen Sitz zu prüfen.

## Indicazioni di sicurezza

Maneggiando alberi cardanici devono essere rispettate le norme di sicurezza tedesche ed europee(DIN EN ISO12100) .

Montaggio, manutenzione ecc. devono essere eseguiti solo da personale qualificato.

Attenzione ! Smontando l'albero inclinando eccessivamente lo stesso esiste la possibilità di danneggiare le flange.

L'albero cardanico è un elemento rotante, pertanto l'utilizzatore deve proteggere tale albero per escludere danni alle persone.

I valori di esercizio (momento torcente, angolo, numero dei giri) indicati per ogni singola applicazione non devono essere superati.

Durante i lavori di manutenzione va controllato il serraggio di unione delle flange.

**Gebrüder Kempf GmbH**

Moorstraße 4
D-36129 Gersfeld
Telefon +49/6654/9611-0
Telefax +49/6654/9611-44
info@kempf-gelenkwellen.de

## Einleitung

Die Gebrüder Kempf GmbH fertigt seit 1963 Gelenkwellen für den Serienbedarf europäischer Nutzfahrzeughersteller und für Sonderzwecke in der industriellen Anwendung.

Der vorliegende Katalog enthält eine Zusammenfassung unseres derzeitigen Fertigungsprogramms. Die Vielfalt der Variationsmöglichkeiten bei Sonderausführungen wurde hier nicht Rechnung getragen.

Die technischen Betrachtungen sollen dem Konstrukteur die Auslegungen von Gelenkwellenantrieben erleichtern. Änderungen, die dem technischen Fortschritt dienen, behalten wir uns vor.

Unser technischer Kundendienst steht Ihnen selbstverständlich jederzeit kostenlos und unverbindlich zur Verfügung. Unsere langjährige Erfahrung und der Einsatz neuester computer-unterstützter Berechnungsmethoden ermöglichen eine exakte Lösung Ihres Gelenkwellen-Problems. Bitte bedienen Sie sich dieser Möglichkeiten.

## Introduction

Depuis 1963, la Société KEMPF Frères SARL fabrique des transmissions destinées aux véhicules industriels européens de série, ainsi qu'aux applications ponctuelles dans le domaine de l'industrie.

Ce catalogue donne un apercu de notre programme de fabrication actuel. Il ne tient cependant pas compte de la diversité des applications spéciales que nous pouvons proposer.

Les données techniques ont pour objet d'aider le constructeur dans le choix de sa transmission à cardan. Nous nous réservons le droit de modification allant dans le sens du progrès technique.

Notre service technique est à votre disposition pour de plus amples renseignements, sans frais ni engagement de votre part. Notre expérience de longue date ainsi que notre récente méthode de calcul assistée par ordinateur garantissent une solution adaptée à tout problème de transmission. N'hésitez pas à nous contacter.

**Gebrüder Kempf GmbH**

Moorstraße 4
D-36129 Gersfeld
Telefon +49/6654/9611-0
Telefax +49/6654/9611-44
info@kempf-gelenkwellen.de

| | | |
|---|---|---|
| **Gründung** | 22.05.1963 | **Création** |
| **Rechtsform** | Gesellschaft mit beschränkter Haftung<br>Limited Company | **Raison Juridique** |
| **Bankverbindungen** | Commerzbank AG BLZ 500 800 00<br>400000600<br>IBAN: DE26 5008 0000 0400 0006 00<br>Swift-Code: DRES DE FF | **Coordonnées Bancaires** |
| **Geschäftsführer** | Dipl. Ing. Wilhelm Kempf | **Direction** |

**Alle Rechte vorbehalten** **Tous droits réservés**

**Gebrüder Kempf GmbH**

Moorstraße 4
D-36129 Gersfeld
Telefon +49/6654/9611-0
Telefax +49/6654/9611-44
info@kempf-gelenkwellen.de

Inhaltsverzeichnis


| | Seite |
|---|---|
| Einleitung | 1 |
| Firmendaten | 2 |
| Theoretische Grundlagen | 4 |
| Auslegung von Gelenkwellen | 7 |
| Drehmoment | 7 |
| Baureihenbestimmung | 8 |
| Drehmoment-Kenngrößen der Gelenkwellen | 8 |
| Drehmomentvergleich | 9 |
| Stoss- und Schwingungsbelastung | 9 |
| Beugungswinkel und Drehzahl | 10 |
| Kritische Drehzahl | 11 |
| Längenbestimmung | 12 |
| Massen, Massenträgheitsmomente und Verdrehsteifigkeiten | 13 |
| Produktpalette – Lieferstandard | 14 |
| Transport | 15 |
| Lagerung | 15 |
| Einbau | 15 |
| Wartung | 16 |
| Sicherheitshinweise | 17 |


Registerkatalog

Sommaire


| | Page |
|---|---|
| Introduction | 1 |
| Présentation de la Société | 2 |
| Données théoriques | 4 |
| Choix d'une transmission à cardan | 7 |
| Couple | 7 |
| Choix de la série | 8 |
| Couple - Identification de la transmission | 8 |
| Comparaison des couples | 9 |
| Chocs et vibrations | 9 |
| Angularité et vitesse de rotation | 10 |
| Vitesse critique | 11 |
| Détermination de la longueur | 12 |
| Poids, moment d'inertie de masse et rigidité en torsion | 13 |
| Gamme de produits - livraisons standards | 14 |
| Transport | 15 |
| Stockage | 15 |
| Montage | 15 |
| Graissage | 16 |
| Consignes de sécurité | 17 |


Catalogue

**Gebrüder Kempf GmbH**

Moorstraße 4
D-36129 Gersfeld
Telefon +49/6654/9611-0
Telefax +49/6654/9611-44
info@kempf-gelenkwellen.de

### Theoretische Grundlagen

Das Kreuzgelenk – auch als Cardan- oder Hookes– Gelenk bekannt – ist eine sehr alte Konstruktion, deren erste Anfänge in technischen Skizzen und Berichten aus dem Mittelalter zu finden sind. Aber erst Anfang des 19. Jahrhunderts gelang die analytische Lösung des Bewegungsablaufs am Kreuzgelenk.

Gleichförmiges Drehen eines Gelenkes unter einem Beugungswinkel bewirkt auf der Abtriebsseite eine ungleichförmige Drehbewegung.

### Données Théoriques

Le joint de cardan - également connu sous le nom de joint de Hooke - est une fabrication très ancienne, citée dès le Moyen-Age dans des esquisses techniques et certains rapports. Mais ce n'est qu'au début du 19e Siècle que la solution analytique du mouvement de rotation du joint de cardan devint possible.

Une rotation régulière d'un joint de cardan soumis à un angle entraîne une rotation irrégulière de l'arbre de sortie.

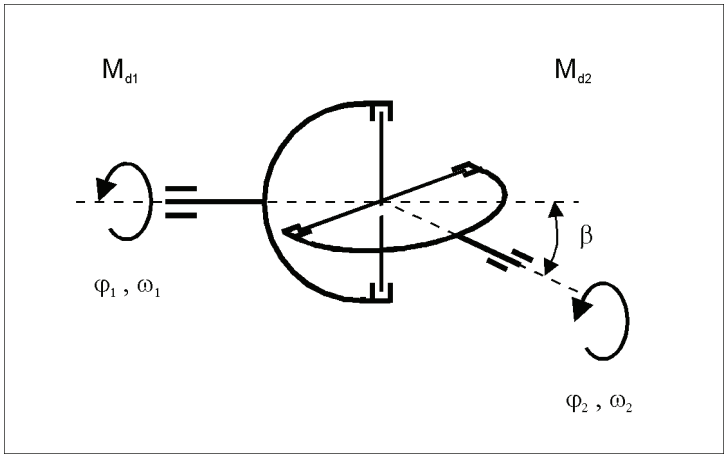


Bild / Fig. 1 : Einfaches Kreuzgelenk / Joint simple

Der entstehende Differenzwinkel $\Delta\varphi$, der auch Kardanfehler genannt wird, lässt sich durch folgende Gleichungen ermitteln:

Le défaut d'angularité $\Delta\varphi$ qui en résulte, également appelé angularité de correction, peut être déterminé par l'équation suivante:

[1]

$$\tan\varphi_2 = \tan\varphi_1 * \frac{1}{\cos\beta}$$

[2]

$$\Delta\varphi = \varphi_2 - \varphi_1 = \arctan\left(\frac{\tan\varphi_1}{\cos\beta}\right) - \varphi_1$$

$\varphi_1$ = Antriebswinkel /angle d'entrée
$\varphi_2$ = Abtriebswinkel / angle de sortie
$\beta$ = Beugungswinkel /angularité

**Gebrüder Kempf GmbH**

Moorstraße 4
D-36129 Gersfeld
Telefon +49/6654/9611-0
Telefax +49/6654/9611-44
info@kempf-gelenkwellen.de

Aus Gleichung [1] ergibt sich durch Ableitung für die Winkelgeschwindigkeit:

Pour la vitesse angulaire par dérivation, l'équation 1. donne le résultat suivant:

[3]
$$\frac{\omega_2}{\omega_1} = \frac{\cos\beta}{1-\cos^2\varphi_1 * \sin^2\beta}$$

w1 = Winkelgeschwindigkeit am Antrieb / Vitesse angulaire à l'entrée
w2 = Winkelgeschwindigkeit am Abtrieb / Vitesse angulaire à la sortie

Da die vom Gelenk übertragene Leistung konstant ist, ergibt sich:

Du fait de la constance de l'effort transmis, on obtient:

[4]
$$M_{d1} * \omega_1 = M_{d2} * \omega_2 = \text{const.}$$

[5]
$$\frac{M_{d1}}{M_{d2}} = \frac{\omega_2}{\omega_1} = \frac{\cos\beta}{1-\cos^2\varphi_1 * \sin^2\beta}$$

Md1 = Antriebsmoment / Couple à l'entrée
Md2 = Abtriebsmoment / Couple à la sortie

Für $\varphi_1$=0° und $\varphi_1$=180° ergibt sich:

Lorsque $\varphi_1$=0° et $\varphi_1$=180° on en déduit:

[6]; [7]
$$\omega_{2\,max} = \omega_1 * \frac{1}{\cos\beta}$$

$$M_{d2\,min} = M_{d1} * \cos\beta$$

Für $\varphi_1$=90° und $\varphi_1$=270° ergibt sich:

Lorsque $\varphi_1$=90° et $\varphi_1$=270° on en déduit:

[8]; [9]
$$\omega_{2\,min} = \omega_1 * \cos\beta$$

$$M_{d\,2\,max} = M_{d\,1} * \frac{1}{\cos\beta}$$

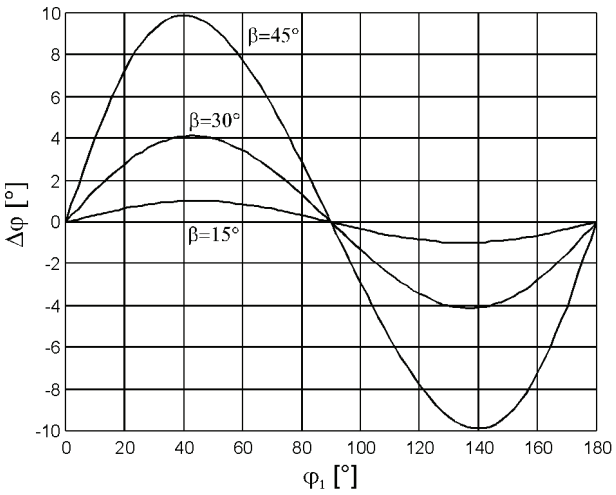


Bild / Fig. 2: Differenzwinkel $\Delta\varphi$ / Différence angulaire $\Delta\varphi$

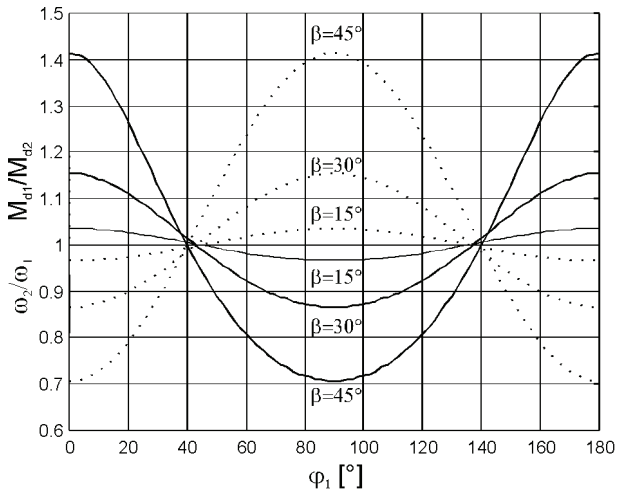


Bild / Fig. 3: Winkelgeschwindigkeit und Drehmoment / Vitesse angulaire et couple

**Gebrüder Kempf GmbH**

Moorstraße 4
D-36129 Gersfeld
Telefon +49/6654/9611-0
Telefax +49/6654/9611-44
info@kempf-gelenkwellen.de

Die ungleichförmige Drehbewegung eines einzelnen Gelenkes kann aufgehoben werden, wenn zwei einzelne Gelenke zu einer Gelenkwelle verbunden werden.

Besitzen Antriebs- und Abtriebswelle dieser Gelenkwelle eine gemeinsame Ebene (Z-Anordung, W-Anordnung), so wird die Ungleichförmigkeit aufgehoben, wenn folgende Bedingungen erfüllt sind:

- Gleicher Beugungswinkel ß für beide Gelenke
- Die inneren Mitnehmer der Gelenkwelle liegen in einer Ebene

Ist eine Gelenkwelle in horizontaler und vertikaler Richtung abgelenkt, so errechnet sich der resultierende Beugungswinkel wie folgt:

La rotation irrégulière d'un joint de cardan simple peut être supprimée par l'assemblage d'une transmission à deux joints de cardan.

Si les arbres d'entrée et de sortie de cette transmission sont co-planaires (montage en Z ou en W), l'irrégularité sera supprimée si les conditions suivantes sont remplies:

- angularité identique pour les deux joints;
- les mâchoires intérieures des deux joints se situent sur un même plan

Lorsqu'une transmission est dirigée horizontalement et verticalement, l'angle qui en résulte peut être calculé de la facon suivante:

[10]

$$\beta_{res} = \arctan\sqrt{\tan^2\beta_v + \tan^2\beta_h}$$

$\beta_{res}$ = resultierender Beugungswinkel / angularité résultante
$\beta_v$ = vertikaler Beugungswinkel / angularité verticale
$\beta_h$ = horizontaler Beugungswinkel / angularité horizontale

Besitzen jedoch Antriebs- und Abriebswelle der Gelenkwelle keine gemeinsame Ebene, so wird die Ungleichförmigkeit nur aufgehoben, wenn folgende Bedingungen erfüllt sind:

- Gleicher Beugungswinkel $\beta_{res}$ für beide Gelenke
- Die inneren Mitnehmer der Gelenkwelle sind um den Versatzwinkel $\gamma$ verdreht angeordnet, der für den jeweiligen Anwendungsfall individuell zu ermitteln ist

Toutefois, si les arbres d'entrée et de sortie de la transmission ne sont pas sur un même plan, l'irrégularité ne sera supprimée que si les conditions suivantes sont remplies:

- angularité identique pour les deux joints
- les mâchoires intérieures de la transmission sont disposées avec un désalignement qui doit être calculé au cas par cas.

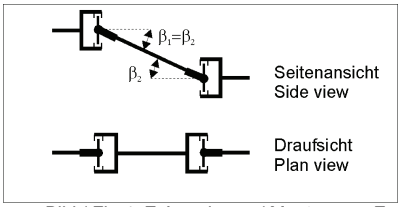

Bild / Fig 4: Z-Anordnung / Montage en Z

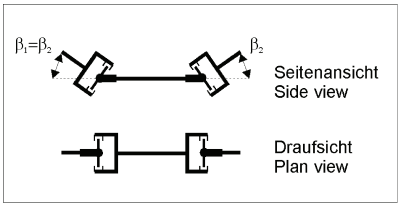

Bild / Fig 5: W-Anordnung / Montage en W

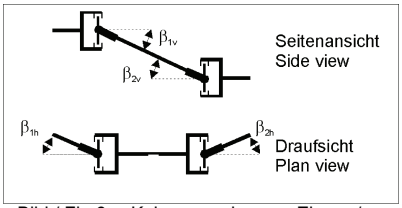

Bild / Fig 6: Keine gemeinsame Ebene / Plans non identiques

**Gebrüder Kempf GmbH**

Moorstraße 4
D-36129 Gersfeld
Telefon +49/6654/9611-0
Telefax +49/6654/9611-44
info@kempf-gelenkwellen.de

## Auslegung von Gelenkwellen

Bei der Auslegung von Gelenkwellen spielt die für den jeweiligen Anwendungsfall geforderte Lebensdauer eine wesentliche Rolle.

Auf die Lebensdauer einer Gelenkwelle haben folgende Faktoren Einfluss:

- Drehmoment
- Stoss- und Schwingungsbelastung
- Beugungswinkel
- Drehzahl

Unser technischer Kundendienst erarbeite für Sie und Ihre Anwendungsfälle vollständige Problemlösungen und führt Berechnungen der Lebensdauer nach ISO – Norm durch.

Ebenfalls können für Sonderfälle und Klassifizierungen Berechnungen bis zu Finite Element Analysen durchgeführt werden, die den jeweiligen Vorschriften der Klassifizierungs – Gesellschaften entsprechen.

Im Rahmen dieses Kataloges haben wir im folgenden einen Leitfaden zur Baureihenbestimmung zusammengestellt, der Ihnen eine erst grobe Auslegung Ihrer Gelenkwelle ermöglichen soll.

## Drehmoment

Grundlage der Baureihenbestimmung ist das Auswahldrehmoment $M_{d1}$, welches die Gelenkwelle im Betrieb dauerhaft übertragen soll.

$M_{d1}$ ergibt sich normalerweise als zeitlicher Mittelwert des Lastkollektives. Liegt kein Lastkollektiv vor, so berechnet man $M_{d1}$ nach folgenden Formeln:

[11]

$$M_d = \frac{9550 * P}{n}$$

[12]

$$M_{d1} = M_d * 0.7$$

| | | |
|---|---|---|
| $M_d$ [Nm] | = | Drehmoment Antriebsaggregat / Couple de rotation |
| P [KW] | = | Leistung Antriebsaggregat / Puissance |
| n [$min^{-1}$] | = | Drehzahl Antriebsaggregat / Vitesse de rotation |
| $M_{d1}$ [Nm] | = | Auswahldrehmoment / Valeur maxi. du couple |

## Choix d'une transmission à cardan

La durée de vie requise pour chaque cas particulier joue un rôle primordial dans le choix d'une transmission à cardan.

Les facteurs suivants ont une influence sur la durée de vie d'une transmission:

- Le couple
- Les chocs et vibrations
- L'angularité
- La vitesse de rotation.

Notre service technique est en mesure, pour nos clients et leurs besoins spécifiques, de calculer la durée de vie selon les normes ISO.

Egalement, pour des cas spécifiques et des classifications, se peuvent effectuer des calculs (FEM) qui correspondent aux éxigences des sociétés de classifications.

Au fil de ce catalogue, nous vous présentons les directives approximatives pour un premier choix de transmission.

## Couple

L'essentiel dans la détermination de la série est la valeur du couple $M_{d1}$ qui doit être transmis durablement par la transmission en service.

$M_{d1}$ est généralement une valeur moyenne du collectif de charge. Si l'on ne dispose pas d'un collectif de charge, on pour déteminer $M_{d1}$ de la facon suivante:

**Gebrüder Kempf GmbH**

Moorstraße 4
D-36129 Gersfeld
Telefon +49/6654/9611-0
Telefax +49/6654/9611-44
info@kempf-gelenkwellen.de

## Drehmoment – Kenngrößen der Gelenkwellen

Die nachfolgende Tabelle zeigt das zughörige

Katalogdrehmoment $M_K$ und
Funktionsgrenzmoment $M_{FG}$

für die in Bild 7 ermittelten Baureihen.

## Couple - Identification de la transmission

Le tableau suivant indique

le couple catalogue $M_K$ et
le couple statique maximal $M_{FG}$

correspondant aux séries indiquées dans la figure 7.

Tabelle / Table 1: Baureihen – Drehmomente / Series - torques

| Baureihe<br>Serie | 060 | 065 | 066 | 073 | 075 | 096 | 098 | 100 |
|---|---|---|---|---|---|---|---|---|
| $M_K$ [Nm] | 2500 | 3500 | 5000 | 8500 | 12000 | 17000 | 22000 | 24000 |
| $M_{FG}$ [Nm] | 3200 | 4500 | 6500 | 11000 | 15500 | 23000 | 29000 | 32000 |
| $M_{DW}$ | 1100 | 1600 | 2300 | 3900 | 5500 | 7700 | 10000 | 11000 |
| $M_{DSch}$ | 1500 | 2200 | 3200 | 5500 | 7700 | 11000 | 14000 | 15500 |

| Baureihe<br>Serie | 102 | 104 | 106 | 109 | 115 | 120 | 124 | 135 |
|---|---|---|---|---|---|---|---|---|
| $M_K$ [Nm] | 28000 | 32000 | 40000 | 45000 | 50000 | 80000 | 80000 | 110000 |
| $M_{FG}$ [Nm] | 36000 | 42000 | 52000 | 55000 | 65000 | 104000 | 104000 | 143000 |
| $M_{DW}$ | 12500 | 15000 | 18000 | 20000 | 23000 | 36000 | 36000 | 50000 |
| $M_{DSch}$ | 17500 | 21000 | 25000 | 28000 | 32000 | 50000 | 50000 | 70000 |

| Baureihe<br>Serie | 140 | 145 | | | | | | |
|---|---|---|---|---|---|---|---|---|
| $M_K$ [Nm] | 110000 | 175000 | | | | | | |
| $M_{FG}$ [Nm] | 143000 | 225000 | | | | | | |
| $M_{DW}$ | 50000 | 80000 | | | | | | |
| $M_{DSch}$ | 70000 | 110000 | | | | | | |

Das Katalogdrehmoment $M_K$ resultiert aus der Belastungskapazität der Zapfenkreuzlagerung und sollte nur bei Drehmomentspitzen mit geringer Einschaltdauer erreicht werden, wie z.B. beim Kraftfahrzeug im 1. Gang üblich.

Das Funktionsgrenzdrehmoment $M_{FG}$ stellt die maximalste Belastbarkeit für die Gelenkwelle dar. Diese Belastung darf nur bei sehr geringer Einschaltdauer erreicht werden, wie z.B. zum Abdecken eines Adhäsionsmomentes.

Le couple catalogue $M_K$ est déterminé par la capacité d'effort des croisillons et des roulements des têtes de cardan, qui ne devrait être atteinte que pour des vitesses de rotation maximales et de courte durée, comme, par exemple, les véhicules utiliaires en 1ère vitesse.

Le couple statique maximal $M_{FG}$ représente la charge maximale possible pour une transmission. Cette charge ne doit être atteinte que pendant un nombre de cycles limité.

**Gebrüder Kempf GmbH**

Moorstraße 4
D-36129 Gersfeld
Telefon +49/6654/9611-0
Telefax +49/6654/9611-44
info@kempf-gelenkwellen.de

### Drehmomentvergleich

Damit die angegebenen Grenzwerte $M_K$ bzw. $M_{FG}$ der ermitelten Baureihe nicht überschritten werden, sollte für den Anwendungsfall ein Drehmomentvergleich unter Einbeziehung der Stoss- und Schwingungsbelastung erfolgen.

Der Drehmomentvergleich muss folgende Gleichungen erfüllen:

[13]

$$M_K \rangle M_{d1} * (k_1 + k_2)$$

[14]

$$M_{FG} \rangle 1.3 * M_{d1} * (k_1 + k_2)$$

### Comparaison des couples

Pour éviter de dépasser les valeurs $M_K$ and $M_{FG}$ de la série déterminée, une comparaison des couples pour chaque cas particulier doit être réalisée en tenant compte des chocs et vibrations.

La comparaison des couples doit répondre à l'équation suivante:

| | | |
|---|---|---|
| $M_K$ [Nm] | = | Katalogdrehmoment /couple catalogue |
| $M_{FG}$ [Nm] | = | Funktionsgrenzdrehmoment / couple statique maximal |
| $M_{d1}$ [Nm] | = | Auswahldrehmoment / valeur maximal couple |
| $k_1$ | = | Stossfaktor Antriebsseite / facteur de service arbre menant |
| $k_2$ | = | Stossfaktor Abtriebsseite / facteur de service arbre mené |

Werden die Werte von $M_K$ und $M_{FG}$ überschritten, ist im Regelfall die nächsthöhere Baureihe auszuwählen.

Lorsque les valeurs $M_K$ et $M_{FG}$ sont dépassées, il convient généralement de choisir la série supérieure.

### Stoss- und Schwingungsbelastung

Für die kalkulatorische Abdeckung der Stoss- und Schwingungsbelastung gibt es Faktoren, die auf langjähriger Erfahrung basieren und sich in der Vergangenheit vielfach bestätigt und bewährt haben.

Beispiele: Stossfaktor $k_1$ (Antriebsseite)

| | |
|---|---|
| Turbinen | 1.0 |
| Elektroantriebe | 1.0 |
| Otto-Motoren | 1.5 |
| Diesel-Motoren | 2.0 |

Beispiele: Stossfaktor $k_2$ (Abtriebseite):

| | |
|---|---|
| Generatoren | 1.0 – 2.0 |
| Kolbenpumpen | 1.5 |
| Walzwerksmaschinen | 2.0 – 4.0 |
| Kompressoren | 2.0 – 4.0 |

### Chocs et vibrations

Pour la couverture théorique des chocs et vibrations, il existe des données basées, approuvées et confirmées par une longue expérience.

Exemples: facteurs de chocs $k_1$ (arbre menant)

| | |
|---|---|
| Pompes centrifuges | 1.0 |
| Moteurs électriques | 1.0 |
| Moteurs à essence | 1.5 |
| Moteurs diesel | 2.0 |

Exemples: facteur de chocs k2 (arbre mené)

| | |
|---|---|
| Générateurs | 1.0 – 2.0 |
| Pompes à piston | 1.5 |
| Cylindres de laminoirs | 2.0 – 4.0 |
| Compresseurs | 2.0 – 4.0 |

**Gebrüder Kempf GmbH**

Moorstraße 4
D-36129 Gersfeld
Telefon +49/6654/9611-0
Telefax +49/6654/9611-44
info@kempf-gelenkwellen.de

### Beugungswinkel und Drehzahl

Bereits in unseren theoretischen Grundlagen haben wir festgestellt, dass die Drehbewegung nach dem ersten Gelenk ungleichförmig ist. Als Folge dieser Ungleichförmigkeit dreht sich der Mittelteil einer Gelenkwelle zwischen Gelenk wandelt die ungleichförmige in eine gleichförmige Drehbewegung um.

Da, infolge dieser speziellen Gegebenheit, das Mittelteil der unter einem Beugungswinkel laufenden Gelenkwelle Beschleunigungs- und Verzögerungskräfte aufnehmen muss, ist zwischen Beugungswinkel und Drehzahl eine gewisse Relation einzuhalten. Grenzwerte sind aus nachstehenden Diagramm zu entnehmen.

### Angularité et vitesse de rotation

Dans le chapitre “Données théoriques”, nous avons déjà constaté que le mouvement de rotation à la sortie du premier joint de cardan était irrégulier. Par conséquent, la pièce centrale de la transmission tourne de manière irrégulière, et seul le deuxième joint de cardan transforme cette irrégularité en rotation régulière.

Comme, du fait de cette particularité, la pièce centrale de la transmission tournant avec une angularité doit transmettre des accélérations et des ralentissements, il faut garder une certaine relation entre l’angularité et la vitesse de rotation. Les valeurs limites peuvent être déduites du diagramme ci-dessous:

**Gebrüder Kempf GmbH**

Moorstraße 4
D-36129 Gersfeld
Telefon +49/6654/9611-0
Telefax +49/6654/9611-44
info@kempf-gelenkwellen.de

### Kritische Drehzahl

Weiterhin ist zu beachten, dass die Gelenkwelle nur im für die jeweilige Betriebslänge zulässigen Betriebsdrehzahlbereich betrieben werden darf. Bei Überschreiten der maximalen Betriebsdrehzahl können aufgrund der Durchbiegung des Mittelteils der Gelenkwelle Schwingungsamplituden auftreten, die zu einer gefahrvollen Zerstörung der Gelenkwelle führen können.

### Vitesse critique

Il convient en outre de s'assurer que la transmission tourne à une vitesse ne dépassant pas la vitesse de rotation maximale autorisée pour chaque longueur de transmission. En cas de dépassement de la vitesse critique, la partie centrale de la transmission se met à vibrer, impliquant le flambage de l'arbre et peut-être même la déstruction entière de cette transmission.

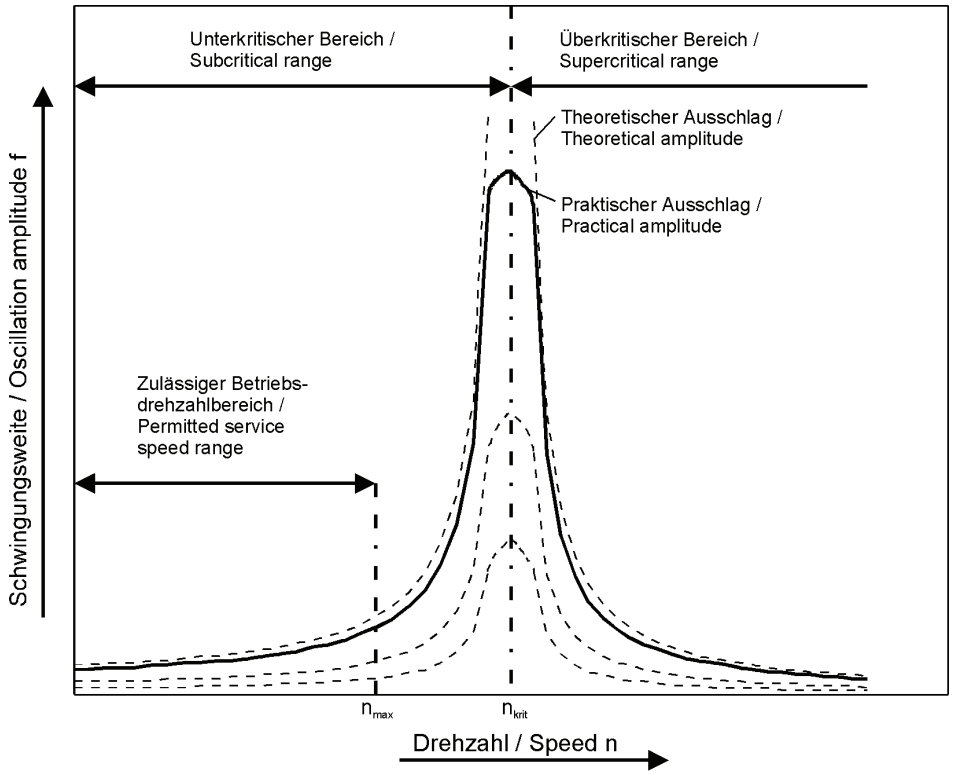


Bild / Fig. 9: Kritische Drehzahl / Vitesse critique

Die kritische Drehzahl und die maximal zulässige Betriebszahl errechnen sich nach folgenden Formeln:

La vitesse critique et la vitesse maximale autorisée peuvent être calculées selon les formules suivantes:

[15]

$$n_{krit} = 1{,}22 * 10^7 * \frac{\sqrt{D^2 + d^2}}{L^2}$$

[16]

$$n_{max} = n_{krit} * 0{,}7$$

| | | |
|---|---|---|
| $n_{krit}$ [$min^{-1}$] | = | Kritische Drehzahl / Vitesse critique |
| $n_{max}$ [$min^{-1}$] | = | Max. zulässige Betriebsdrehzahl / Vitesse limite maximale |
| D [cm] | = | Rohraussendurchmesser / Diamètre extérieur du tube |
| d [cm] | = | Rohrinnendurchmesser / Diamètre intérieur du tube |
| L [cm] | = | Länge zwischen Gelenkmittelpunkten / Longueur axe/axe des joints de cardan |

**Gebrüder Kempf GmbH**

Moorstraße 4
D-36129 Gersfeld
Telefon +49/6654/9611-0
Telefax +49/6654/9611-44
info@kempf-gelenkwellen.de

### Längenbestimmung

Die Baulänge einer Gelenkwelle wird bestimmt durch den Abstand der Anschlussflansche.

Gelenkwellen ohne Längenausgleich, Doppelflanschgelenke und H-Doppelgelenke haben immer eine feststehende Baulänge L bzw. $L_F$ , die auch der Betriebslänge entspricht.

Für Gelenkwellen mit Längenausgleich ist im Regelfall die Betriebslänge nach folgender Formel festzulegen:

### Détermination de la longueur

La longueur d'une transmission est déterminée par la distance séparant les deux brides d'accouplement.

Les transmissions fixes, doubles joints avec 4 mâchoires et les joints doubles avec mâchoires en H ont toujours une longueur fixe sans coulissement L voire $L_F$ , qui correspond aussi à la longueur de travail.

Pour les transmissions coulissantes, la longueur de travail peut être déterminée selon la formule suivante:

[17]

$$L_B = L_Z + \frac{L_V}{3}$$

$L_B$ = Betriebslänge / Longueur de travail
$L_Z$ = Zusammengeschobene Länge / Longueur comprimée mini réalisable
$L_V$ = Verschiebbare Länge / Coulissement

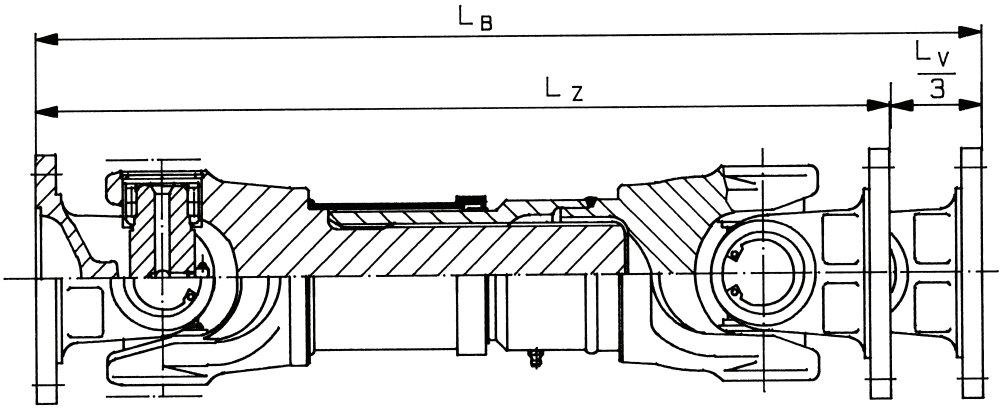


Bild / Fig. 11: Längenangaben / Valeurs de longueur

**Gebrüder Kempf GmbH**

Moorstraße 4
D-36129 Gersfeld
Telefon +49/6654/9611-0
Telefax +49/6654/9611-44
info@kempf-gelenkwellen.de

## Massen, Massenträgheitsmomente und Verdrehsteifigkeiten

Die nachfolgende Tabelle enthält Näherungswerte für Massen, Massenträgheitsmomente und Verdrehsteifigkeiten für Gelenkwellen mit Längenausgleich:

## Poids, moment d'inertie de masse et rigidité en torsion

Les tableaux suivant contiennent des valeurs approximatives concernant le poids, le moment d'inertie de masse et la rigidité en torsion pour des transmissions coulissantes:

Tabelle / Tableau 2: Massen, Massenträgheitsmomente, Verdrehsteifigkeiten / Poids, moments d'inerite de masse et rigidité en torsion

| Baureihe<br>Série | Rohr<br>Tube | Masse<br>Masse | | Massenträgheitsmoment<br>Moments d'inertie | | Verdrehsteifigkeit<br>Rigidité en torsion | |
|---|---|---|---|---|---|---|---|
| | R x s | $M_W$ | $m_R$ | $J_W$ | $J_R$ | $C_W$ | $C_R$ |
| | [mm] | [Kg] | [Kg] | [Kgm$^2$] | [Kgm$^2$] | [Nm/rad] | [Nm/rad] |
| 060 | 70 x 3 | 12,0 | 5,0 | 0,014 | 0,006 | 0,60 x $10^5$ | 0,56 x $10^5$ |
| 065 | 70 x 3 | 13,3 | 5,0 | 0,017 | 0,006 | 0,68 x $10^5$ | 0,56 x $10^5$ |
| 066 | 90 x 3 | 17,0 | 6,4 | 0,022 | 0,012 | 0,92 x $10^5$ | 1,23 x $10^5$ |
| 073 | 92 x 5 | 32,6 | 10,7 | 0,075 | 0,020 | 1,79 x $10^5$ | 2,06 x $10^5$ |
| 075 | 100 x 5 | 40,8 | 11,7 | 0,098 | 0,027 | 2,51 x $10^5$ | 2,68 x $10^5$ |
| 096 | 110 x 6 | 58,0 | 15,4 | 0,132 | 0,042 | 3,35 x $10^5$ | 4,23 x $10^5$ |
| 098 | 140 x 5 | 68,5 | 16,7 | 0,210 | 0,076 | 3,95 x $10^5$ | 7,69 x $10^5$ |
| 100 | 140 x 5 | 80,0 | 16,7 | 0,252 | 0,076 | 4,06 x $10^5$ | 7,69 x $10^5$ |
| 102 | 144 x 7 | 93,2 | 23,7 | 0,346 | 0,111 | 4,90 x $10^5$ | 12,26 x $10^5$ |
| 104 | 144 x 7 | 112,5 | 23,7 | 0,372 | 0,111 | 5,80 x $10^5$ | 11,26 x $10^5$ |
| 106 | 160 x 10 | 124,2 | 37,0 | 0,655 | 0,205 | 8,70 x $10^5$ | 21,15 x $10^5$ |
| 109 | 160 x 10 | 127,9 | 37,0 | 0,673 | 0,205 | 8,76 x $10^5$ | 21,15 x $10^5$ |
| 115 | 165 x 12,5 | 179,0 | 47,0 | 1,100 | 0,275 | 8,90 x $10^5$ | 27,85 x $10^5$ |
| 120 | – | 171,0 | – | 1,419 | – | 9,12 x $10^5$ | – |
| 124 | 177 x 17,5 | 237,9 | 67,1 | 1,680 | 0,443 | 9,45 x $10^5$ | 44,85 x $10^5$ |
| 135 | 177 x 17,5 | 303,0 | 67,1 | 3,605 | 0,443 | 10,75 x $10^5$ | 44,85 x $10^5$ |
| 140 | 200 x 20 | 395,7 | 87,8 | 3,698 | 0,719 | 10,98 x $10^5$ | 74,20 x $10^5$ |
| 145 | 220 x 15 | 527,0 | 75,2 | 5,840 | 0,794 | 11,36 x $10^5$ | 81,63 x $10^5$ |

R [mm] = Rohraussendurchmesser / Diamètre du tube
s [mm] = Rohrwandstärke / Epaisseur du tube
$m_W$ [Kg] = Masse der Gelenkwelle ohne Rohr / Poids de la transmission sans tube
$m_R$ [Kg] = Masse für 1000 mm Rohr / Poids de 1000 mm de tube
$J_W$ [Kgm$^2$] = Massenträgheitsmoment für Gelenkwelle ohne Rohr / Moment d'inertie de masse de la transmission sans tube
$J_R$ [Kgm$^2$] = Massenträgheitsmoment für 1000 mm Rohr / Moment d'inertie de masse pour 1000 mm de tube
$C_W$ [Nm/rad] = Verdrehsteifigkeit der Gelenkwelle ohne Rohr / Rigidité en torsion de la transmission sans tube
$C_R$ [Nm/rad] = Verdrehsteifigkeit für 1000 mm Rohr / Rigidité en torsion de 1000 mm de tube

**Gebrüder Kempf GmbH**

Moorstraße 4
D-36129 Gersfeld
Telefon +49/6654/9611-0
Telefax +49/6654/9611-44
info@kempf-gelenkwellen.de

**Produktpalette – Lieferstandard**

Unser Standardprogramm an Gelenkwellen, Baugruppen und Einzelteilen finden Sie im anschließenden Katalogteil. Bezüglich weiterer Informationen über Gelenkwellenvariationen, Sonderausführungen und den Einsatz unserer Produkte unter besonderen Betriebsbedingungen können Sie sich gerne an unseren Kundendienst wenden. Flanschverschraubungen und Gegenflansche liefern wir Ihnen gerne auf Anfrage.

Unsere gesamte Produktpalette entspricht dem neusten Stand der Technik. Fertigung und Montage unterliegen der ständigen Kontrolle unserer Qualitätssicherung.

Bei allen Gelenkwellen mit Längenausgleich sind die Keilnabenprofile kunststoffbeschichtet.

Unsere Produkte sind generell in wartungsarmer und auf Wunsch auch in wartungsfreier Ausführung lieferbar. Bei Lieferung sind sowohl die Gelenke als auch die Längenausgleiche komplett abgeschmiert.

Die Gelenkwellen werden nach Kundenwunsch bzw. nach Erfordernissen des Einsatzes ausgewuchtet. Werden keine Vereinbarungen getroffen, werden Gelenkwellen für den Fahrzeugeinsatz mit Q 16 und Gelenkwellen im Industrieeinsatz mit Q 25 gewuchtet (VDI 2060).

Grundsätzlich werden unsere Gelenkwellen mit einem Grundieranstrich versehen. Der Anstrich ist so gewählt, dass eine weitere Lackierung möglich ist. Auf Kundenwunsch liefern wir auch in fertig lackierter Ausführung.

Alle blanken Teile sind durch einen Rostschutzüberzug gegen Korrosion geschützt. Dieser Schutzfilm sollte bei Einlagerung über einen längern Zeitraum erneuert werden und ist vor Einbau mit einem geeigneten Lösungsmittel zu entfernen.

**Gamme de produits - livraisons standards**

Vous trouverez dans les pages suivantes de notre catalogue notre gamme de production en transmissions et pièces détachées. Notre service Clientèle reste à votre dispostition pour toute information complémentaire concernant des variations éventuelles, des applications spéciales ainsi l'utilisation de nos produits dans certains domaines particuliers. Les brides d'accouplement et la boulonnerie d'assemblage peuvent être également livrées sur demande.

Notre gamme de produits répond aux normes techniques les plus récentes. L'exécution et l'assemblage sont soumis au contrôle régulier de notre service Contrôle-Qualité.

Toutes nos transmissions coulissantes sont rilsanisées.

En principe, tous nos produits sont livrés avec graissage longue durée, mais ils peuvent, sur demande, être livrés avec graissage à vie. A la livraison, nos blocs croissillons ainsi que les parties coulissantes sont entièrement graissées.

A la demande du client, ou si l'utilisation le requiert, les transmissions sont équilibrées. Sauf accord express, la finesse d'éqilibrage des transmissions destinées aux vehicules sera Q 16, et celle des transmissions industrielles Q 25.

En principe, nos transmissions sont pré-peintes, de facon à ce qu'une mise en peinture ultérieure par le client soit possible. A la demande du client, nous livrons également des transmissions peintes selon ses préférences.

Toutes les parties usinées sont recouvertes d'un produit anti-corrosif. En cas de stockage prolongé, cette protection doit être renouvelée, et enlevée avec un solvant avant le montage.

**Gebrüder Kempf GmbH**

Moorstraße 4
D-36129 Gersfeld
Telefon +49/6654/9611-0
Telefax +49/6654/9611-44
info@kempf-gelenkwellen.de

### Transport

Der Transport der Gelenkwellen sollte in waagerechter Lage erfolgen. Bei eventuell notwendigem senkrechten Transport muss das Schiebegelenk gegen Auseinanderfallen zusätzlich gesichert werden.

Auf die Gelenkwelle sollten weder Schläge oder Stöße einwirken, noch sollten irgendwelche anderen Güter auf diese geladen werden. Es könnte dies die Auswuchtgüte negativ beeinträchtigen.

### Lagerung

Die Lagerung der Gelenkwelle sollte waagerecht in geeigneten Gestellen erfolgen. Der Lagerraum sollte geschlossen und trocken sein. Flanschflächen und andere blanke Teile müssen bei längerer Lagerung von Zeit zu zeit mit Korrosionsschutz behandelt werden.

### Einbau

Der Einbau von Gelenkwellen sollte nur durch fachkundiges Personal vorgenommen werden.

Vor dem Einbau sind die Flanschmitnehmer der Gelenkwelle und die Anschlussflansche sorgfältig zu reinigen. Der vorhandene Rostschutz sollte mit einem geeigneten Lösungsmittel entfernt werden.

Auch die Gegenflansche sind entsprechend zu reinigen und einer Kontrolle des Rundlaufs und der Planlaufgenauigkeit zu unterziehen.

Für die Flanschverschraubung sind Qualitätsschrauben der Güte 10.9 zu verwenden. Verschraubungen sollten grundsätzlich mit einem Drehmomentschlüssel unter Beachtung des jeweiligen Anzugsmomentes über Kreuz angezogen werden.

Bei Gelenkwellen mit Längenausgleich sind die gegenüberliegenden Markierungspfeile auf Keilwellenmitnehmer und Keilnabenhülse zu beachten.

Da unsere Gelenkwellen komplett abgeschmiert ausgeliefert werden, entfällt im Regelfall eine Abschmierung beim Einbau. Nur nach längerer Lagerung der Längenausgleich der wartungsarmen Version beim Einbau überprüft werden.

**Gebrüder Kempf GmbH**

Moorstraße 4
D-36129 Gersfeld
Telefon +49/6654/9611-0
Telefax +49/6654/9611-44
info@kempf-gelenkwellen.de

### Transport

Le transport des transmissions doit s'effectuer en position horizontale. Si toutefois un transport vertical devait être nécessaire, il faut prévoir une sécurité complémentaire pour éviter le désaccouplement.

Pendant le transport, les transmissions doivent être protégées contre les chocs et le chargement d'autres marchandise, car ceci pourrait avoir une influence négative sur la qualité de l'équilibrage.

### Stockage

Le stockage doit se faire à l'horizontale, sur des rayonnages appropriés. Le local devrait être fermé et sec. Les brides et autres pièces usinées doivent être traitées par un produit anti-corrosif de temps en temps.

### Montage

Le montage des transmissions ne doit être réalisé que par du personnel qualifié.

Avant le montage, les mâchoires à brides et les brides d'accouplement doivent être nettoyées consciencieusement. Le cas échéant, le produit anti-corrosif doit être éliminé à l'aide d'un solvant.

Il faut également contrôler la concentricité de la bride d'accouplement ainsi que sa planéité.

En ce qui concerne les vis d'asemblage, nous recommandons d'utiliser des vis de qualité 10.9. Les vis de liaison doivent impérativement être serrées "en croix" à l'aide d'une clé dynamometrique.

Pour les transmissions coulissantes, il faut veiller à ce que la mâchoire embout et le manchon coulissant soient bien alignés, en mettant les flêches en regard l'une de l'autre.

Comme nos transmissions sont graissées de livraison , il n'est pas nécessaire de les graisser lors du montage. Seule la partie coulissante sans graisseur, ayant été stockée un certain temps, doit être contrôlée avant le montage.

**Gebrüder Kempf GmbH**

Moorstraße 4
D-36129 Gersfeld
Telefon +49/6654/9611-0
Telefax +49/6654/9611-44
info@kempf-gelenkwellen.de

## Wartung

Wartungsfreie Gelenkwellen sind lebensdauergeschmiert und können nicht nachgeschmiert werden. Zwischenlager sind standardmäßig ebenfalls wartungsfrei.

Für wartungsarme Gelenkwellen sind im Regelfall die folgenden Nachschmierfristen einzuhalten, soweit nicht für den Einzelfall besondere Vorschriften gelten:

## Graissage

Les transmissions avec graissage à vie ne peuvent être regraissées. Les paliers intermédiaires sont également sans graisseur.

En ce qui concerne les transmissions standards avec graissage longue durée, il faut respecter les délais de re-lubrification suivantes, sauf cas particulier:

Tabelle / Tableau 3: Nachschmierfristen / Délais de re-lubrification

| Einsatzort<br>Utilisation | Baureihe<br>Série | Gelenke<br>Joints | Längenausgleich<br>Coulissement |
|---|---|---|---|
| Nutzfahrzeug im Straßeneinsatz<br>Véhicules utilitaires sur route | 060 – 104<br>060 – 104 | 50000 Km oder eine Jahr<br>50000 Km ou un an | wartungsfrei<br>graissage à vie |
| Nutzfahrzeug im Baustelleneinsatz<br>Véhicules utilitaires tout terrain | 060 – 104<br>060 – 104 | 12500 Km oder 250 h<br>12500 Km ou 250 h | wartungsfrei<br>graissage à vie |
| Industrielle Anwendung<br>Application industrielle | 060 – 098<br>060 – 098 | 12 Monate<br>12 mois | 12 Monate<br>12 mois |
| Industrielle Anwendung<br>Application industrielle | 100 – 145<br>100 – 145 | 6 Monate<br>6 mois | 6 Monate<br>6 mois |

Zum Abschmieren muss eine lithium-verseiftes Fett der Penetration 2 verwendet werden. Wir verwenden in der Erstausrüstung Renolit LX PEP2 und empfehlen für die Nachschmierung folgende Fette:

Pour le graissage, il faut utiliser une graisse au lithium, indice de pénétration 2. En première monte, nous utilisons la graisse Renolit LX PEP2, et nous recommandons les graisses suivantes pour l'entretien:

Tabelle / Tableau 4: Fett-Typen / Types de graisses

| Lieferant<br>Fournisseur | Fett-Typ<br>Types de graisses |
|---|---|
| Fuchs | Renolit MP |
| Fuchs | Renolit LX PEP2 |

**Gebrüder Kempf GmbH**

Moorstraße 4
D-36129 Gersfeld
Telefon +49/6654/9611-0
Telefax +49/6654/9611-44
info@kempf-gelenkwellen.de

## Einleitung

Die Gebrüder Kempf GmbH fertigt seit 1963 Gelenkwellen für den Serienbedarf europäischer Nutzfahrzeughersteller und für Sonderzwecke in der industriellen Anwendung.

Der vorliegende Katalog enthält eine Zusammenfassung unseres derzeitigen Fertigungsprogramms. Die Vielfalt der Variationsmöglichkeiten bei Sonderausführungen wurde hier nicht Rechnung getragen.

Die technischen Betrachtungen sollen dem Konstrukteur die Auslegungen von Gelenkwellenantrieben erleichtern. Änderungen, die dem technischen Fortschritt dienen, behalten wir uns vor.

Unser technischer Kundendienst steht Ihnen selbstverständlich jederzeit kostenlos und unverbindlich zur Verfügung. Unsere langjährige Erfahrung und der Einsatz neuester computerunterstützter Berechnungsmethoden ermöglichen eine exakte Lösung Ihres Gelenkwellen-Problems. Bitte bedienen Sie sich dieser Möglichkeiten.

## Introducción

La empresa Gebrüder Kempf GmbH fabrica desde 1963 juntas universales y árboles de transmisión para las necesidades de producción de los fabricantes europeos de camiones así como para aplicaciones especiales en la industria.

Este catálogo presenta nuestro programa de fabricación actual. No ha sido posible incluir la amplia variedad de diseños y posibilidades especiales dentro del contexto de este catálogo.

La información técnica que se facilita trata de ayudar al técnico proyectista en la elección y diseno de juntas universales y árboles de transmisión. Nos reservamos el derecho de introducir sin previo aviso alteraciones y modificaciones de diseño destinadas a servir al progreso técnico.

Para más información les rogamos que establezcan contacto, sin ningún compromiso, con nuestro departamento de servicio técnico, que está siempre a su disposición. Nuestros muchos años de experiencia y los más recientes métodos de cálculo asistidos por ordenador, garantizan poder darle una solución perfecta a su problema de transmisión articulada.

**Gebrüder Kempf GmbH**

Moorstraße 4
D-36129 Gersfeld
Telefon +49/6654/9611-0
Telefax +49/6654/9611-44
info@kempf-gelenkwellen.de

| | | |
|---|---|---|
| **Gründung** | 22.05.1963 | **Fundado** |
| **Rechtsform** | Gesellschaft mit beschränkter Haftung<br>Limited Company | **Forma legal** |
| **Bankverbindungen** | Commerzbank AG BLZ 500 800 00<br>400000600<br>IBAN: DE26 5008 0000 0400 0006 00<br>Swift-Code: DRES DE FF | **Cuenta bancaria** |
| **Geschäftsführer** | Dipl. Ing. Wilhelm Kempf | **Directivos** |

**Alle Rechte vorbehalten** **Todos los derechos reservado**

**Gebrüder Kempf GmbH**

Moorstraße 4
D-36129 Gersfeld
Telefon +49/6654/9611-0
Telefax +49/6654/9611-44
info@kempf-gelenkwellen.de

**Inhaltsverzeichnis**


| | Seite |
|---|---|
| **Einleitung** | **1** |
| **Firmendaten** | **2** |
| **Theoretische Grundlagen** | **4** |
| **Auslegung von Gelenkwellen** | **7** |
| Drehmoment | 7 |
| Baureihenbestimmung | 8 |
| Drehmoment-Kenngrößen der Gelenkwellen | 8 |
| Drehmomentvergleich | 9 |
| Stoss- und Schwingungsbelastung | 9 |
| Beugungswinkel und Drehzahl | 10 |
| Kritische Drehzahl | 11 |
| Längenbestimmung | 12 |
| Massen, Massenträgheitsmomente und Verdrehsteifigkeiten | 13 |
| **Produktpalette – Lieferstandard** | **14** |
| **Transport** | **15** |
| **Lagerung** | **15** |
| **Einbau** | **15** |
| **Wartung** | **16** |
| **Sicherheitshinweise** | **17** |


**Registerkatalog**

**Indice**


| | Página |
|---|---|
| **Introducción** | **1** |
| **Detalles compañia** | **2** |
| **Principios teóricos** | **4** |
| **Diseño de árboles de transmisión** | **7** |
| Par | 7 |
| Definición de series | 8 |
| Características de par de los árboles de transmisión | 8 |
| Comparación de pares | 9 |
| Carga de impacto y vibraciones | 9 |
| Angulo y velocidad | 10 |
| Velocidad crítica | 11 |
| Definición de la longitud | 12 |
| Masas, momentos de inercia de masa y rigidez a la torsión | 13 |
| **Gama de productos - normas de suministro** | **14** |
| **Transporte** | **15** |
| **Almacenaje** | **15** |
| **Instalación** | **15** |
| **Mantenimiento** | **16** |
| **Instrucciones de seguridad** | **17** |


**Catalogo**

**Gebrüder Kempf GmbH**

Moorstraße 4
D-36129 Gersfeld
Telefon +49/6654/9611-0
Telefax +49/6654/9611-44
info@kempf-gelenkwellen.de

### Theoretische Grundlagen

Das Kreuzgelenk – auch als Cardan- oder Hookes– Gelenk bekannt – ist eine sehr alte Konstruktion, deren erste Anfänge in technischen Skizzen und Berichten aus dem Mittelalter zu finden sind. Aber erst Anfang des 19. Jahrhunderts gelang die analytische Lösung des Bewegungsablaufs am Kreuzgelenk.

Gleichförmiges Drehen eines Gelenkes unter einem Beugungswinkel bewirkt auf der Abtriebsseite eine ungleichförmige Drehbewegung.

### Principios teóricos

La junta universal conocida también como junta Cardan o Hooke, es un diseño muy antiguo cuyas primeras ideas las conocemos ya de dibujos e informes técnicos procedentes de la edad media. Pero únicamente a principios del siglo 19 fue posible obtener la solución analítica de la secuencia de movimientos.

La rotación uniforme de una junta articulada desviada produce un giro no uniforme en el eje de salida de esta junta.

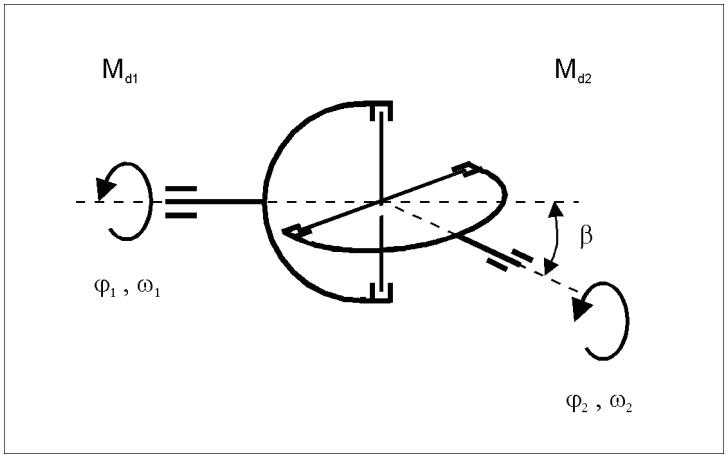


Bild / Figura 1 : Einfaches Kreuzgelenk / Junta simple

Der entstehende Differenzwinkel $\Delta\varphi$, der auch Kardanfehler genannt wird, lässt sich durch folgende Gleichungen ermitteln:

El ángulo diferencial $\Delta\varphi$ que se produce, llamado también error cardan, se calcula mediante las siguientes ecuaciones:

[1]

$$\tan\varphi_2 = \tan\varphi_1 * \frac{1}{\cos\beta}$$

[2]

$$\Delta\varphi = \varphi_2 - \varphi_1 = \arctan\left(\frac{\tan\varphi_1}{\cos\beta}\right) - \varphi_1$$

$\varphi_1$ = Antriebswinkel / Angulo de giro de entrada
$\varphi_2$ = Abtriebswinkel / Angulo de giro de salida
$\beta$ = Beugungswinkel / Angulo de desviación

**Gebrüder Kempf GmbH**

Moorstraße 4
D-36129 Gersfeld
Telefon +49/6654/9611-0
Telefax +49/6654/9611-44
info@kempf-gelenkwellen.de

Aus Gleichung [1] ergibt sich durch Ableitung für die Winkelgeschwindigkeit:

Como resultado de la anterior ecuación [1] , se obtiene el resultado de la velocidad angular por derivación:

[3]
$$\frac{\omega_2}{\omega_1} = \frac{\cos\beta}{1-\cos^2\varphi_1 * \sin^2\beta}$$

$w_1$ = Winkelgeschwindigkeit am Antrieb / Velocidad angular de entrada
$w_2$ = Winkelgeschwindigkeit am Abtrieb / Velocidad angular de salida

Da die vom Gelenk übertragene Leistung konstant ist, ergibt sich:

Dado que la potencia transmitida por la junta es constante, el resultado será:

[4]
$$M_{d1} * \omega_1 = M_{d2} * \omega_2 = \text{const.}$$

[5]
$$\frac{M_{d1}}{M_{d2}} = \frac{\omega_2}{\omega_1} = \frac{\cos\beta}{1-\cos^2\varphi_1 * \sin^2\beta}$$

$M_{d1}$ = Antriebsmoment / Par de entrada
$M_{d2}$ = Abtriebsmoment / Par de salida

Für $\varphi_1$=0° und $\varphi_1$=180° ergibt sich:

Para $\varphi_1$=0° y para $\varphi_1$=180° se obtiene:

[6]; [7]
$$\omega_{2\,max} = \omega_1 * \frac{1}{\cos\beta}$$

$$M_{d2\,min} = M_{d1} * \cos\beta$$

Für $\varphi_1$=90° und $\varphi_1$=270° ergibt sich:

Para $\varphi_1$=90° y para $\varphi_1$=270° se obtiene:

[8]; [9]
$$\omega_{2\,min} = \omega_1 * \cos\beta$$

$$M_{d\,2\,max} = M_{d\,1} * \frac{1}{\cos\beta}$$

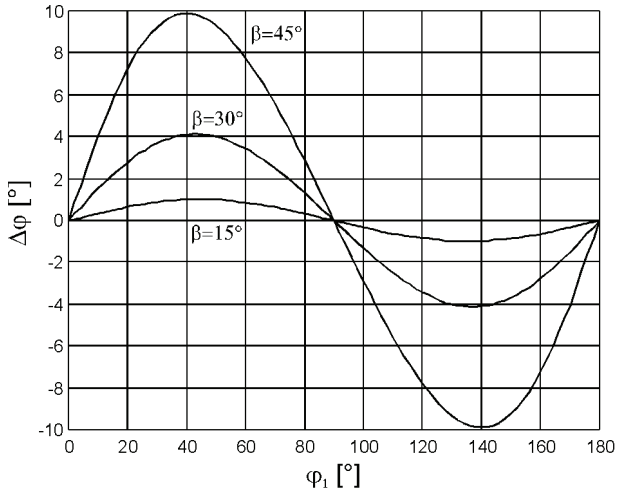


Bild / Figura 2: Differenzwinkel $\Delta\varphi$ / Diferencia de ángulo $\Delta\varphi$

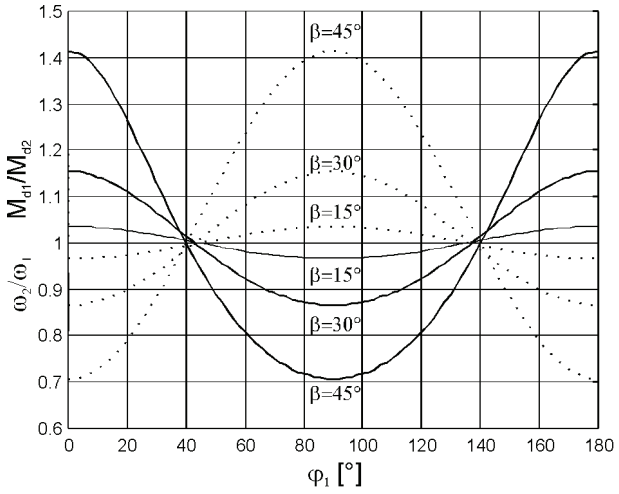


Bild / Figura 3: Winkelgeschwindigkeit und Drehmoment / Velocidad angular y par

**Gebrüder Kempf GmbH**

Moorstraße 4
D-36129 Gersfeld
Telefon +49/6654/9611-0
Telefax +49/6654/9611-44
info@kempf-gelenkwellen.de

Die ungleichförmige Drehbewegung eines einzelnen Gelenkes kann aufgehoben werden, wenn zwei einzelne Gelenke zu einer Gelenkwelle verbunden werden.

Besitzen Antriebs- und Abtriebswelle dieser Gelenkwelle eine gemeinsame Ebene (Z-Anordung, W-Anordnung), so wird die Ungleichförmigkeit aufgehoben, wenn folgende Bedingungen erfüllt sind:

- Gleicher Beugungswinkel $\beta$ für beide Gelenke
- Die inneren Mitnehmer der Gelenkwelle liegen in einer Ebene

Ist eine Gelenkwelle in horizontaler und vertikaler Richtung abgelenkt, so errechnet sich der resultierende Beugungswinkel wie folgt:

La velocidad variable de una junta única se puede compensar si se unen entre sí dos juntas formando un árbol articulado.

Si los ejes de entrada y salida de este árbol de transmisión tienen un plano común (disposición Z, disposición W), la velocidad variable se convierte en velocidad constante si se cumplen las condiciones siguientes:

- Idéntico ángulo $\beta$ para ambas juntas
- Las Horquillas interiores de las dos juntas del árbol de transmisión están en un mismo plano

Si el árbol de transmisión está desviado tanto en dirección horizontal como vertical, el ángulo resultante se puede calcular de la forma siguiente:

[10]

$$\beta_{res} = \arctan\sqrt{\tan^2\beta_v + \tan^2\beta_h}$$

$\beta_{res}$ = resultierender Beugungswinkel / Angulo resultante
$\beta_v$ = vertikaler Beugungswinkel / Angulo vertical
$\beta_h$ = horizontaler Beugungswinkel / Angulo horizontal

Besitzen jedoch Antriebs- und Abriebswelle der Gelenkwelle keine gemeinsame Ebene, so wird die Ungleichförmigkeit nur aufgehoben, wenn folgende Bedingungen erfüllt sind:

- Gleicher Beugungswinkel $\beta_{res}$ für beide Gelenke
- Die inneren Mitnehmer der Gelenkwelle sind um den Versatzwinkel $\gamma$ verdreht angeordnet, der für den jeweiligen Anwendungsfall individuell zu ermitteln ist

En cambio, si no hay ningún plano común entre el eje de entrada y el eje de salida, la velocidad variable solamente se convertirá en velocidad constante si se cumplen las condiciones siguientes:

- Idénticos ángulos $\beta_{res}$ para ambas juntas
- Las horquillas interiores del árbol de transmisión están montadas con un ángulo de torsión $\gamma$ que se deberá calcular especialmente para cada aplicación

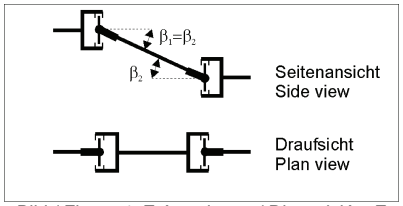

Bild / Figura 4: Z-Anordnung / Disposición Z

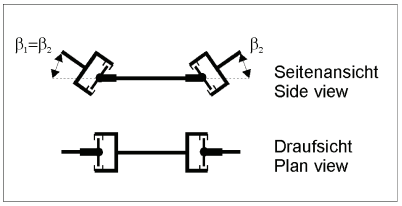

Bild / Figura 5: W-Anordnung / Disposición W

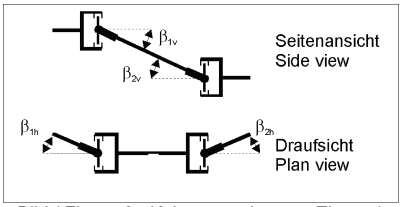

Bild / Figura 6: Keine gemeinsame Ebene / Ningún plano común

**Gebrüder Kempf GmbH**

Moorstraße 4
D-36129 Gersfeld
Telefon +49/6654/9611-0
Telefax +49/6654/9611-44
info@kempf-gelenkwellen.de

## Auslegung von Gelenkwellen

Bei der Auslegung von Gelenkwellen spielt die für den jeweiligen Anwendungsfall geforderte Lebensdauer eine wesentliche Rolle.

Auf die Lebensdauer einer Gelenkwelle haben folgende Faktoren Einfluss:

- Drehmoment
- Stoss- und Schwingungsbelastung
- Beugungswinkel
- Drehzahl

Unser technischer Kundendienst erarbeite für Sie und Ihre Anwendungsfälle vollständige Problemlösungen und führt Berechnungen der Lebensdauer nach ISO – Norm durch.

Ebenfalls können für Sonderfälle und Klassifizierungen Berechnungen bis zu Finite Element Analysen durchgeführt werden, die den jeweiligen Vorschriften der Klassifizierungs – Gesellschaften entsprechen.

Im Rahmen dieses Kataloges haben wir im folgenden einen Leitfaden zur Baureihenbestimmung zusammengestellt, der Ihnen eine erst grobe Auslegung Ihrer Gelenkwelle ermöglichen soll.

## Diseño de árboles de transmisión

El elemento de máxima importancia de cada diseno de árbol de transmisión es la vida útil deseada.

La vida útil de una junta universal o de un árbol de transmisión está determinada por los siguientes factores:

- Par
- Carga de impactos y vibraciones
- Angulo de deflexión
- Velocidad

Para nuestros clientes y sus aplicaciones, nuestro departamento de servicio está en condiciones de llevar a cabo cálculos completos de vida útil de acuerdo con las especificaciones ISO.

Para aplicaciones especiales y para certificaciones se pueden llevar a cabo cálculos hasta análisis de elementos finitos, de acuerdo con los reglamentos especiales correspondientes a dichas autoridades de certificación.

Dentro del marco de este catálogo hemos preparado una introducción para la definición de las series, que deberá permitir un primer diseño aproximado del árbol de transmisión.

## Drehmoment

Grundlage der Baureihenbestimmung ist das Auswahldrehmoment $M_{d1}$, welches die Gelenkwelle im Betrieb dauerhaft übertragen soll.

$M_{d1}$ ergibt sich normalerweise als zeitlicher Mittelwert des Lastkollektives. Liegt kein Lastkollektiv vor, so berechnet man $M_{d1}$ nach folgenden Formeln:

[11]

$$M_d = \frac{9550 * P}{n}$$

[12]

$$M_{d1} = M_d * 0.7$$

## Par

La base para la definición de la serie es el par de giro $M_{d1}$ al que se verá sometido el árbol de transmisión durante el funcionamento.

Normalmente $M_{d1}$ es un valor medio del ciclo de carga. Si no existe ciclo de carga se puedo obtener $M_{d1}$ mediante la fórmula siguiente:

| | | |
|---|---|---|
| $M_d$ [Nm] | = | Drehmoment Antriebsaggregat / Par de entrada |
| P [KW] | = | Leistung Antriebsaggregat / Potencia de entrada |
| n [$min^{-1}$] | = | Drehzahl Antriebsaggregat / Velocidad de entrada |
| $M_{d1}$ [Nm] | = | Auswahldrehmoment / Par elegido |

**Gebrüder Kempf GmbH**

Moorstraße 4
D-36129 Gersfeld
Telefon +49/6654/9611-0
Telefax +49/6654/9611-44
info@kempf-gelenkwellen.de

## Drehmoment – Kenngrößen der Gelenkwellen

Die nachfolgende Tabelle zeigt das zughörige

Katalogdrehmoment $M_K$ und
Funktionsgrenzmoment $M_{FG}$

für die in Bild 7 ermittelten Baureihen.

## Caracteristicas de par de los árboles de transmisión

La tabla siguiente muestra el correspondiente

Par de catálogo $M_K$ y
Capacidad de par estática $M_{FG}$

para las series determinadas en la figura 7.

Tabelle / Tabla 1: Baureihen-Drehmomente / Series y pares

| Baureihe<br>Serie | 060 | 065 | 066 | 073 | 075 | 096 | 098 | 100 |
|---|---|---|---|---|---|---|---|---|
| $M_K$ [Nm] | 2500 | 3500 | 5000 | 8500 | 12000 | 17000 | 22000 | 24000 |
| $M_{FG}$ [Nm] | 3200 | 4500 | 6500 | 11000 | 15500 | 23000 | 29000 | 32000 |
| $M_{DW}$ | 1100 | 1600 | 2300 | 3900 | 5500 | 7700 | 10000 | 11000 |
| $M_{DSch}$ | 1500 | 2200 | 3200 | 5500 | 7700 | 11000 | 14000 | 15500 |

| Baureihe<br>Serie | 102 | 104 | 106 | 109 | 115 | 120 | 124 | 135 |
|---|---|---|---|---|---|---|---|---|
| $M_K$ [Nm] | 28000 | 32000 | 40000 | 45000 | 50000 | 80000 | 80000 | 110000 |
| $M_{FG}$ [Nm] | 36000 | 42000 | 52000 | 55000 | 65000 | 104000 | 104000 | 143000 |
| $M_{DW}$ | 12500 | 15000 | 18000 | 20000 | 23000 | 36000 | 36000 | 50000 |
| $M_{DSch}$ | 17500 | 21000 | 25000 | 28000 | 32000 | 50000 | 50000 | 70000 |

| Baureihe<br>Serie | 140 | 145 | | | | | | |
|---|---|---|---|---|---|---|---|---|
| $M_K$ [Nm] | 110000 | 175000 | | | | | | |
| $M_{FG}$ [Nm] | 143000 | 225000 | | | | | | |
| $M_{DW}$ | 50000 | 80000 | | | | | | |
| $M_{DSch}$ | 70000 | 110000 | | | | | | |

Das Katalogdrehmoment $M_K$ resultiert aus der Belastungskapazität der Zapfenkreuzlagerung und sollte nur bei Drehmomentspitzen mit geringer Einschaltdauer erreicht werden, wie z.B. beim Kraftfahrzeug im 1. Gang üblich.

Das Funktionsgrenzdrehmoment $M_{FG}$ stellt die maximalste Belastbarkeit für die Gelenkwelle dar. Diese Belastung darf nur bei sehr geringer Einschaltdauer erreicht werden, wie z.B. zum Abdecken eines Adhäsionsmomentes.

El par de catálogo $M_K$ es la capacidad de carga resultante de los cojinetes de la cruceta, y únicamente debe tenerse en cuenta para juntas de par con un factor de funcionamiento reducido, como por ejemplo en la primera velocidad de un vehículo.

La capacidad de par estática $M_{FG}$ es la carga máxima absoluta posible para el árbol de transmisión. Esta carga solamente se debe alcanzar para un factor de funcionamiento muy reducido, como por ejemplo para cubrir un par de adherencia.

**Gebrüder Kempf GmbH**

Moorstraße 4
D-36129 Gersfeld
Telefon +49/6654/9611-0
Telefax +49/6654/9611-44
info@kempf-gelenkwellen.de

### Drehmomentvergleich

Damit die angegebenen Grenzwerte $M_K$ bzw. $M_{FG}$ der ermitelten Baureihe nicht überschritten werden, sollte für den Anwendungsfall ein Drehmomentvergleich unter Einbeziehung der Stoss- und Schwingungsbelastung erfolgen.

Der Drehmomentvergleich muss folgende Gleichungen erfüllen:

[13]

$$M_K \rangle M_{d1} * (k_1 + k_2)$$

[14]

$$M_{FG} \rangle 1.3 * M_{d1} * (k_1 + k_2)$$

| | | |
|---|---|---|
| $M_K$ [Nm] | = | Katalogdrehmoment / Par de catálogo |
| $M_{FG}$ [Nm] | = | Funktionsgrenzdrehmoment / Capacidad de par estática |
| $M_{d1}$ [Nm] | = | Auswahldrehmoment / Par seleccionado |
| $k_1$ | = | Stossfaktor Antriebsseite / Factor de impacto del lado conductor |
| $k_2$ | = | Stossfaktor Abtriebsseite / Factor de impacto del lado conducido |

Werden die Werte von $M_K$ und $M_{FG}$ überschritten, ist im Regelfall die nächsthöhere Baureihe auszuwählen.

### Stoss- und Schwingungsbelastung

Für die kalkulatorische Abdeckung der Stoss- und Schwingungsbelastung gibt es Faktoren, die auf langjähriger Erfahrung basieren und sich in der Vergangenheit vielfach bestätigt und bewährt haben.

Beispiele: Stossfaktor $k_1$ (Antriebsseite)

| | |
|---|---|
| Turbinen | 1.0 |
| Elektroantriebe | 1.0 |
| Otto-Motoren | 1.5 |
| Diesel-Motoren | 2.0 |

Beispiele: Stossfaktor $k_2$ (Abtriebseite):

| | |
|---|---|
| Generatoren | 1.0 – 2.0 |
| Kolbenpumpen | 1.5 |
| Walzwerksmaschinen | 2.0 – 4.0 |
| Kompressoren | 2.0 – 4.0 |

### Comparación de pares

Para evitar rebasar los límites anteriores $M_K$ y $M_{FG}$ de la serie que se haya determinado, es preciso efectuar una comparación de par detallada correspondiente a la aplicación, incluyendo también las cargas de impacto y de vibraciones.

La comparación de par deberá satisfacer las ecuaciones siguientes:

En el caso de que los resultados sean mayores que $M_K$ y $M_{FG}$ se deberá seleccionar la serie inmediata superior.

### Carga de impacto y vibraciones

Para cubrir teóricamente las cargas de impacto y vibraciones hay factores que están basados en largos años de experiencia y que se han confirmado y acreditado múltiples veces en el pasado.

Ejemplo: Factor de impacto $k_1$ (lado conductor)

| | |
|---|---|
| Turbinas | 1.0 |
| Accionamientos eléctricos | 1.0 |
| Motores de gasolina | 1.5 |
| Motores diesel | 2.0 |

Ejemplo: Factor de impacto k2 (lado conducido)

| | |
|---|---|
| Generadores | 1.0 – 2.0 |
| Bombas de émbolo | 1.5 |
| Trenes de laminación | 2.0 – 4.0 |
| Compresores | 2.0 – 4.0 |

**Gebrüder Kempf GmbH**

Moorstraße 4
D-36129 Gersfeld
Telefon +49/6654/9611-0
Telefax +49/6654/9611-44
info@kempf-gelenkwellen.de

### Beugungswinkel und Drehzahl

Bereits in unseren theoretischen Grundlagen haben wir festgestellt, dass die Drehbewegung nach dem ersten Gelenk ungleichförmig ist. Als Folge dieser Ungleichförmigkeit dreht sich der Mittelteil einer Gelenkwelle zwischen Gelenk wandelt die ungleichförmige in eine gleichförmige Drehbewegung um.

Da, infolge dieser speziellen Gegebenheit, das Mittelteil der unter einem Beugungswinkel laufenden Gelenkwelle Beschleunigungs- und Verzögerungskräfte aufnehmen muss, ist zwischen Beugungswinkel und Drehzahl eine gewisse Relation einzuhalten. Grenzwerte sind aus nachstehenden Diagramm zu entnehmen.

### Angulo y velocidad

En nuestros principios teóricos ya hemos constatado que el movimiento de giro después de la primera junta ya no es constante. Como consecuencia de esta velocidad variable, la parte central de un árbol de transmisión gira a velocidad variable, y únicamente la segunda junta es la que transforma de nuevo la velocidad variable en una velocidad constante.

Debido al hecho especial de que la parte central de un árbol de transmisión que está trabajando formando un ángulo, ha de transmitir fuerzas de aceleración y de deceleración, deberán mantenerse ciertas relaciones entre el ángulo de desviación y la velocidad. Los valores límite se tomarán del diagrama siguiente:

**Gebrüder Kempf GmbH**

Moorstraße 4
D-36129 Gersfeld
Telefon +49/6654/9611-0
Telefax +49/6654/9611-44
info@kempf-gelenkwellen.de

### Kritische Drehzahl

Weiterhin ist zu beachten, dass die Gelenkwelle nur im für die jeweilige Betriebslänge zulässigen Betriebsdrehzahlbereich betrieben werden darf. Bei Überschreiten der maximalen Betriebsdrehzahl können aufgrund der Durchbiegung des Mittelteils der Gelenkwelle Schwingungsamplituden auftreten, die zu einer gefahrvollen Zerstörung der Gelenkwelle führen können.

### Velocidad critica

Igualemente hay que tener en cuenta que el árbol de transmisión debe utilizarse únicamente dentro de la gama de velocidades que esté dentro de los márgenes admisibles según la longitud de trabajo. En el caso de un exceso de velocidad, y debido a la flexión de la parte central del árbol de transmisión, pueden producirse oscilaciones tales que den lugar a una rotura peligrosa del mismo.

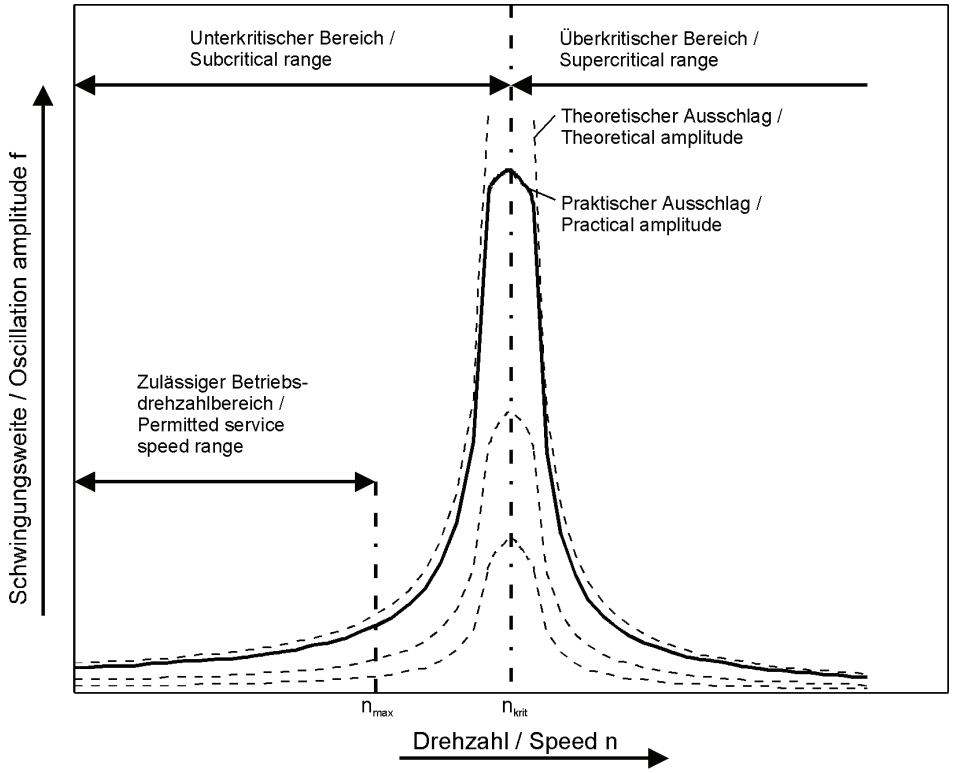


Bild / Figura 9: Kritische Drehzahl / Velocidad crítica

Die kritische Drehzahl und die maximal zulässige Betriebszahl errechnen sich nach folgenden Formeln:

La velocidad crítica y el límite de velocidad se calculará con las fórmulas siguientes:

[15]
$$n_{krit} = 1{,}22 * 10^7 * \frac{\sqrt{D^2 + d^2}}{L^2}$$

[16]
$$n_{max} = n_{krit} * 0{,}7$$

| | | |
|---|---|---|
| $n_{krit}$ [$min^{-1}$] | = | Kritische Drehzahl / Velocidad crítica |
| $n_{max}$ [$min^{-1}$] | = | Max. zulässige Betriebsdrehzahl / Límite de velocidad de trabajo admisible |
| D [cm] | = | Rohraussendurchmesser / Diámetro exterior del tubo |
| d [cm] | = | Rohrinnendurchmesser / Diámetro interior del tubo |
| L [cm] | = | Länge zwischen Gelenkmittelpunkten / Longitud entre centros de articulaciones |

**Gebrüder Kempf GmbH**

Moorstraße 4
D-36129 Gersfeld
Telefon +49/6654/9611-0
Telefax +49/6654/9611-44
info@kempf-gelenkwellen.de

### Längenbestimmung

Die Baulänge einer Gelenkwelle wird bestimmt durch den Abstand der Anschlussflansche.

Gelenkwellen ohne Längenausgleich, Doppelflanschgelenke und H-Doppelgelenke haben immer eine feststehende Baulänge L bzw. $L_F$ , die auch der Betriebslänge entspricht.

Für Gelenkwellen mit Längenausgleich ist im Regelfall die Betriebslänge nach folgender Formel festzulegen:

### Definicón de la longitud

La longitud de un árbol de transmisión viene dada por la distancia entre las bridas de conexión.

Los árboles de transmisión sin compensación de longitud, juntas de doble brida y acoplamientos en doble “H” tienen siempre una longitud fija L o $L_F$ , correspondientes a la longitud de servicio.

Para los árboles de transmisión con compensación de longitud, la longitud de servicio viene determinada por la fórmula siguiente:

[17]

$$L_B = L_Z + \frac{L_V}{3}$$

$L_B$ = Betriebslänge / Longitud de servicio
$L_Z$ = Zusammengeschobene Länge / Longitud cerrada
$L_V$ = Verschiebbare Länge / Deslizamiento

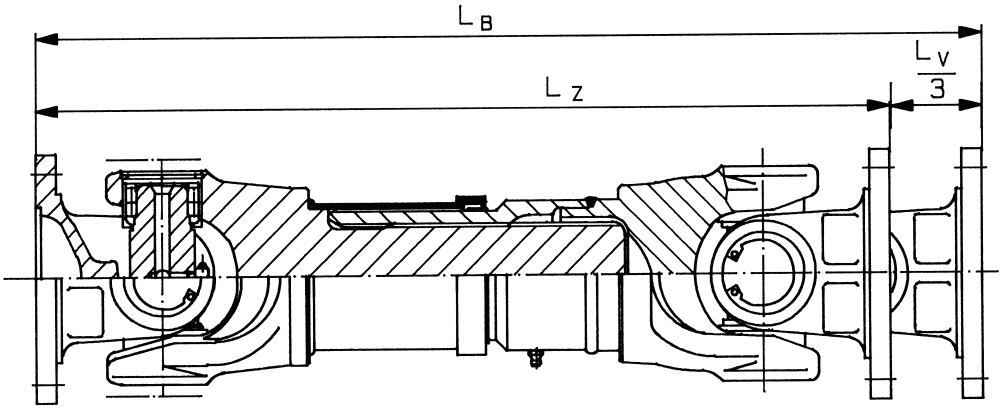


Bild / Figura 11: Längenangaben / Definiciones de la longitud

**Gebrüder Kempf GmbH**

Moorstraße 4
D-36129 Gersfeld
Telefon +49/6654/9611-0
Telefax +49/6654/9611-44
info@kempf-gelenkwellen.de

## Massen, Massenträgheitsmomente und Verdrehsteifigkeiten

Die nachfolgende Tabelle enthält Näherungswerte für Massen, Massenträgheitsmomente und Verdrehsteifigkeiten für Gelenkwellen mit Längenausgleich:

## Masas, momentos de inercia de masa y rigidez a la torsión

En la tabla siguiente se indican los valores aproximados de las masas, de los momentos de inercia de masa y de la rigidez torsional de árboles de transmisión estándar con compensación de longitud:

Tabelle / Tabla 2: Massen, Massenträgheitsmomente, Verdrehsteifigkeiten / Masas, momentos de inercia de masa, rigidez a la torsión

| Baureihe<br>Serie | Rohr<br>Tubo | Masse<br>Masa | | Massenträgheitsmoment<br>Momento de inercia de masa | | Verdrehsteifigkeit<br>Rigidez en la torsión | |
|---|---|---|---|---|---|---|---|
| | R x s | $M_W$ | $m_R$ | $J_W$ | $J_R$ | $C_W$ | $C_R$ |
| | [mm] | [Kg] | [Kg] | [Kgm$^2$] | [Kgm$^2$] | [Nm/rad] | [Nm/rad] |
| 060 | 70 x 3 | 12,0 | 5,0 | 0,014 | 0,006 | 0,60 x $10^5$ | 0,56 x $10^5$ |
| 065 | 70 x 3 | 13,3 | 5,0 | 0,017 | 0,006 | 0,68 x $10^5$ | 0,56 x $10^5$ |
| 066 | 90 x 3 | 17,0 | 6,4 | 0,022 | 0,012 | 0,92 x $10^5$ | 1,23 x $10^5$ |
| 073 | 92 x 5 | 32,6 | 10,7 | 0,075 | 0,020 | 1,79 x $10^5$ | 2,06 x $10^5$ |
| 075 | 100 x 5 | 40,8 | 11,7 | 0,098 | 0,027 | 2,51 x $10^5$ | 2,68 x $10^5$ |
| 096 | 110 x 6 | 58,0 | 15,4 | 0,132 | 0,042 | 3,35 x $10^5$ | 4,23 x $10^5$ |
| 098 | 140 x 5 | 68,5 | 16,7 | 0,210 | 0,076 | 3,95 x $10^5$ | 7,69 x $10^5$ |
| 100 | 140 x 5 | 80,0 | 16,7 | 0,252 | 0,076 | 4,06 x $10^5$ | 7,69 x $10^5$ |
| 102 | 144 x 7 | 93,2 | 23,7 | 0,346 | 0,111 | 4,90 x $10^5$ | 12,26 x $10^5$ |
| 104 | 144 x 7 | 112,5 | 23,7 | 0,372 | 0,111 | 5,80 x $10^5$ | 11,26 x $10^5$ |
| 106 | 160 x 10 | 124,2 | 37,0 | 0,655 | 0,205 | 8,70 x $10^5$ | 21,15 x $10^5$ |
| 109 | 160 x 10 | 127,9 | 37,0 | 0,673 | 0,205 | 8,76 x $10^5$ | 21,15 x $10^5$ |
| 115 | 165 x 12,5 | 179,0 | 47,0 | 1,100 | 0,275 | 8,90 x $10^5$ | 27,85 x $10^5$ |
| 120 | – | 171,0 | – | 1,419 | – | 9,12 x $10^5$ | – |
| 124 | 177 x 17,5 | 237,9 | 67,1 | 1,680 | 0,443 | 9,45 x $10^5$ | 44,85 x $10^5$ |
| 135 | 177 x 17,5 | 303,0 | 67,1 | 3,605 | 0,443 | 10,75 x $10^5$ | 44,85 x $10^5$ |
| 140 | 200 x 20 | 395,7 | 87,8 | 3,698 | 0,719 | 10,98 x $10^5$ | 74,20 x $10^5$ |
| 145 | 220 x 15 | 527,0 | 75,2 | 5,840 | 0,794 | 11,36 x $10^5$ | 81,63 x $10^5$ |

R [mm] = Rohraussendurchmesser / Diámetro exterior del tubo
s [mm] = Rohrwandstärke / Espesor de la pared del tubo
$m_W$ [Kg] = Masse der Gelenkwelle ohne Rohr / Masa del árbol de transmisión sin el tubo
$m_R$ [Kg] = Masse für 1000 mm Rohr / Masa para 1000 mm de tubo
$J_W$ [Kgm$^2$] = Massenträgheitsmoment für Gelenkwelle ohne Rohr / Momento de inercia de masa para el árbol de transmisión sin tubo
$J_R$ [Kgm$^2$] = Massenträgheitsmoment für 1000 mm Rohr / Momento de inercia de masa de 1000 mm de tubo
$C_W$ [Nm/rad] = Verdrehsteifigkeit der Gelenkwelle ohne Rohr / Rigidez a la torsión del árbol de transmisión sin tubo
$C_R$ [Nm/rad] = Verdrehsteifigkeit für 1000 mm Rohr / Rigidez a la torsión para 1000 mm de tubo

**Gebrüder Kempf GmbH**

Moorstraße 4
D-36129 Gersfeld
Telefon +49/6654/9611-0
Telefax +49/6654/9611-44
info@kempf-gelenkwellen.de

## Produktpalette – Lieferstandard

Unser Standardprogramm an Gelenkwellen, Baugruppen und Einzelteilen finden Sie im anschließenden Katalogteil. Bezüglich weiterer Informationen über Gelenkwellenvariationen, Sonderausführungen und den Einsatz unserer Produkte unter besonderen Betriebsbedingungen können Sie sich gerne an unseren Kundendienst wenden. Flanschverschraubungen und Gegenflansche liefern wir Ihnen gerne auf Anfrage.

Unsere gesamte Produktpalette entspricht dem neusten Stand der Technik. Fertigung und Montage unterliegen der ständigen Kontrolle unserer Qualitätssicherung.

Bei allen Gelenkwellen mit Längenausgleich sind die Keilnabenprofile kunststoffbeschichtet.

Unsere Produkte sind generell in wartungsarmer und auf Wunsch auch in wartungsfreier Ausführung lieferbar. Bei Lieferung sind sowohl die Gelenke als auch die Längenausgleiche komplett abgeschmiert.

Die Gelenkwellen werden nach Kundenwunsch bzw. nach Erfordernissen des Einsatzes ausgewuchtet. Werden keine Vereinbarungen getroffen, werden Gelenkwellen für den Fahrzeugeinsatz mit Q 16 und Gelenkwellen im Industrieeinsatz mit Q 25 gewuchtet (VDI 2060).

Grundsätzlich werden unsere Gelenkwellen mit einem Grundieranstrich versehen. Der Anstrich ist so gewählt, dass eine weitere Lackierung möglich ist. Auf Kundenwunsch liefern wir auch in fertig lackierter Ausführung.

Alle blanken Teile sind durch einen Rostschutzüberzug gegen Korrosion geschützt. Dieser Schutzfilm sollte bei Einlagerung über einen längern Zeitraum erneuert werden und ist vor Einbau mit einem geeigneten Lösungsmittel zu entfernen.

## Gama de productos - Normas de suministro

Nuestro programa estándar de árboles de transmisión, juntas y componentes figura en las páginas siguientes de este catálogo. Para más información sobre variantes de árbol de transmisión, aplicaciones especiales y uso de nuestros productos en condiciones especiales de funcionamiento, rogamos consulten a nuestro departamento de servicio. Los atornillamientos de brida y las contrabridas podemos suministrárselas bajo demanda.

Nuestra gama total de productos es conforme al último nivel de la técnica. La fabricación y montaje de toda nuestra producción se encuentra bajo constante control de nuestros servicios de aseguramiento de calidad.

En todos los árboles de transmisión con compensación de longitud, los perefiles acanalados llevan un recubrimiento de plástico.

En principio nuestros productos están preparados para largos intervalos de mantenimiento, aunque bajo demanda estamos en condiciones de suministrar una versión “engrasada de por vida”. En el momento del suministro, todas las juntas y sistemas de compensación de longitud están completamente cargados de grasa.

Todos los árboles de transmisión se equilibrarán, bien de acuerdo con las necesidades de cada aplicación, o según los deseos de los cilentes. Si no hay ninguna especificación especial, los árboles de transmisión para instalación de vehículos se equilibrarán de acuerdo con Q 16, y los árboles de transmisión para aplicaciones industriales, según Q 25 (ISO 1940).

En principio nuestros árboles de transmisión están pintados con una mano de imprimación. Sobre esta imprimación se puede aplicar cualquier pintura normal. Si se desea, podemos pintar nuestros árboles de transmisión directamente con la pintura final que deseen nuestros clientes.

Todas las superficies mecanizadas estarán protegidas contra la corrosión mediante un aceite antioxidante. Este recubrimiento de protección se debe renovar en el caso de almacenaje de larga duración, pero en cualquier caso deberá eliminarse antes del uso utilizando un disolvente adecuado.

**Gebrüder Kempf GmbH**

Moorstraße 4
D-36129 Gersfeld
Telefon +49/6654/9611-0
Telefax +49/6654/9611-44
info@kempf-gelenkwellen.de

### Transport

Der Transport der Gelenkwellen sollte in waagerechter Lage erfolgen. Bei eventuell notwendigem senkrechten Transport muss das Schiebegelenk gegen Auseinanderfallen zusätzlich gesichert werden. Auf die Gelenkwelle sollten weder Schläge oder Stöße einwirken, noch sollten irgendwelche anderen Güter auf diese geladen werden. Es könnte dies die Auswuchtgüte negativ beeinträchtigen.

### Lagerung

Die Lagerung der Gelenkwelle sollte waagerecht in geeigneten Gestellen erfolgen. Der Lagerraum sollte geschlossen und trocken sein. Flanschflächen und andere blanke Teile müssen bei längerer Lagerung von Zeit zu zeit mit Korrosionsschutz behandelt werden.

### Einbau

Der Einbau von Gelenkwellen sollte nur durch fachkundiges Personal vorgenommen werden. Vor dem Einbau sind die Flanschmitnehmer der Gelenkwelle und die Anschlussflansche sorgfältig zu reinigen. Der vorhandene Rostschutz sollte mit einem geeigneten Lösungsmittel entfernt werden. Auch die Gegenflansche sind entsprechend zu reinigen und einer Kontrolle des Rundlaufs und der Planlaufgenauigkeit zu unterziehen.

Für die Flanschverschraubung sind Qualitätsschrauben der Güte 10.9 zu verwenden. Verschraubungen sollten grundsätzlich mit einem Drehmomentschlüssel unter Beachtung des jeweiligen Anzugsmomentes über Kreuz angezogen werden.

Bei Gelenkwellen mit Längenausgleich sind die gegenüberliegenden Markierungspfeile auf Keilwellenmitnehmer und Keilnabenhülse zu beachten.

Da unsere Gelenkwellen komplett abgeschmiert ausgeliefert werden, entfällt im Regelfall eine Abschmierung beim Einbau. Nur nach längerer Lagerung der Längenausgleich der wartungsarmen Version beim Einbau überprüft werden.

### Transporte

El transporte de los árboles de transmisión debe hacerse únicamente en posición horizontal. Si eventualmente resultara necesario efectuar el transporte en posición vertical, es preciso asegurar adicionalmente la articulatión desplazable para impedir que se salga. Durante el transporte los árboles de transmisión deben estar protegidos contra impactos, y no deben cargase encima otras mercancías, ya que esto podría influir negativamente en la calidad del equilibrado.

### Almacenaje

El almacenaje de los árboles de transmisión debe hacerse en posición horizontal y sobre unos bastidores adecuados. El almacén debe ser un recinto cerrado y seco. Las bridas y demás superficies mecanizadas deberán tratarse periódicamente con una protección anticorrosiva.

### Instalación

La instalación de los árboles de transmisión debe ser realizada únicamente por personal debidamente preparado. Antes de proceder a la instalación, se deben limpiar cuidadosamente las bridas del árbol de transmisión y las contrabridas. El producto anticorrosivo se puede limpiar utilizando cualquier disolvente adecuado. También deben limpiarse debidamente las contrabridas, sometiéndolas a una inspección de concentricidad y alabeo.

La fijación de las bridas deberá hacerse con tornillería de calidad 10.9. Los tornillos se deberán apretar por principio en cruz utilizando siempre una llave de par, y teniendo en cuenta las especificaciones de par de apriete respectivas.

En los árboles de transmisión con compensación de longitud es preciso comprobar que están alineadas las flechas marcadas en los componentes deslizantes.

Dado que nuestros árboles de transmisión se suminis-tran completamente engrasados, normalmente se puede prescindir de angrasarlos al efectuar su instalación. Unicamente después de un almacenaje prolongado se deberá comprobar el deslizamiento en el caso de la versión de mantenimiento reducido.

**Gebrüder Kempf GmbH**

Moorstraße 4
D-36129 Gersfeld
Telefon +49/6654/9611-0
Telefax +49/6654/9611-44
info@kempf-gelenkwellen.de

## Wartung

Wartungsfreie Gelenkwellen sind lebensdauergeschmiert und können nicht nachgeschmiert werden. Zwischenlager sind standardmäßig ebenfalls wartungsfrei.

Für wartungsarme Gelenkwellen sind im Regelfall die folgenden Nachschmierfristen einzuhalten, soweit nicht für den Einzelfall besondere Vorschriften gelten:

## Mantenimiento

Los árboles de transmisiòn que no precisan mantenimiento están engrasados de por vida y no es posible reengrasarlos. Los cojinetes intermedios también son sin mantenimiento como ejecución normal.

En los árboles de transmisión normales de bajo mantenimiento deben cumplirse los siguientes intervalos de reengrase salvo que para casos determinados rijan normas especiales.

Tabelle / Tabla 3: Nachschmierfristen / Intervalos de reengrase

| Einsatzort<br>Aplicación | Baureihe<br>Serie | Gelenke<br>Juntas | Längenausgleich<br>Compensación de longitud |
|---|---|---|---|
| Nutzfahrzeug im Straßeneinsatz<br>Vehiculo de carretera | 060 – 104<br>060 – 104 | 50000 Km oder eine Jahr<br>50000 Km o 1 ano | wartungsfrei<br>Sin mantenimiento |
| Nutzfahrzeug im Baustelleneinsatz<br>Vehiculo de obras | 060 – 104<br>060 – 104 | 12500 Km oder 250 h<br>12500 Km o 250 h | wartungsfrei<br>Sin mantenimiento |
| Industrielle Anwendung<br>Aplicación industrial | 060 – 098<br>060 – 098 | 12 Monate<br>12 meses | 12 Monate<br>12 meses |
| Industrielle Anwendung<br>Aplicación industrial | 100 – 145<br>100 – 145 | 6 Monate<br>6 meses | 6 Monate<br>6 meses |

Zum Abschmieren muss eine lithium-verseiftes Fett der Penetration 2 verwendet werden. Wir verwenden in der Erstausrüstung Renolit LX PEP2 und empfehlen für die Nachschmierung folgende Fette:

Para el engrase debe utilizarse una grasa a base de litio con penetración 2. En el equipo original estamos usando grasa Renolit LX PEP2, y para el mantenimiento recomendamos los lubricantes siguientes:

Tabelle / Tabla 4: Fett-Typen / Tipos de grasas

| Lieferant<br>Suministrador | Fett-Typ<br>Tipo de grasa |
|---|---|
| Fuchs | Renolit MP |
| Fuchs | Renolit LX PEP2 |

**Gebrüder Kempf GmbH**

Moorstraße 4
D-36129 Gersfeld
Telefon +49/6654/9611-0
Telefax +49/6654/9611-44
info@kempf-gelenkwellen.de

## Sicherheitshinweise

Für den Umgang mit Gelenkwellen sind die jeweiligen deutschen sowie die **EU-Sicherheitsrichtlinie** (DIN EN ISO12100) zu beachten.

Einbau, Montage und Wartung von Gelenkwellen dürfen nur von fachkundigem Personal durchgeführt werden.

Vorsicht! Beim Abkippen der Flanschmitnehmer besteht an den Gelenken Verletzungsgefahr.

Die Gelenkwelle als rotierendes Bauteil ist vom Anwender bzw. Betreiber derart abzusichern, dass eine Gefährdung von Menschen ausgeschlossen ist.

Die für die jeweilige Gelenkwelle geltenden Betriebsdaten (Drehmomente, Beugungswinkel, Drehzahlen usw.) dürfen nicht überschritten werden.

Bei Wartungsarbeiten sind die Flanschverschraubungen auf festen Sitz zu prüfen.

## Instrucciones de seguridad

Para el uso del árbol de transmisión se deberán tener en cuenta los reglamentos de seguridad alemanes y de la UE(DIN EN ISO12100) .

La instalación, montaje y mantenimiento de los árboles de transmisión deberá ser realizada únicamente por personal experimentado.

Atención ! Cuando se plieguen las juntas y bridas hay peligro de lesiones.

Al ser el árbol de transmisión un elemento rotativo, éste se debe proteger por el usuario o propietario de tal manera que se evite cualquier peligro para otras personas.

No se podrán rebasar los valores originales de cada árbol de transmisión tales como par, ángulo de desviación y velocidad.

Cuando se realicen trabajos de mantenimiento, se deberá comprobar siempre el firme apriete de los tornillos de las bridas.